РОССИЙСКАЯ ФЕДЕРАЦИЯ

(19) **RU** (11) **76 215** (13) **U1**

(51) МПК
A61B 17/32 (2006.01)

ФЕДЕРАЛЬНАЯ СЛУЖБА
ПО ИНТЕЛЛЕКТУАЛЬНОЙ СОБСТВЕННОСТИ,
ПАТЕНТАМ И ТОВАРНЫМ ЗНАКАМ

(12) ОПИСАНИЕ ПОЛЕЗНОЙ МОДЕЛИ К ПАТЕНТУ (титульный лист)

(21), (22) Заявка: **2008109594/22, 11.03.2008**

(24) Дата начала отсчета срока действия патента:
11.03.2008

(45) Опубликовано: **20.09.2008 Бюл. № 26**

Адрес для переписки:
410012, г.Саратов, ГСП, ул. Б. Казачья, 112, Саратовский государственный медицинский университет, патентный отдел

(72) Автор(ы):
Коссович Михаил Александрович (RU),
Коршунов Сергей Николаевич (RU),
Кузовахо Вячеслав Владимирович (RU)

(73) Патентообладатель(и):
Коссович Михаил Александрович (RU)

(54) АДГЕЗИОТОМ

(57) Формула полезной модели

Адгезиотом, представляющий собой эндоскопический инструмент, состоящий из рабочей части, которая содержит две бранши, соединительной трубки и рукоятки, отличающийся тем, что бранши имеют серповидную форму, из них дистальная бранша неподвижна, а проксимальная бранша установлена с возможностью перемещения вдоль оси соединительной трубки, внутренние поверхности обеих бранш выполнены режущими, наружные поверхности имеют полуовальную форму, а дистальные концы обеих бранш закруглены.

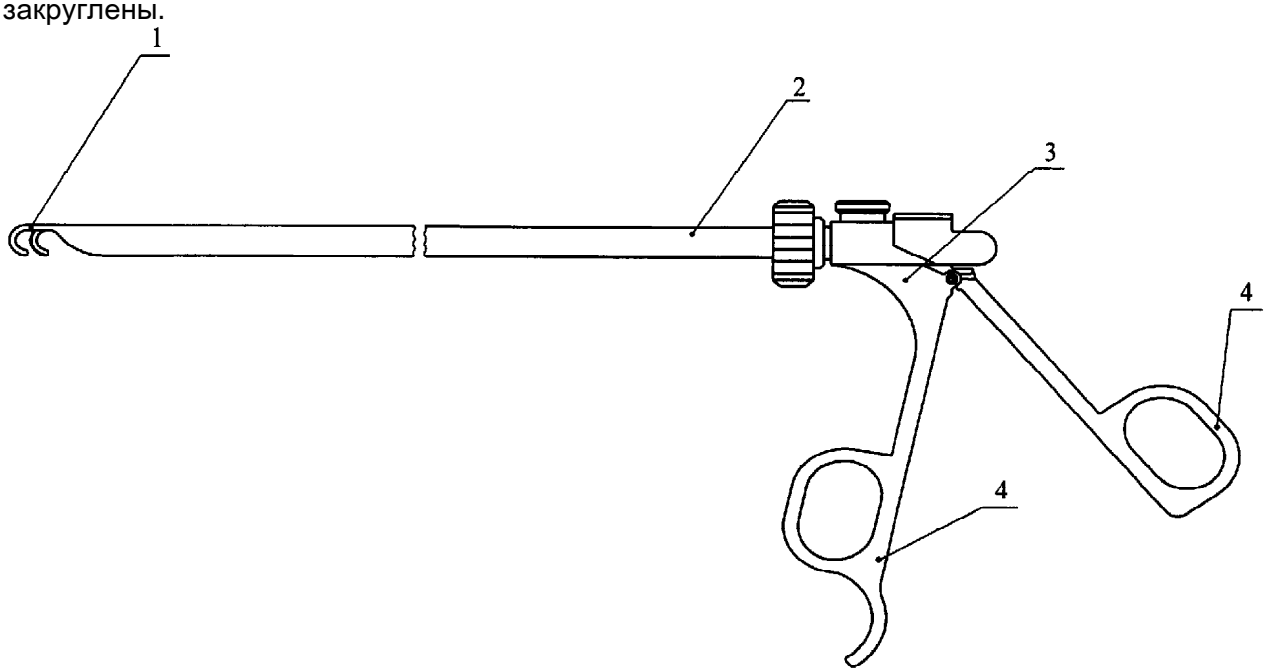

RU 76215 U1

RU 76215 U1