[19]中华人民共和国国家知识产权局

[51]Int.Cl[7]
B43L 1/00

[12]实用新型专利说明书

[21] ZL 专利号 99201776.9

[45]授权公告日 2000 年 2 月 16 日

[11]授权公告号 CN 2363894Y

[22]申请日 1999.1.6 [24]颁证日 1999.12.24

[73]专利权人 孙荣林

地址 655000 云南省曲靖市廖廓北路曲靖小汽车修理厂

[72]设计人 孙荣林

[21]申请号 99201776.9

[74]专利代理机构 云南省曲靖市专利事务所

代理人 许永昌

权利要求书 1 页 说明书 3 页 附图页数 2 页

[54]实用新型名称 读写板

[57]摘要

一种读写板由支架、主板和摆放书本的活动板构成，活动板是一块两侧边沿有 纵向导轨，导轨内有滑槽，两导轨间横向连接有摆放书本的压条，下底边有托 书本的托板的长方面板；主板正面是长方形平板，其上底边上装有由两根支杆 支撑着的滑轨，由升降绳与活动板滑动连接。主板倾角可调，夹放书本的活动 板在主板上的上下、左右位置可调。使用时既保证有较好的视线角度，有端正 的坐姿；可避免上身弯曲。

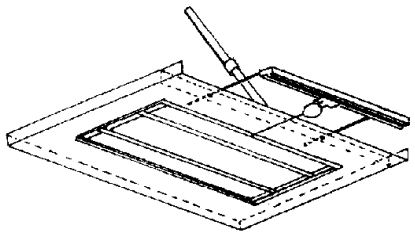

ISSN1008-4274

权　利　要　求　书

1、一种读写板由支架、主板(6)和摆放书本的活动板(9)构成，由可任意变换长度的支撑脚(2)和主板(6)下沿构成支架，其特征在于活动板(9)是一块两侧边沿有纵向导轨(7)，导轨内有滑槽(18)，两导轨间横向连接有摆放书本的压条(10)，下底边有托书本的托板(1)的长方面板；主板(6)正面是光滑的长方形平板，其上底边上装有由两根支杆(3)支撑着的滑轨(4)，由升降绳(8)与活动板(9)滑动连接。

2、根据权利要求1所述的读写板，其特征在于完成升降绳功能的是一个其内装有收放弹簧的收线器(11)。

3、根据权利要求1所述的读写板，其特征在于滑轨(4)上开有滑槽(13)，滑槽内活动卡装有一个下端同升降绳(8)系接在一起的挂勾(5)。

4、根据权利要求1所述的读写板，其特征在于活动板(9)两侧边的导轨(7)与压条(10)间连接有弹簧(16)和在导轨滑槽(18)中滑行的滑动件(17)。

说　明　书

读写板

本实用新型属于一种文化用品，对矫正学生坐姿或一些人读书写字姿势不正确习惯有较好的作用，从而达到保护眼睛和保证身体正常发育的效果。

通常的书桌或办公桌的面板均呈水平面状，这样，读书写字或办公的人常养成双手扑于桌面上的习惯，久而久之，不但导致眼睛近视，严重者还伴随着躯干弯曲变形，对于学习任务繁重又处于身体发育成长期的中小学生的影响就更为突出。为此，已有许多用于改变儿童读书学习扑在桌上这种不良习惯的用品制作技术问世，可由于多数带有强制性作用，使用者极感不适，一旦脱离条件，就又恢复不良习惯，所以难养成正确坐姿和读写姿势。达不到完全矫正的目的。如卡于书桌边沿上的一种防止儿童前扑的防近视支架，就是当学生前扑时，支架顶紧在其胸部，上身不能扑到桌面上而达到目的。所以是被动的矫正，长期使用，有可能对孩子胸部的正常发育有影响。而且，使用起来也常感不适。也有采用一些相对桌面可改变倾斜角度的阅读架一类用品来增加视觉效果，使人感到舒适，也能达到保护视力的作用。但仅限于阅读方面，而对于书写姿势不正确的矫正就不能有效解决，尤其对于长期从事办公室文书工作的人，不论是桌面上卡装的防近视支架还是可改变倾角的阅读架均不适合，而且使用也不方便。

本实用新型的目的就是公开一种不需强制作用即可使看书写字姿势自觉端正，从而使使用者养成坐姿正确的习惯，达到躯干正直，保护视力作用的读写板。

实现上述目的的方案如下：

该读写板由支架、主板和摆放书本的活动板构成，由可任意变换长度的支撑脚和主板构成，关键是活动板是一块两侧边沿有纵向导轨，导轨内有滑槽，两导轨间横向连接有摆放书本的压条，下底边有托书本的托板的长方面板；主板正面是光滑的长方形平板，其上底边上装有由两根支杆支撑着的滑轨，由升降绳与活动板滑动连接。

进一步的方案是活动板上沿中点与主板上的滑轨间连接有一

根长度可伸缩的升降绳。完成升降绳功能的是一个其内装有收放弹簧的收线器，滑轨上开有滑槽，滑槽内活动卡装有一个下端同升降绳系接在一起的挂勾。主板背面装有可改变长度的支脚，活动板两侧边的导轨与压条间连接有弹簧和在导轨滑槽中滑行的滑动件。

按上述方法就可制成一个支放于书桌上的，主板倾斜度可以改变，活动板在主板上的上下、左右位置可调节的读写板。使用时，通过改变主板倾角，使眼睛感到舒适为度，再把书本摆放到活动板的压条下，适当移动压条位置，使其不影响视线和方便读写止。所以，既方便阅读，又可在书本上写字。而且在阅读和书写过程中，使用者将会自然端正坐姿和保持眼睛与书本间的距离。

本实用新型的优点是通过改变主板角度，从而使眼睛感到舒适，通过调节活动板在主板上的上下、左右位置，可使书本处于方便阅读和书写的位置。书本摆放在活动板的压条之下，既保证了其稳定性，又不必担心书页在其自身弹性作用下的翻动。所以，避免了弯腰低头手按书本去适应书写和阅读动作。因而，不但保护了眼睛，又使上身躯干部分自然处于端正状态，有效解决了带有强制性作用的阅读板、阅读架功能单一和避免了负面影响。

图1、本实用新结构示意图；

图2、本实用新型支撑脚与主板背面的连接方式示意图；

图3、弹性压条和滑动件形状及结构示意图；

图4、活动板结构示意图；

图5、滑轨结构图；

图6、挂勾形状图。

以下结合附图作为一个实施例，对上述方案作具体说明。

参照图1、2，本实施例的主板6和活动板9用木板、塑料板或金属板均可。滑轨4和导轨7采用铝合金型材，支撑滑轨的两根支杆3用金属管材。两支杆的上端和下端用连接片12、14，通过螺钉分别同滑轨4和主板6上部固接好。用类似于可升降的那种麻将灯的线盒作为升降绳8的收线器11，收线器与挂勾5固接好，绳的下端与活动板9的中点处开的孔21系结好。从滑轨4的任一侧面把挂勾

5卡进滑槽13中即可。活动板9两侧的导轨7用螺钉固定于活动板边沿，活动板下边沿固定一块高出板面3—5公分的防止书本下落的托板1。在两导轨间连接有两根可在导轨滑槽中滑行的弹性压条10。支撑脚2为多节伸缩管结构，以满足调节主板倾斜度要求；其上端用连接环15固接在主板背面上沿。

参照图1、5、6，滑轨4用铝合金型材，以减少重量，其一面的中线为滑槽13。挂勾5用金属或塑料等材料均可，要求做得光滑，以减少与滑轨接触部的磨擦阻力。滑轨的滑槽13所在的面应与主板6正面处于同平面内，以保证活动板9与主板面接触平稳。

参照图1、3、4，活动板9由面板22、下沿的托板1、两侧边的导轨7和与两导轨间滑动连接的弹性压条10构成。两导轨7呈纵向固定在面板22两侧的边沿，托板1固接在面板22下沿，与面板垂直；面板上沿的挡板20中点处开孔21，拴系升降绳8。压条10的两端均通过弹簧16与图钉状滑行件17固接在一起，把滑行件从导轨7上口19卡入其滑槽18中即可。

使用时，只要调节支脚的长度，主板达到使用要求的倾角。把活动板上的弹性压条提起，将书本置于其下的面板内，松开手，书本即被压紧。利用挂勾在滑轨中的滑行和升降绳的功能，调节好活动板的合适位置。即可不用手按书本进行书写或阅读。从而保证使用者有一个正确的坐姿和眼睛与书本间的距离以及视线与书本平面的最佳角度。达到保护身体和眼睛的效果。

说 明 书 附 图

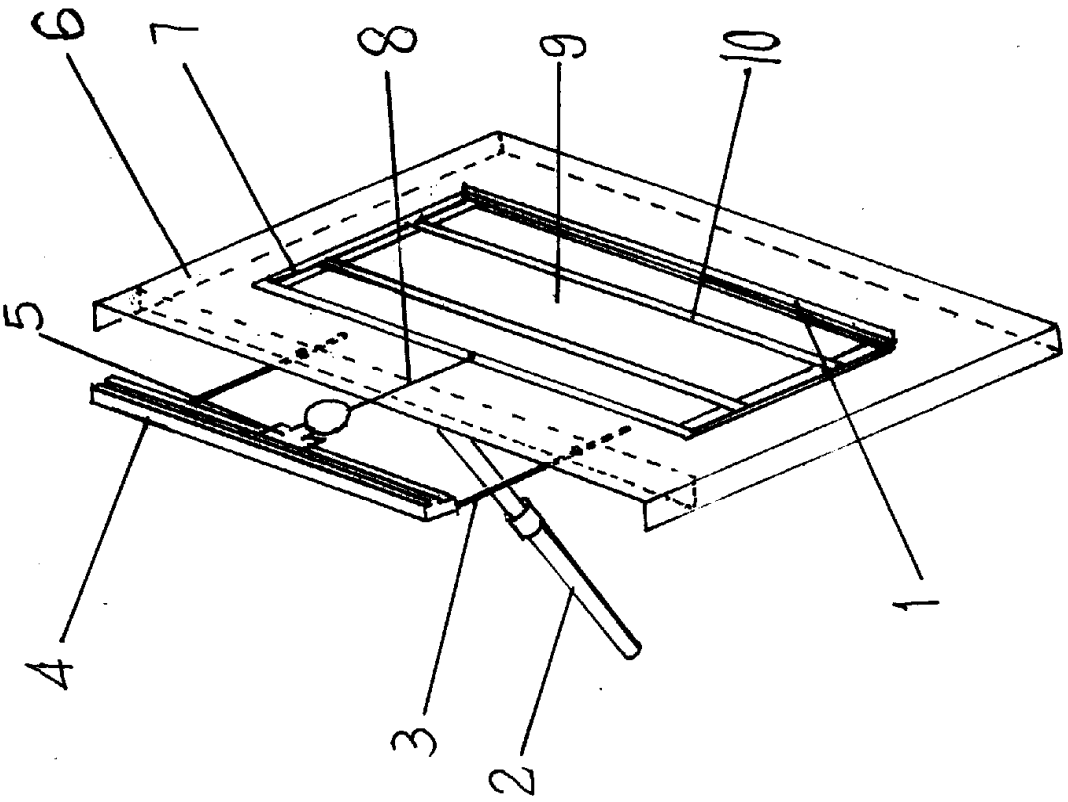

图 1

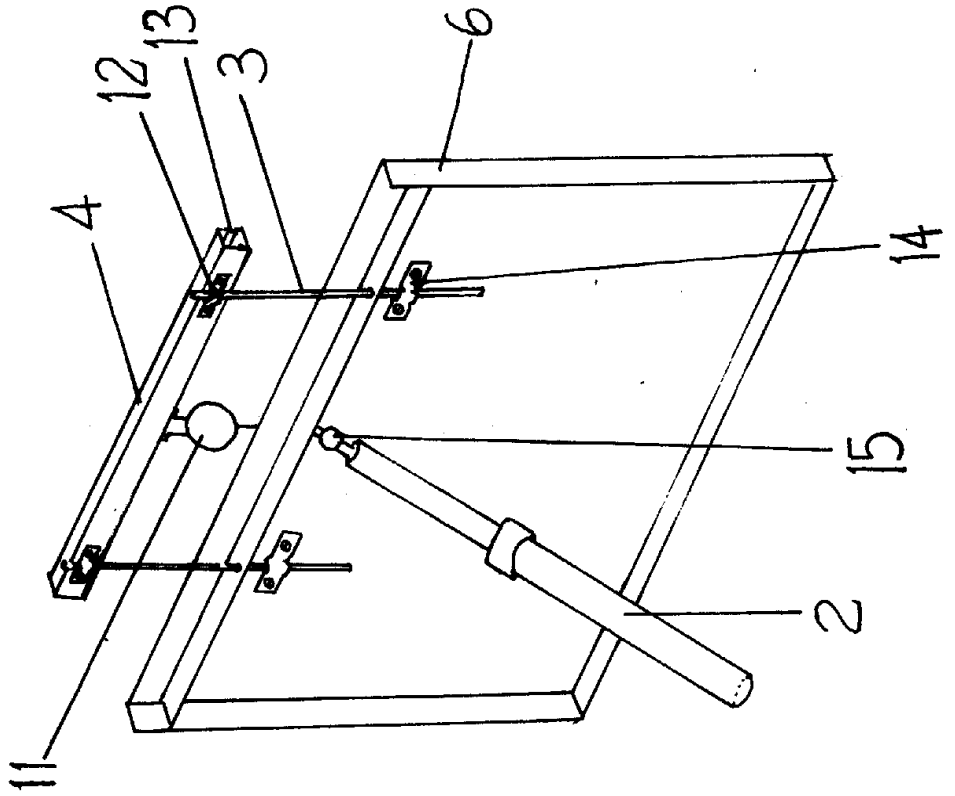

图 2

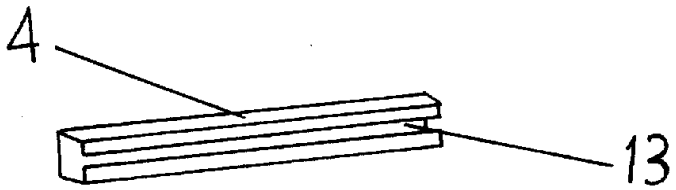

图 5

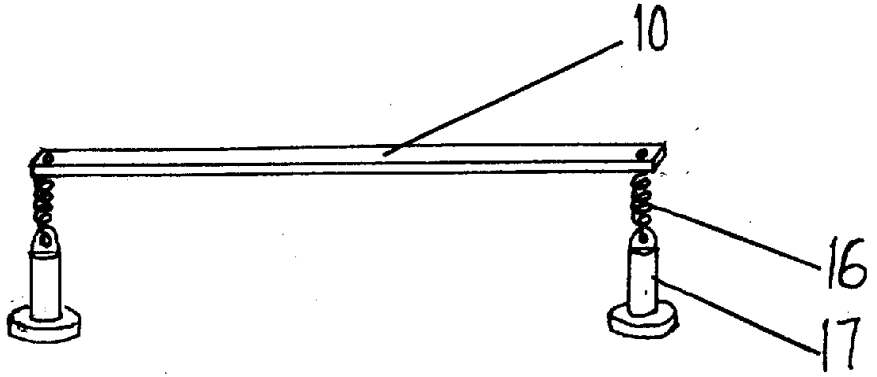

图 3

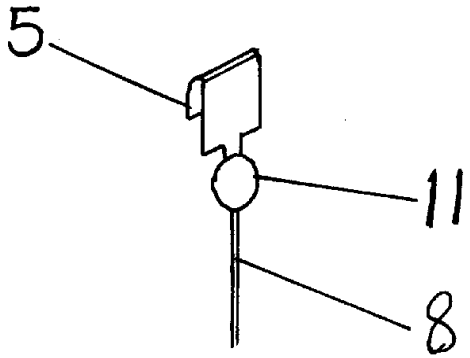

图 6

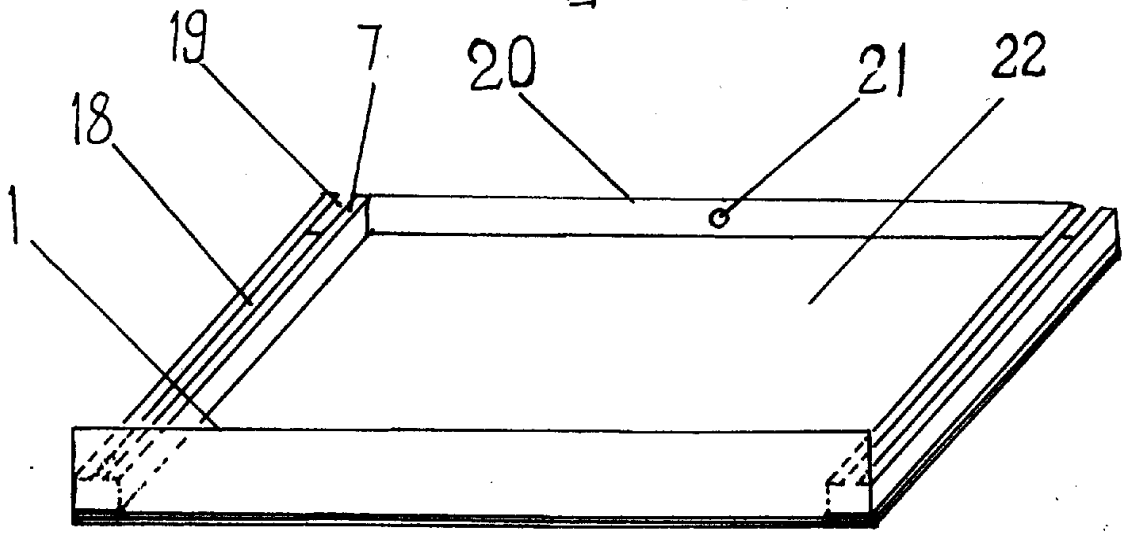

图 4