(19)中华人民共和国国家知识产权局

(12)实用新型专利

(10)授权公告号 CN 208113803 U
(45)授权公告日 2018.11.20

(21)申请号 201820209060.8

(22)申请日 2018.02.07

(73)专利权人 东山县华信食品有限公司
地址 363400 福建省漳州市东山县樟塘镇下湖村

(72)发明人 林火国

(51)Int.Cl.
A01K 63/04(2006.01)
B01D 35/02(2006.01)

权利要求书1页 说明书3页 附图2页

(54)实用新型名称

一种水产养殖池的排污设备

(57)摘要

本实用新型公开了一种水产养殖池的排污设备，包括养殖池、排污装置、固定装置、出口过滤网、养殖池出水口、养殖池进水口、排污进水口、排污出水口、进水管、过滤室、密封盖、高压水泵、握柄、污物过滤器、前侧过滤网和后侧过滤网，所述养殖池的边缘设置有固定装置，所述固定装置为支撑台；所述固定装置上设置有多个排污装置，所述排污装置的前侧设置有排污进水口。本水产养殖池的排污设备通过设置的高压水泵和过滤室，实现了污水过滤的同时，实现了养殖池内水的循环。相比现有的水产养殖池排污设备，本水产养殖池的排污设备结构简单，排污效果更好，使用方便。

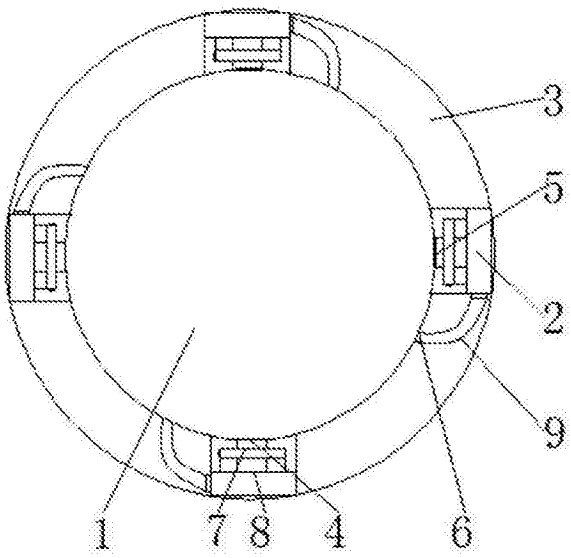

CN 208113803 U

1.一种水产养殖池的排污设备，包括养殖池(1)、排污装置(2)、固定装置(3)、出口过滤网(4)、养殖池出水口(5)、养殖池进水口(6)、排污进水口(7)、排污出水口(8)、进水管(9)、过滤室(10)、密封盖(11)、高压水泵(12)、握柄(13)、污物过滤器(14)、前侧过滤网(15)和后侧过滤网(16)，其特征在于，所述养殖池(1)的边缘设置有固定装置(3)；所述固定装置(3)上设置有多个排污装置(2)，所述排污装置(2)的前侧设置有排污进水口(7)，所述养殖池(1)的一侧和排污进水口(7)对应的位置设置有养殖池出水口(5)；所述排污装置的前部设置有过滤室(10)，所述过滤室(10)内设置有污物过滤器(14)，所述污物过滤器(14)的上部设置有握柄(13)；污物过滤器(14)的前侧设置有前侧过滤网(15)，污物过滤器(14)的后侧设置有后侧过滤网(16)，过滤室(10)的上部设置有密封盖(11)；所述排污装置(2)的后部设置有高压水泵(12)，所述过滤室(10)的后部设置有排污出水口(8)，所述排污出水口(8)通过连通管和高压水泵(12)的进水口连通，所述养殖池(1)的一侧设置有养殖池进水口(6)，所述高压水泵(12)的出水口通过进水管(9)和养殖池进水口(6)连通。

2.根据权利要求1所述的一种水产养殖池的排污设备，其特征在于，所述固定装置(3)为支撑台。

3.根据权利要求1所述的一种水产养殖池的排污设备，其特征在于，所述养殖池出水口(5)的内侧设置有出口过滤网(4)。

4.根据权利要求1所述的一种水产养殖池的排污设备，其特征在于，所述污物过滤器(14)的两侧设置有安装轨，过滤室(10)的两侧设置有和安装轨相配合的安装槽，污物过滤器(14)通过安装轨和安装槽的配合连接。

5.根据权利要求1所述的一种水产养殖池的排污设备，其特征在于，所述前侧过滤网(15)的网口大于后侧过滤网(16)的网口，过滤室(10)的底部设置排污口。

一种水产养殖池的排污设备

技术领域

[0001] 本实用新型涉及水产养殖排污设备领域，具体是一种水产养殖池的排污设备。

背景技术

[0002] 水产养殖是人为控制下繁殖、培育和收获水生动植物的生产活动。一般包括在人工饲养管理下从苗种养成水产品的全过程。广义上也可包括水产资源增殖。水产养殖有粗养、精养和高密度精养等方式。粗养是在中、小型天然水域中投放苗种，完全靠天然饵料养成水产品，如湖泊水库养鱼和浅海养贝等。精养是在较小水体中用投饵、施肥方法养成水产品，如池塘养鱼、网箱养鱼和围栏养殖等。高密度精养采用流水、控温、增氧和投喂优质饵料等方法，在小水体中进行高密度养殖，从而获得高产，如流水高密度养鱼、虾等。

[0003] 以往的养鱼方式多为粗放式的，如池塘、开放式流水池和网箱等，这些养鱼方式对环境和资源的依赖程度大，并且对环境会造成一定程度的污染。现在进入了工厂化的养殖发展阶段，然而工厂化养鱼的发展并不理想，工厂化养殖要依靠人工控制水温水质等条件，企业运营成本较高，因此，国内现有的养鱼工厂多半没有正常运行。因此急需开发一种具有创新的工程化循环流水养殖模式。其中对养殖池内的水质过滤和排污要求较高，现有技术中出现微滤器，其设备造价较高，维护成本也很高。

实用新型内容

[0004] 本实用新型的目的在于提供一种水产养殖池的排污设备，以解决上述背景技术中提出的问题。

[0005] 为实现上述目的，本实用新型提供如下技术方案：

[0006] 一种水产养殖池的排污设备，包括养殖池、排污装置、固定装置、出口过滤网、养殖池出水口、养殖池进水口、排污进水口、排污出水口、进水管、过滤室、密封盖、高压水泵、握柄、污物过滤器、前侧过滤网和后侧过滤网，所述养殖池的边缘设置有固定装置，所述固定装置为支撑台；所述固定装置上设置有多个排污装置，所述排污装置的前侧设置有排污进水口，所述养殖池的一侧和排污进水口对应的位置设置有养殖池出水口；所述排污装置的前部设置有过滤室，所述过滤室内设置有污物过滤器，所述污物过滤器的上部设置有握柄；污物过滤器的前侧设置有前侧过滤网，污物过滤器的后侧设置有后侧过滤网，过滤室的上部设置有密封盖；

[0007] 所述排污装置的后部设置有高压水泵，所述过滤室的后部设置有排污出水口，所述排污出水口通过连通管和高压水泵的进水口连通，所述养殖池的一侧设置有养殖池进水口，所述高压水泵的出水口通过进水管和养殖池进水口连通。

[0008] 作为本实用新型进一步的方案：所述养殖池出水口的内侧设置有出口过滤网。

[0009] 作为本实用新型再进一步的方案：所述污物过滤器的两侧设置有安装轨，过滤室的两侧设置有和安装轨相配合的安装槽，污物过滤器通过安装轨和安装槽的配合连接。

[0010] 作为本实用新型再进一步的方案：所述前侧过滤网的网口大于后侧过滤网的网

口。

[0011] 作为本实用新型再进一步的方案:所述过滤室的底部设置排污口。

[0012] 与现有技术相比,本实用新型的有益效果是:本水产养殖池的排污设备通过设置的高压水泵和过滤室,实现了污水过滤的同时,实现了养殖池内水的循环。相比现有的水产养殖池排污设备,本水产养殖池的排污设备结构简单,排污效果更好,使用方便。

附图说明

[0013] 图1为一种水产养殖池的排污设备的结构示意图。

[0014] 图2为一种水产养殖池的排污设备中的排污装置的结构示意图。

[0015] 图3为一种水产养殖池的排污设备中的过滤器的结构示意图。

[0016] 图中:包括养殖池1、排污装置2、固定装置3、出口过滤网4、养殖池出水口5、养殖池进水口6、排污进水口7、排污出水口8、进水管9、过滤室10、密封盖11、高压水泵12、握柄13、污物过滤器14、前侧过滤网15、后侧过滤网16。

具体实施方式

[0017] 下面将结合本实用新型实施例中的附图,对本实用新型实施例中的技术方案进行清楚、完整地描述,显然,所描述的实施例仅仅是本实用新型一部分实施例,而不是全部的实施例。基于本实用新型中的实施例,本领域普通技术人员在没有做出创造性劳动前提下所获得的所有其他实施例,都属于本实用新型保护的范围。

[0018] 请参阅图1～3,本实用新型实施例中,一种水产养殖池的排污设备,包括养殖池1、排污装置2、固定装置3、出口过滤网4、养殖池出水口5、养殖池进水口6、排污进水口 7、排污出水口8、进水管9、过滤室10、密封盖11、高压水泵12、握柄13、污物过滤器 14、前侧过滤网15和后侧过滤网16,所述养殖池1的边缘设置有固定装置3,所述固定装置3为支撑台;所述固定装置3上设置有多个排污装置2,所述排污装置2的前侧设置有排污进水口7,所述养殖池1的一侧和排污进水口7对应的位置设置有养殖池出水口5,所述养殖池出水口5的内侧设置有出口过滤网4,所述出口过滤网4用于阻挡水产品从养殖池出水口5流出;所述排污装置的前部设置有过滤室10,所述过滤室10内设置有污物过滤器14,所述污物过滤器14的上部设置有握柄13,污物过滤器14的两侧设置有安装轨,过滤室10的两侧设置有和安装轨相配合的安装槽,污物过滤器14通过安装轨和安装槽的配合连接;污物过滤器14的前侧设置有前侧过滤网15,污物过滤器14的后侧设置有后侧过滤网16,所述前侧过滤网15的网口大于后侧过滤网16的网口,过滤室10的底部设置排污口,过滤室10的上部设置有密封盖11;

[0019] 所述排污装置2的后部设置有高压水泵12,所述过滤室10的后部设置有排污出水口 8,所述排污出水口8通过连通管和高压水泵12的进水口连通,所述养殖池1的一侧设置有养殖池进水口6,所述高压水泵12的出水口通过进水管9和养殖池1进水口9连通。

[0020] 本实用新型的工作原理是:在使用时,通过高压水泵12的抽取,养殖池1内的污水从养殖池1进入过滤室10,通过污物过滤器14的过滤,污物留在过滤室10内;过滤后的水通过进水管9回流养殖池1,完成排污过程。排污完成后,打开过滤室10的密封盖11,取出污物过滤器14,倒出污物,实现对污物的清理。

[0021] 尽管参照前述实施例对本实用新型进行了详细的说明,对于本领域的技术人员来

说，其依然可以对前述各实施例所记载的技术方案进行修改，或者对其中部分技术特征进行等同替换，凡在本实用新型的精神和原则之内，所作的任何修改、等同替换、改进等，均应包含在本实用新型的保护范围之内。

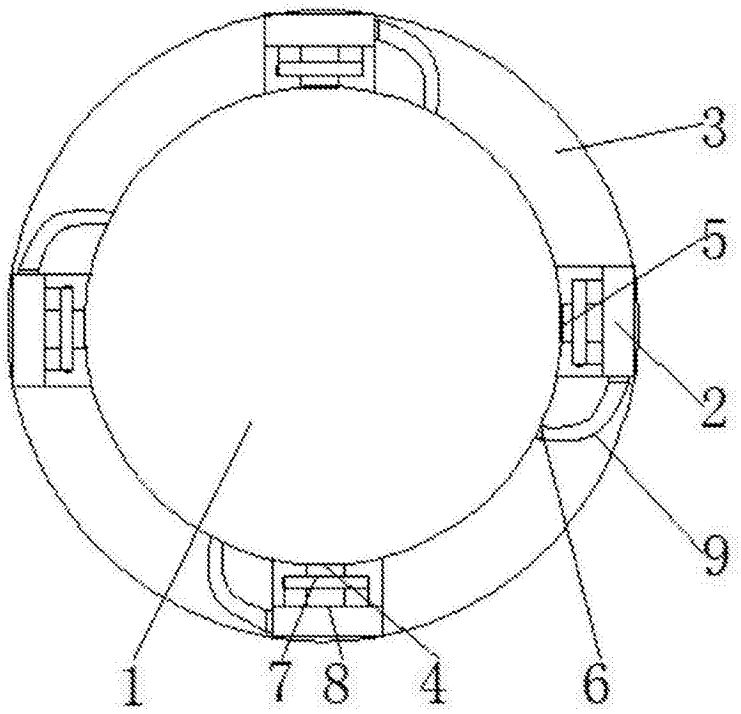

图1

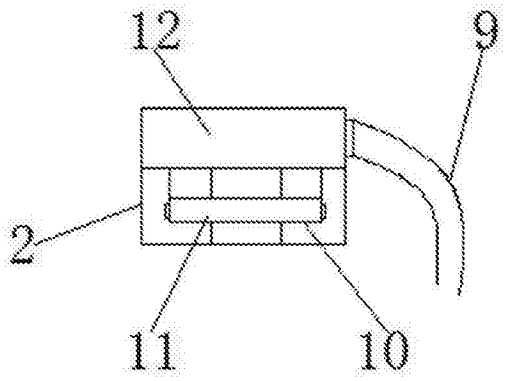

图2

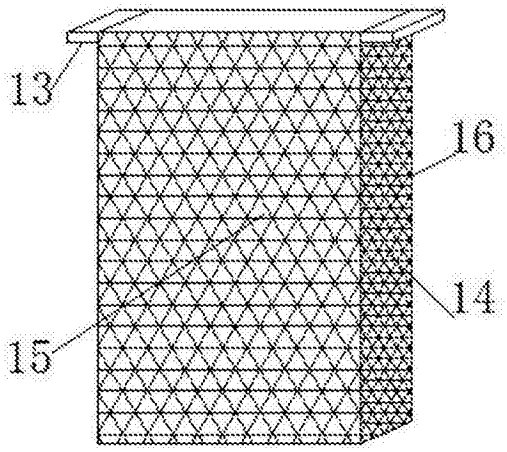

图3