(19)中华人民共和国国家知识产权局

(12)实用新型专利

(10)授权公告号 CN 203647092 U
(45)授权公告日 2014.06.18

(21)申请号 201320789262.1

(22)申请日 2013.12.05

(73)专利权人 南龙集团有限公司
地址 321300 浙江省金华市永康市五金科技工业园

(72)发明人 应高峰

(74)专利代理机构 杭州之江专利事务所（普通合伙） 33216
代理人 张费微

(51)Int.Cl.
A47J 27/21(2006.01)
A47J 41/02(2006.01)

权利要求书1页 说明书2页 附图2页

(54)实用新型名称

一种可加热式真空壶

(57)摘要

本实用新型公开了一种可加热式真空壶，包括真空壶体、壶盖、发热元件、底座、电源线，所述的壶盖与所述的真空壶体相连接，所述的电源线设置于所述的底座上，还包括固定块，所述的底座设置于真空壶体的底部，所述的固定块的底部设置有插头，所述的底座上设置有插座，所述的固定块通过所述的插头与所述的底座上的插座相插合，所述的发热元件一端从所述的真空壶体的侧面穿入所述的真空壶体内，发热元件的另一端固定于所述的固定块内并与所述的固定块底部的插头相连接。该可加热式真空壶内的液体烧开后，可在真空壶体内进行保温，而无需另外倒入保温瓶中，且真空壶体可隔绝热量，避免意外碰触而灼伤手部，十分方便。

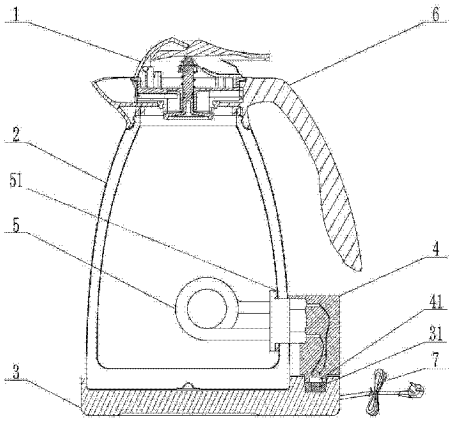

CN 203647092 U

1. 一种可加热式真空壶，包括真空壶体（2）、壶盖（1）、发热元件（5）、底座（3）、电源线（7），所述的壶盖（1）与所述的真空壶体（2）相连接，所述的电源线（7）设置于所述的底座（3）上，其特征在于：还包括固定块（4），所述的底座（3）设置于真空壶体（2）的底部，所述的固定块（4）的底部设置有插头（41），所述的底座（3）上设置有插座（31），所述的固定块（4）通过所述的插头（41）与所述的底座（3）上的插座（31）相插合，所述的发热元件（5）一端从所述的真空壶体（2）的侧面穿入所述的真空壶体（2）内，发热元件（5）的另一端固定于所述的固定块（4）内并与所述的固定块（4）底部的插头（41）相连接。

2. 根据权利要求 1 所述的一种可加热式真空壶，其特征在于：还包括弹簧（11）、塞体（12），所述的壶盖（1）内设置有排气孔（13），所述的排气孔（13）与壶盖（1）外部相连通，所述的弹簧（11）和塞体（12）分别位于壶盖（1）内，所述的弹簧（11）一端与壶盖 (1) 内壁相抵触，弹簧（11）另一端将塞体（12）压抵在排气孔（13）上。

3. 根据权利要求 1 所述的一种可加热式真空壶，其特征在于：所述的发热元件（5）上环套有密封圈（51）。

4. 根据权利要求 1 所述的一种可加热式真空壶，其特征在于：所述的底座（3）为塑胶底座。

5. 根据权利要求 1 所述的一种可加热式真空壶，其特征在于：所述的发热元件（5）为发热盘或发热棒。

6. 根据权利要求 1 所述的一种可加热式真空壶，所述的壶盖（1）上还设置有手柄（6）。

一种可加热式真空壶

技术领域

[0001] 本实用新型涉及真空壶，尤其涉及一种可加热式真空壶。

背景技术

[0002] 目前市场上的真空壶没有加热功能，壶内的热水需要从其它的加热器加热好再倒入壶内，十分不便，因此申请人在真空壶的基础上开发了加热功能，使得真空壶既有保温功能又有加热功能，如申请人之前申请的申请号为“201320499310.3”，名称为“一种可加热真空壶”的专利，但该结构的发热装置为从下至上穿入真空壶体中，由于发热装置具有一定的长度，因此为达到充分的加热效果，真空壶内水位需超过发热装置，较为不便。

发明内容

[0003] 本实用新型针对现有技术中存在的加热不便等缺陷，提供了一种新的可加热式真空壶。

[0004] 为了解决上述技术问题，本实用新型通过以下技术方案实现：

[0005] 一种可加热式真空壶，包括真空壶体、壶盖、发热元件、底座、电源线，所述的壶盖与所述的真空壶体相连接，所述的电源线设置于所述的底座上，还包括固定块，所述的底座设置于真空壶体的底部，所述的固定块的底部设置有插头，所述的底座上设置有插座，所述的固定块通过所述的插头与所述的底座上的插座相插合，所述的发热元件一端从所述的真空壶体的侧面穿入所述的真空壶体内，发热元件的另一端固定于所述的固定块内并与所述的固定块底部的插头相连接。

[0006] 真空壶体内的液体烧开后，可直接在真空壶体内进行保温，而无需另外倒入保温瓶中，且真空壶体可隔绝热量，避免意外碰触而灼伤手部，发热元件的另一端固定在固定块内，固定块上的插头与底座上的插座相插合使得发热元件与底座牢固连接，即使不小心使得真空壶翻倒，真空壶体与底座也不会脱离，更加安全实用，使用时只需接通电源线，发热元件即可对真空壶体内的液体进行加热，十分方便。

[0007] 作为优选，上述所述的一种可加热式真空壶，还包括弹簧、塞体，所述的壶盖内设置有排气孔，所述的排气孔与壶盖外部相连通，所述的弹簧和塞体分别位于壶盖内，所述的弹簧一端与壶盖内壁相抵触，另一端将塞体压抵在排气孔上。加热时真空壶体内部膨胀的气体将推动塞体，使塞体不再压抵于排气孔上，气体经排气孔流到壶盖外部后，真空壶体内气压下降，确保真空壶加热时的安全性，此时塞体在弹簧的作用力下再次压抵于排气孔上，避免液体溅出，更加安全。

[0008] 作为优选，上述所述的一种可加热式真空壶，所述的发热元件上环套有密封圈。使真空壶体的封水性能更好。

[0009] 作为优选，上述所述的一种可加热式真空壶，所述的底座为塑胶底座。更轻便且更加节约成本。

[0010] 作为优选，上述所述的一种可加热式真空壶，所述的发热元件为发热盘或发热棒。

加热效果更好，更加省电。

[0011] 作为优选，上述所述的一种可加热式真空壶，所述的壶盖上还设置有手柄。方便拿取。

附图说明

[0012] 图 1 为本实用新型一种可加热式真空壶的剖面结构示意图；

[0013] 图 2 为本实用新型中壶盖的剖面结构示意图。

具体实施方式

[0014] 下面结合附图 1-2 和具体实施方式对本实用新型作进一步详细描述，但它们不是对本实用新型的限制：

[0015] 实施例 1

[0016] 如图 1、图 2 所示，一种可加热式真空壶，包括真空壶体 2、壶盖 1、发热元件 5、底座 3、电源线 7，所述的壶盖 1 与所述的真空壶体 2 相连接，所述的电源线 7 设置于所述的底座 3 上，还包括固定块 4，所述的底座 3 设置于真空壶体 2 的底部，所述的固定块 4 的底部设置有插头 41，所述的底座 3 上设置有插座 31，所述的固定块 4 通过所述的插头 41 与所述的底座 3 上的插座 31 相插合，所述的发热元件 5 一端从所述的真空壶体 2 的侧面穿入所述的真空壶体 2 内，发热元件 5 的另一端固定于所述的固定块 4 内并与所述的固定块 4 底部的插头 41 相连接。

[0017] 使用时，只需通过电源线 7 接通电源，发热元件 5 便会对真空壶体 2 内的液体进行加热，加热完毕后，无需将液体倒入保温壶中保温，真空壶体 2 自身即可对真空壶体 2 内液体进行保温，且由于真空壶体 2 隔绝了热量的传递，加热完毕后，不会因意外碰触真空壶体 2 的表面而灼烧手部，更加安全实用；当需要倒出真空壶体 2 内的液体时，可直接将真空壶体 2 连同固定块 4 一起拿起，此时固定块 4 与底座 3 分离，倒水完毕后，将固定块 4 底部的插头 41 对准底座 3 上的插座 31，并将真空壶体 2 整体放置于底座 3 即可，十分方便。

[0018] 作为优选，还包括弹簧 11、塞体 12，所述的壶盖 1 内设置有排气孔 13，所述的排气孔 13 与壶盖 1 外部相连通，所述的弹簧 11 和塞体 12 分别位于壶盖 1 内，所述的弹簧 11 一端与壶盖 1 内壁相抵触，另一端将塞体 12 压抵在排气孔 13 上。

[0019] 作为优选，所述的发热元件 5 上环套有密封圈 51。

[0020] 作为优选，所述的底座 3 为塑胶底座。

[0021] 作为优选，所述的发热元件 5 为发热盘或发热棒。

[0022] 作为优选，所述的壶盖 1 上还设置有手柄 6。

[0023] 总之，以上所述仅为本实用新型的较佳实施例，凡依本实用新型申请专利的范围所作的均等变化与修饰，皆应属本实用新型的涵盖范围。

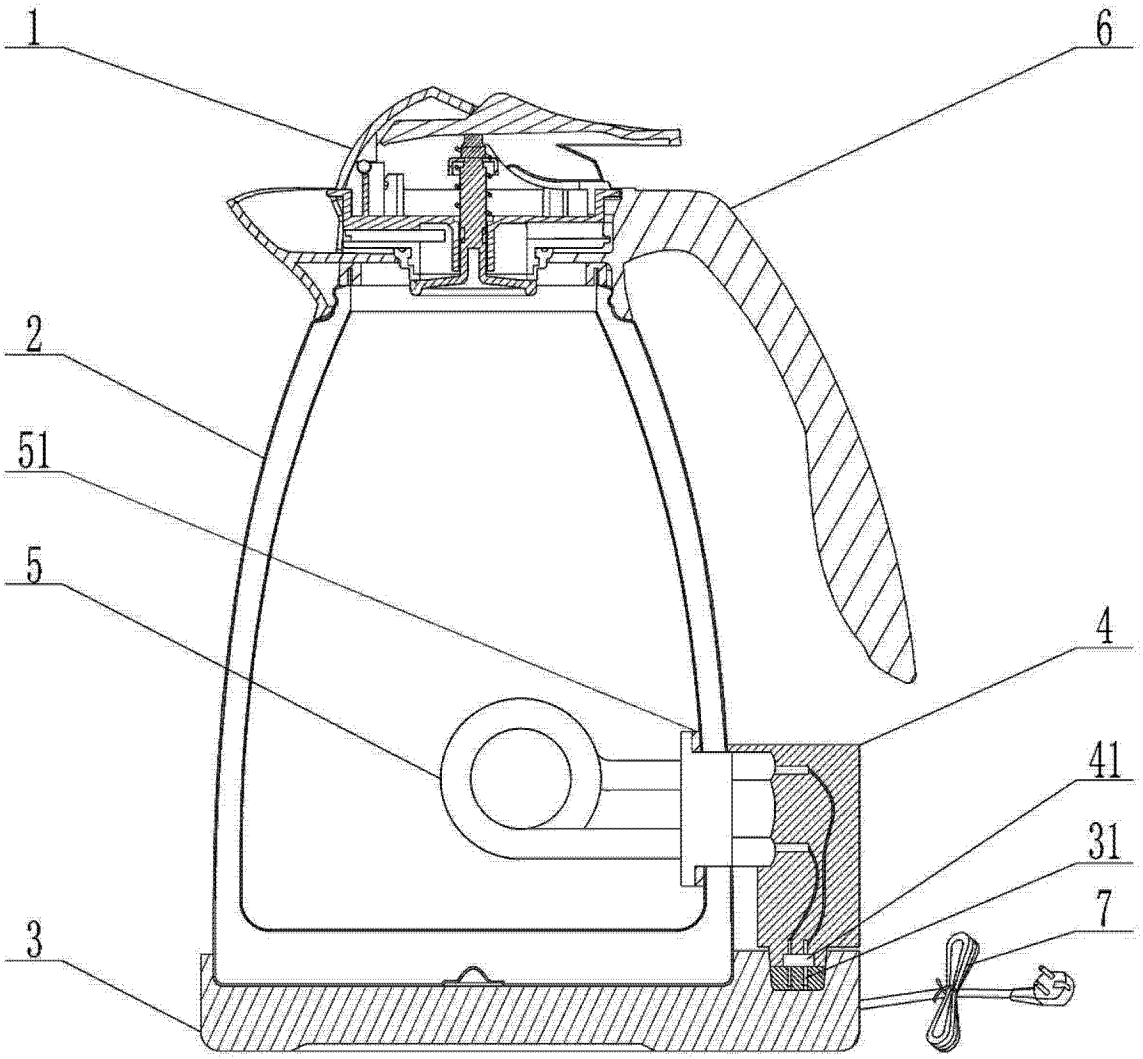

图 1

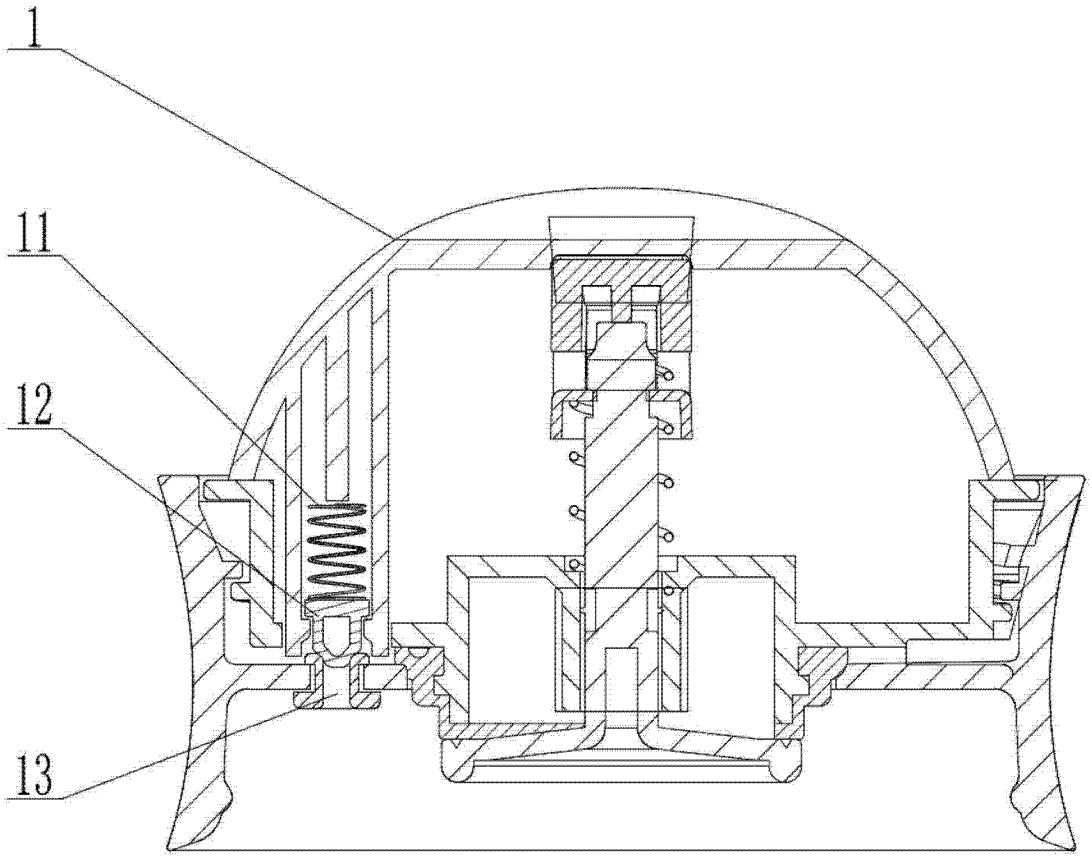

图 2