(19)中华人民共和国国家知识产权局

(12)发明专利申请

(10)申请公布号 CN 103204207 A
(43)申请公布日 2013.07.17

(21)申请号 201310083199.4

(22)申请日 2013.03.15

(71)申请人 洛阳讯罗计算机技术有限公司
地址 471000 河南省洛阳市高新区丰华路6号银昆科技园1号楼四层A16

(72)发明人 黄君佳 宋福建 赵超勇 黄君雄 唐思膑

(74)专利代理机构 洛阳市凯旋专利事务所 41112
代理人 陆君

(51)Int.Cl.
B62K 11/00(2013.01)

权利要求书1页 说明书1页 附图1页

(54)发明名称

一种自发电充电两轮电动车

(57)摘要

本发明涉及自发电充电电动车技术领域，公开一种自发电充电两轮电动车，包括：后轮、电动机、控制器电瓶、发电机、前轮，所述发电机设置在电动车前轮上，所述发电机的输出电压与控制器电瓶输入端相连，控制器电瓶输出端与后轮上设置的电动机相连。本发明具有自行充电的功能，能够使运行的两轮电动车带动前轮上发电机高速旋转发电，为控制器电瓶的一组备用电瓶进行充电。解决了两轮电动车不能自行发电的问题，节省了骑车人的工作时间。

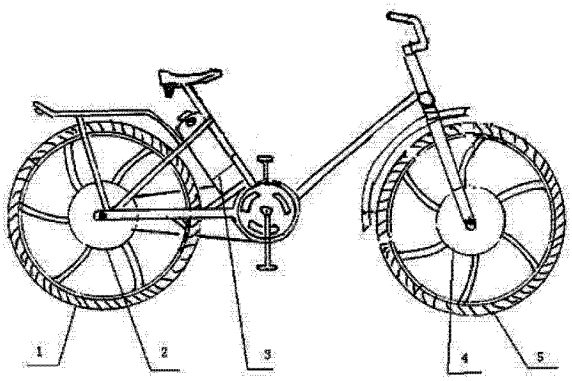

CN 103204207 A

1. 一种自发电充电两轮电动车，其特征在于：包括：后轮 (1)、电动机 (2)、控制器电瓶 (3)、发电机 (4)、前轮 (5)，所述发电机 (4) 设置在电动车前轮 (5) 上，所述发电机 (4) 的输出电压与控制器电瓶 (3) 输入端相连，控制器电瓶 (3) 输出端与后轮 (1) 上设置的电动机 (2) 相连。

2. 如权利要求 1 所述的一种自发电充电两轮电动车，其特征在于：所述控制器电瓶 (3) 由充电器电路、控制器电路和两组电瓶连接构成，其中，两组电瓶之间设置有与充放电转换开关。

一种自发电充电两轮电动车

技术领域

[0001] 本发明涉及自发电充电电动车技术领域，尤其涉及一种自发电充电两轮电动车。

背景技术

[0002] 目前，市场上电动车形式多样，但是还有不足之处，如当电动车缺电就会给骑车的人带来不便，不能使用，需要停车找充电站充电，耽误骑车人的工作时间。

发明内容

[0003] 为克服现有技术的不足，本发明提出一种自发电充电两轮电动车。具有自行充电的功能，解决了电动车不能自行发电的问题，节省骑车人的工作时间。

[0004] 为实现上述发明目的，本发明采用如下技术方案：

一种自发电充电两轮电动车，包括：后轮、电动机、控制器电瓶、发电机、前轮，所述发电机设置在电动车前轮上，所述发电机的输出电压与控制器电瓶输入端相连，控制器电瓶输出端与后轮上设置的电动机相连。

[0005] 一种自发电充电两轮电动车，所述控制器电瓶由充电器电路、控制器电路和两组电瓶连接构成，其中，两组电瓶之间设置有与充放电转换开关。

[0006] 由于采用如上所述的技术方案，本发明具有如下优越性：

一种自发电充电两轮电动车，具有自行充电的功能，能够使运行的两轮电动车带动前轮上发电机高速旋转发电，为控制器电瓶的一组备用电瓶进行充电。解决了两轮电动车不能自行发电的问题，节省了骑车人的工作时间。

附图说明

[0007] 图 1 是自发电充电两轮电动车的结构示意图：

图中：1、后轮；2、电动机；3、控制器电瓶；4、发电机；5、前轮。

具体实施方式

[0008] 如图 1 所示，一种自发电充电两轮电动车，包括：后轮 1、电动机 2、控制器电瓶 3、发电机 4、前轮 5，所述发电机 4 设置在电动车前轮 5 上，所述发电机 4 的输出电压与控制器电瓶 3 输入端相连，控制器电瓶 3 输出端与后轮 1 上设置的电动机 2 相连。

[0009] 所述控制器电瓶 3 由充电器电路、控制器电路和两组电瓶连接构成，其中，两组电瓶之间设置有与充放电转换开关。

[0010] 该自发电充电两轮电动车使用时，通过连接在后轮 1 的电动机 2 转动，两轮电动车运行；使安装在前轮 5 上的发电机 4 高速旋转发电，为控制器电瓶 3 的一组备用电瓶进行充电。两组电瓶的另一组电源通过控制器电路为后轮 1 上的电动机 2 供电，当连接后轮 1 上电动机 2 的一组电瓶缺电时，通过充放电转换开关将备用电瓶接通，解决了两轮电动车不能自行发电的问题，节省了骑车人的工作时间。

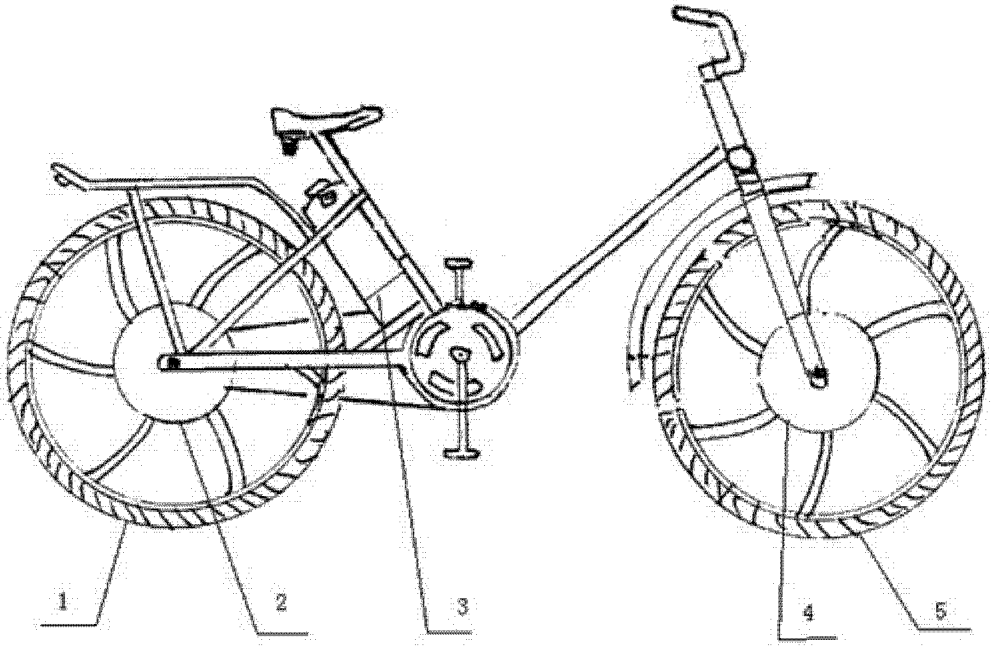

图 1