(19) Republik Österreich Patentamt

(11) Nummer: AT 397 611 B

(12) # PATENTSCHRIFT

(21) Anmeldenummer: 670/92

(51) Int.Cl.[5] : A61F 13/02

(22) Anmeldetag: 2. 4.1992

(42) Beginn der Patentdauer: 15.10.1993

(45) Ausgabetag: 25. 5.1994

(56) Entgegenhaltungen:

FR-PS1336115

(73) Patentinhaber:

MEYER ERICH
A-3830 WAIDHOFEN/THAYA, NIEDERÖSTERREICH (AT).

(54) WUNDVERBANDPFLASTER MIT SAUGFÄHIGER VERPACKUNGSHÜLLE

(57) Die Innenseite der Verpackung eines Wundverbandpflasters (2) besteht aus saugfähigem Wundreinigungsmaterial (1) bzw. ist sie mit einer saugfähigen Oberfläche beschichtet.

Es kann auch die Wundauflageschutzfolie (4) des Pflasters (2) als saugfähige Reinigungs- und Desinfektionsfolie ausgebildet sein.

Die saugfähigen Wundreinigungsmaterialien (1), (4) können mit Desinfektionsmittel bzw. Reinigungsmittel behandelt oder durchsetzt sein.

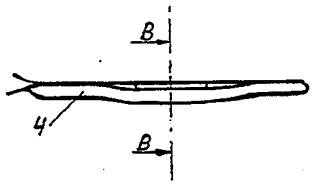

AT 397 611 B

Wundverbandspflaster (sogenannte Strips) werden in verschiedenen Größen einzeln verpackt hergestellt und gehören zur Standardausrüstung jeder Auto-, Reise- od. Hausapotheke.

In keineren Reise- bzw. Autoapotheken sind meist aus Platzgründen keine Mulltupfer, Zellstoff od. ähnl. saugfähiges Material zur Reinigung der Wunde beigepackt.

Bei Verwendung von herkömmlichen Mulltupfern, Zellstoff etc. sind diese meist aufwendig verpackt und stellen somit ein zusätzliches Platz- bzw. Müllproblem dar.

Die neue Erfindung erfüllt die Anforderung einer sterilen Verpackung von Verbandspflaster und Reinigungsmaterial mit einer Verpackungshülle.

Die wesentlichen Merkmale der Erfindung sind in den Patentansprüchen dargelegt.

Erfindungsgemäßes Wundverbandspflaster mit saugfähiger Verpackungshülle besteht im wesentlichen aus herkömmlichem Verbandspflaster (2) mit Wundauflage (3), dessen Verpackungshülle innenseitig aus saugfähigem Material (1), Zellstoff od. ähnl. besteht, Fig. 1 u. 2. Fig. 3 u. 4 zeigen die Möglichkeit, Wundauflagenschutzfolie (4) als sterile Reinigungsfolie auszubilden, wodurch die äußere Verpackungshülle zur Gänze entfällt. Weiters entfällt auch eine zusätzliche sterile Verpackung dieses Reinigungs- bzw. Desinfektionsmaterials.

Das saugfähige Reinigungsmaterial kann nach Bedarf mit Reinigungs- bzw. Desinfektionsmittel behandelt bzw. durchsetzt sein, wodurch gleichzeitig eine bessere Reinigung u. Desinfektion der Wunde ermöglicht wird.

Patentansprüche

1. Wundverbandspflaster mit saugfähiger Verpackungshülle, **dadurch gekennzeichnet**, daß die sterile Innenseite der Verpackung aus saugfähigem Material (1), insbesondere Wundreinigungsmaterial, besteht od. mit einer saugfähigen Oberfläche beschichtet ist (Fig.1 u. 2).

2. Wundverbandspflaster nach Anspruch 1, **dadurch gekennzeichnet**, daß die Wundauflagenschutzfolie (4) des Pflasters (2) als saugfähige Reinigungs- u. Desinfektionsfolie ausgebildet ist (Fig. 3 u. 4).

3. Wundverbandspflaster nach den Ansprüchen 1 und 2, **dadurch gekennzeichnet**, daß das auf der Innenseite der Verpackung angebrachte Wundreinigungsmaterial (1) bzw. die saugfähige Wundauflagenschutzfolie (4) mit Desinfektionsmittel bzw. Reinigungsmittel behandelt od. durchsetzt ist.

Hiezu 1 Blatt Zeichnungen

ÖSTERREICHISCHES PATENTAMT Patentschrift Nr. AT 397 611 B

Ausgegeben 25. 5.1994 Int. Cl.[5]: A61F 13/02
Blatt 1

Fig. 1

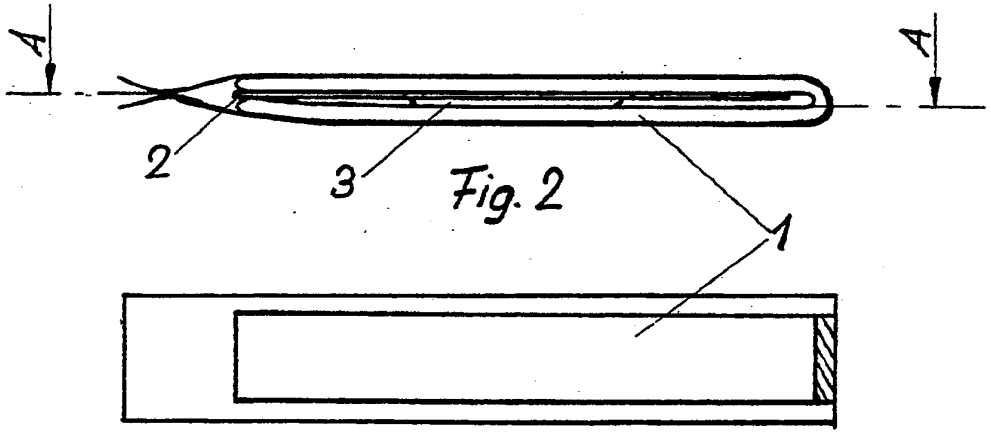

Fig. 2

Fig. 3

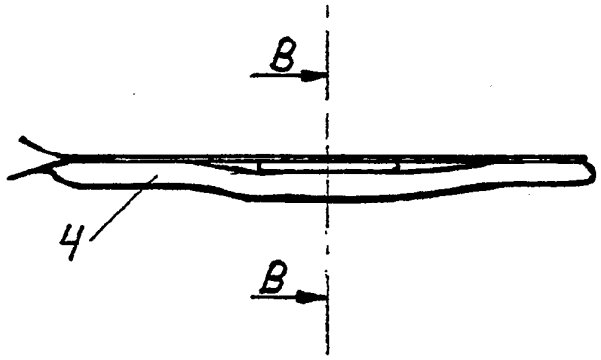

Fig. 4

