(19)中华人民共和国国家知识产权局

(12)实用新型专利

(10)授权公告号 CN 205105921 U
(45)授权公告日 2016.03.30

(21)申请号 201520925795.7

(22)申请日 2015.11.19

(73)专利权人 山东东粮农业科技有限公司
地址 272300 山东省济宁市鱼台县唐马镇宗庄村西首

(72)发明人 张晓金 陈留峰 郭明兴

(74)专利代理机构 青岛发思特专利商标代理有限公司 37212
代理人 巩同海

(51)Int.Cl.
A01K 1/00(2006.01)
A01K 5/00(2006.01)
A01K 7/00(2006.01)
A01K 1/01(2006.01)

权利要求书1页 说明书2页 附图1页

(54)实用新型名称

便于通风排粪的猪舍

(57)摘要

本实用新型涉及一种便于通风排粪的猪舍，属于动物房舍领域，包括猪舍墙体和猪舍墙体支撑的猪舍顶，本实用新型的技术要点在于：猪舍墙体的一侧上设有百叶窗，在猪舍墙体相对的另一侧上设有臭氧发生器与双向风机，猪舍的底部设有缝隙底板，缝隙底板下方设有排污斜坡，排污斜坡的最低处设有排污槽。本实用新型猪舍墙体外设置的臭氧发生器、双向风机与百叶窗配合使用，为猪舍提供了消毒系统与通风系统；在猪舍底部设置的缝隙底板，缝隙底板下方设有排污斜坡，便于粪便的排放，时刻保持猪舍内的卫生。

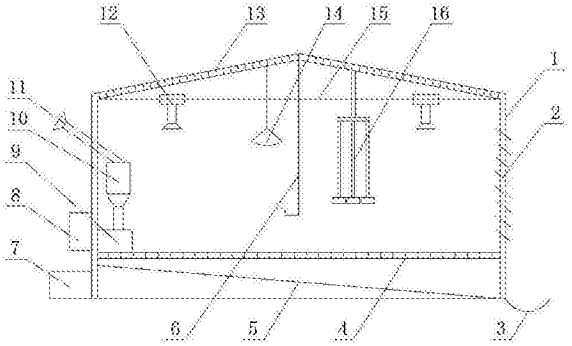

CN 205105921 U

1.一种便于通风排粪的猪舍，包括猪舍墙体(1)和猪舍墙体(1)支撑的猪舍顶(13)，其特征在于：所述猪舍墙体(1)的一侧上设有百叶窗(2)，在猪舍墙体(1)相对的另一侧上设有臭氧发生器(7)与双向风机(8)，猪舍的底部设有缝隙底板(4)，缝隙底板(4)下方设有排污斜坡(5)，排污斜坡(5)的最低处设有排污槽(3)。

2.根据权利要求1所述的便于通风排粪的猪舍，其特征在于：猪舍内靠近墙体设有食槽(9)，食槽(9)上方安装有喂料装置(10)和进料管(11)，猪舍内设有饮水装置(16)。

3.根据权利要求1所述的便于通风排粪的猪舍，其特征在于：猪舍内设有加热灯(14)。

4.根据权利要求1所述的便于通风排粪的猪舍，其特征在于：所述猪舍顶(13)是由条状百叶片组合而成，猪舍墙体(1)外设有与猪舍顶(13)驱动联接的旋转轴(6)。

5.根据权利要求1所述的便于通风排粪的猪舍，其特征在于：所述猪舍顶(13)的下端设有导轨(15)，导轨(15)上设有洒水装置(12)。

便于通风排粪的猪舍

技术领域

[0001] 本实用新型涉及一种便于通风排粪的猪舍，属于动物房舍领域。

背景技术

[0002] 在生猪的养殖过程中，随着集约化、高密度饲养方式的发展，养猪业中的环境问题越来越受到重视，猪的生长、健康、繁殖、饲料利用效率都受到猪舍环境的制约，温度、湿度、空气等环境因素都是养猪生产有效进行的重要因素。现有的猪舍大多都是简单的单元格局，没有专门的饮水系统、通风系统、消毒设施以及排粪装置，气体和粪便难以排出，使得猪舍内的环境较差，严重影响了猪的生长发育，发病率高。

实用新型内容

[0003] 本实用新型的目的是要解决现有技术中存在的不足，提供一种通风性、消毒性良好的便于通风排粪的猪舍。

[0004] 本实用新型是通过以下技术方案实现的：

[0005] 即一种便于通风排粪的猪舍，包括猪舍墙体和猪舍墙体支撑的猪舍顶，猪舍墙体的一侧上设有百叶窗，在猪舍墙体相对的另一侧上设有臭氧发生器与双向风机，猪舍的底部设有缝隙底板，缝隙底板下方设有排污斜坡，排污斜坡的最低处设有排污槽。

[0006] 猪舍墙体外设置的臭氧发生器、双向风机与百叶窗配合使用，为猪舍提供了消毒系统与通风系统；在猪舍底部设置的缝隙底板，缝隙底板下方设有排污斜坡，便于粪便的排放，时刻保持猪舍内的卫生。

[0007] 猪舍内靠近墙体设有食槽，食槽上方安装有喂料装置和进料管，猪舍内设有饮水装置。提高了养猪的工作效率和饲养质量。

[0008] 猪舍内设有加热灯，为猪舍提供照明的同时还可以保持猪舍内的环境温度。

[0009] 所述猪舍顶是由条状百叶片组合而成，猪舍墙体外设有与猪舍顶驱动联接的旋转轴。便于阳光照进猪舍，在下雨天关闭猪舍顶，有利于保持猪舍内的环境。

[0010] 所述猪舍顶的下端设有导轨，导轨上设有洒水装置，方便定期为猪舍进行全面的清理，保证猪舍的卫生状况。

[0011] 工作过程与原理：

[0012] 利用喂料装置和饮水装置为猪提供生长所需的食物和水，在天气晴朗时操控旋转轴打开猪舍顶的百叶片，阳光能够照射进猪舍，下雨天时关闭猪舍顶的百叶片，控制加热灯可以为猪舍提供照明，同时还可以保持猪舍内的环境温度，猪舍需要消毒时，打开臭氧发生器与双向风机，双向风机向内吹风，此时关闭百叶窗，双向风机将臭氧吹入猪舍，当猪舍需要通风换气时，发开双风机，双向风机向外抽风，同时打开百叶窗，完成换气，粪便由缝隙底板落到排污斜坡上，最后被收集到排污槽中。

[0013] 与现有技术相比，本实用新型所具有的有益效果是：

[0014] 1、猪舍墙体外设置的臭氧发生器、双向风机与百叶窗配合使用，为猪舍提供了消

毒系统与通风系统;在猪舍底部设置的缝隙底板,缝隙底板下方设有排污斜坡,便于粪便的排放,时刻保持猪舍内的卫生。

[0015] 2、猪舍内靠近墙体设有食槽,食槽上方安装有喂料装置和进料管,猪舍内设有饮水装置。提高了养猪的工作效率。

[0016] 3、猪舍内设有加热灯,为猪舍提供照明的同时还可以保持猪舍内的环境温度。

[0017] 4、猪舍顶是由条状百叶片组合而成,猪舍墙体外设有与猪舍顶驱动联接的旋转轴。便阳光照进猪舍,在下雨天关闭猪舍顶,有利于保持猪舍的环境。

[0018] 5、猪舍顶的下端设有导轨,导轨上设有洒水装置,方便定期为猪舍进行全面的清理,保证猪舍的卫生状况。

附图说明

[0019] 图1为本实用新型的结构示意图。

[0020] 图中:1、猪舍墙体;2、百叶窗;3、排污槽;4、缝隙底板;5、排污斜坡;6、旋转轴;7、臭氧发生器;8、双向风机;9、食槽;10、喂料装置;11、进料管;12、洒水装置;13、猪舍顶;14、加热灯;15、导轨;16、饮水装置。

具体实施方式

[0021] 下面对照附图,对本实用新型的具体实施方式作进一步详细的说明。

[0022] 如图1所示的便于通风排粪的猪舍,包括猪舍墙体1和猪舍墙体1支撑的猪舍顶13,猪舍内靠近墙体设有食槽9,食槽9上方安装有喂料装置10和进料管11,猪舍内设有饮水装置16,猪舍内还设有加热灯14,猪舍墙体1的一侧上设有百叶窗2,在猪舍墙体1相对的另一侧上设有臭氧发生器7与双向风机8,猪舍的底部设有缝隙底板4,缝隙底板4下方设有排污斜坡5,排污斜坡5的最低处设有排污槽3,猪舍顶13是由条状百叶片组合而成,猪舍墙体1外设有与猪舍顶13驱动联接的旋转轴6,猪舍顶13的下端设有导轨15,导轨15上设有洒水装置12。

[0023] 工作过程:

[0024] 利用喂料装置10和饮水装置16为猪提供生长所需的食物和水,在天气晴朗时操控旋转轴6打开猪舍顶13的百叶片,阳光能够照射进猪舍,下雨天时关闭猪舍顶13的百叶片,控制加热灯14可以为猪舍提供照明,同时还可以保持猪舍内的环境温度,猪舍需要消毒时,打开臭氧发生器7与双向风机8,双向风机8向内吹风,此时,要关闭百叶窗2,双向风机8将臭氧吹入猪舍,当猪舍需要通风换气时,发开双向风机8,双向风机8向外抽风,同时打开百叶窗2,完成换气,粪便由缝隙底板4落到排污斜坡5上,最后被收集到排污槽3中。

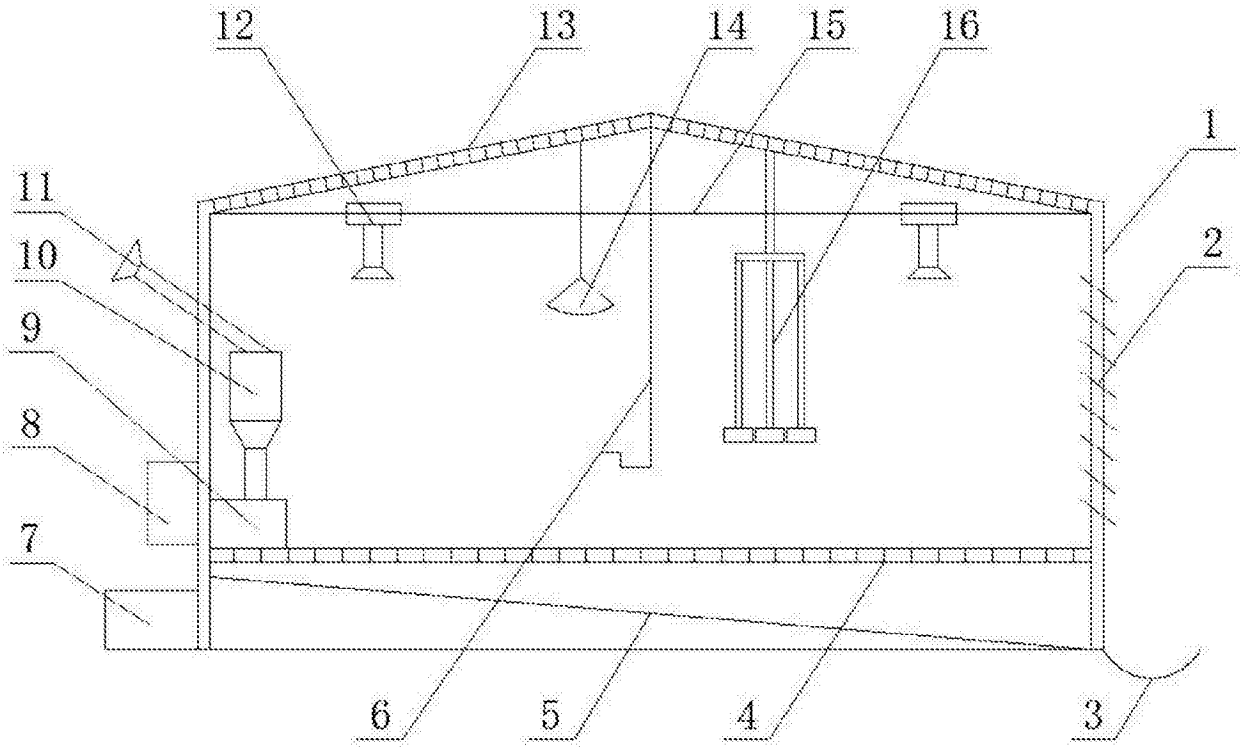

图1