(19)中华人民共和国国家知识产权局

(12)实用新型专利

(10)授权公告号 CN 207990533 U
(45)授权公告日 2018.10.19

(21)申请号 201820256526.X

(22)申请日 2018.02.13

(73)专利权人 北流市鸿牌金属建材有限公司
地址 537400 广西壮族自治区玉林市北流市民乐机械产业园

(72)发明人 林生文

(74)专利代理机构 广州嘉权专利商标事务所有限公司 44205
代理人 王国标

(51)Int.Cl.
F21V 19/00(2006.01)
F21V 3/00(2015.01)
F21V 17/16(2006.01)
F21Y 115/10(2016.01)

权利要求书1页 说明书3页 附图2页

(54)实用新型名称

一种氛围灯安装架

(57)摘要

本实用新型公开一种氛围灯安装架，包括为铝质型材的板体，板体包括竖直设置的安装板，安装板上设有上连接板、下连接板，上连接板的右侧、下连接板的右侧之间设有安装口，安装板、上连接板、下连接板围成一个元件容纳腔，元件容纳腔内设有上灯条固定槽、下灯条固定槽，上灯条固定槽的左侧、右侧槽壁上均设有上卡槽，下灯条固定槽的左侧、右侧槽壁上均设有下卡槽，上灯条固定槽、下灯条固定槽的左右位置错位设置。由于上灯条固定槽、下灯条固定槽的左右位置错位设置，故上灯条固定槽、下灯条固定槽无需具有弹性，也能将灯条进行牢牢的固定。本实用新型用于氛围灯。

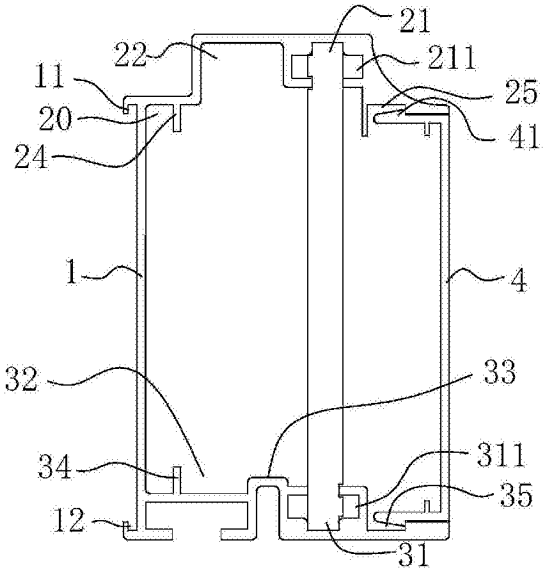

CN 207990533 U

1.一种氛围灯安装架，包括为铝质型材的板体，其特征在于：板体包括竖直设置的安装板(1)，安装板(1)的上侧设有向右横向伸出的上连接板(2)，安装板(1)的下侧设有向右横向伸出的下连接板(3)，上连接板(2)的右侧、下连接板(3)的右侧之间设有安装口，安装板(1)、上连接板(2)、下连接板(3)围成一个元件容纳腔，元件容纳腔的上腔壁设有上灯条固定槽(21)，元件容纳腔的下腔壁设有下灯条固定槽(31)，上灯条固定槽(21)的左侧、右侧槽壁上均设有上卡槽(211)，下灯条固定槽(31)的左侧、右侧槽壁上均设有下卡槽(311)，上灯条固定槽(21)、下灯条固定槽(31)的左右位置错位设置。

2.根据权利要求1所述的一种氛围灯安装架，其特征在于：上连接板(2)的下表面上设有上驱动卡槽(22)，上驱动卡槽(22)设在上灯条固定槽(21)的左侧，下连接板(3)的下表面上设有下驱动卡槽(32)，下驱动卡槽(32)设在下灯条固定槽(31)的左侧，上驱动卡槽(22)与下驱动卡槽(32)的左右位置错位设置。

3.根据权利要求2所述的一种氛围灯安装架，其特征在于：下驱动卡槽(32)与下灯条固定槽(31)之间设有弹性悬臂(33)。

4.根据权利要求2所述的一种氛围灯安装架，其特征在于：上连接板(2)的下表面上设有上卡板(24)，上卡板(24)设在上驱动卡槽(22)的左侧，下连接板(3)的下表面上设有下卡板(34)，下卡板(34)设在下驱动卡槽(32)的左侧，上卡板(24)、下卡板(34)与安装板(1)右侧表面之间设有容纳槽(20)。

5.根据权利要求1所述的一种氛围灯安装架，其特征在于：安装板(1)的左侧上方设有开口向下的上卡接槽(11)，安装板(1)的左侧下方设有开口向上的下卡接槽(12)。

6.根据权利要求1所述的一种氛围灯安装架，其特征在于：还包括透明的灯罩(4)，上连接板(2)的下表面设有开口向下的上罩卡槽(25)，下连接板(3)的上表面设有开口向上的下罩卡槽(35)，灯罩(4)的上侧和下侧均设有往外伸出的罩扣(41)，罩扣(41)与上罩卡槽(25)、下罩卡槽(35)连接，使得灯罩(4)固定在上连接板(2)与下连接板(3)之间。

一种氛围灯安装架

技术领域

[0001] 本实用新型涉及室内装修建材领域，特别涉及一种氛围灯安装架。

背景技术

[0002] 由于LED灯的能耗低、技术成熟、成本低，故现在的室内室外装修都用LED灯来做氛围灯。氛围灯为主题公园、酒店、家居、展会、商业以及艺术照明的完美选择，为人们生活创造需求的氛围。氛围灯拥有起居，入睡，唤醒，就餐，聚会等多种灯光效果，无论什么生活场景，无论什么心情，都可以选择合适的灯光效果。

[0003] 氛围灯往往采用LED灯条作为光源，现有的氛围灯安装架往往为铝型材，由于铝制构件的弹性差，因此在安装LED灯条时非常不便，也难以固定LED灯条，导致LED灯条会在安装架上会有活动的空间，导致异响、灯光不均匀的问题。

实用新型内容

[0004] 本实用新型要解决的技术问题是：提供一种便于连接LED灯条的氛围灯安装架。

[0005] 本实用新型解决其技术问题的解决方案是：

[0006] 一种氛围灯安装架，包括为铝质型材的板体，板体包括竖直设置的安装板，安装板的上侧设有向右横向伸出的上连接板，安装板的下侧设有向右横向伸出的下连接板，上连接板的右侧、下连接板的右侧之间设有安装口，安装板、上连接板、下连接板围成一个元件容纳腔，元件容纳腔的上腔壁设有上灯条固定槽，元件容纳腔的下腔壁设有下灯条固定槽，上灯条固定槽的左侧、右侧槽壁上均设有上卡槽，下灯条固定槽的左侧、右侧槽壁上均设有下卡槽，上灯条固定槽、下灯条固定槽的左右位置错位设置。

[0007] 作为上述方案的进一步改进，上连接板的下表面上设有上驱动卡槽，上驱动卡槽设在上灯条固定槽的左侧，下连接板的下表面上设有下驱动卡槽，下驱动卡槽设在下灯条固定槽的左侧，上驱动卡槽与下驱动卡槽的左右位置错位设置。

[0008] 作为上述方案的进一步改进，下驱动卡槽与下灯条固定槽之间设有弹性悬臂。

[0009] 作为上述方案的进一步改进，上连接板的下表面上设有上卡板，上卡板设在上驱动卡槽的左侧，下连接板的下表面上设有下卡板，下卡板设在下驱动卡槽的左侧，上卡板、下卡板与安装板右侧表面之间设有容纳槽。

[0010] 作为上述方案的进一步改进，安装板的左侧上方设有开口向下的上卡接槽，安装板的左侧下方设有开口向上的下卡接槽。

[0011] 作为上述方案的进一步改进，还包括透明的灯罩，上连接板的下表面设有开口向下的上罩卡槽，下连接板的上表面设有开口向上的下罩卡槽，灯罩的上侧和下侧均设有往外伸出的罩扣，罩扣与上罩卡槽、下罩卡槽连接，使得灯罩固定在上连接板与下连接板之间。

[0012] 本实用新型的有益效果是：一种氛围灯安装架，包括为铝质型材的板体，板体包括竖直设置的安装板，安装板的上侧设有向右横向伸出的上连接板，安装板的下侧设有向右

横向伸出的下连接板，上连接板的右侧、下连接板的右侧之间设有安装口，安装板、上连接板、下连接板围成一个元件容纳腔，元件容纳腔的上腔壁设有上灯条固定槽，元件容纳腔的下腔壁设有下灯条固定槽，上灯条固定槽的左侧、右侧槽壁上均设有上卡槽，下灯条固定槽的左侧、右侧槽壁上均设有下卡槽，上灯条固定槽、下灯条固定槽的左右位置错位设置。由于上灯条固定槽、下灯条固定槽的左右位置错位设置，故上灯条固定槽、下灯条固定槽无需具有弹性，也能将灯条进行牢牢的固定，可以在LED的左侧面的上侧、右侧面的下侧加工出凹槽，使得凹槽与LED灯条的边缘形成一个凸筋，凸筋可伸入上卡槽、下卡槽内，从而实现LED灯条的整体固定。本实用新型用于氛围灯。

附图说明

[0013] 为了更清楚地说明本实用新型实施例中的技术方案，下面将对实施例描述中所需要使用的附图作简单说明。显然，所描述的附图只是本实用新型的一部分实施例，而不是全部实施例，本领域的技术人员在不付出创造性劳动的前提下，还可以根据这些附图获得其他设计方案和附图。

[0014] 图1是本实用新型实施例的板体的立体结构示意图；

[0015] 图2是实用新型实施例的剖视结构示意图。

具体实施方式

[0016] 以下将结合实施例和附图对本实用新型的构思、具体结构及产生的技术效果进行清楚、完整地描述，以充分地理解本实用新型的目的、特征和效果。显然，所描述的实施例只是本实用新型的一部分实施例，而不是全部实施例，基于本实用新型的实施例，本领域的技术人员在不付出创造性劳动的前提下所获得的其他实施例，均属于本实用新型保护的范围。另外，文中所提到的所有联接/连接关系，并非单指构件直接相接，而是指可根据具体实施情况，通过添加或减少联接辅件，来组成更优的联接结构。本实用新型中的各个技术特征，在不互相矛盾冲突的前提下可以交互组合。

[0017] 参照图1和图2，这是本实用新型的实施例，具体地：

[0018] 一种氛围灯安装架，包括为铝质型材的板体，板体包括竖直设置的安装板1，安装板1的上侧设有向右横向伸出的上连接板2，安装板1的下侧设有向右横向伸出的下连接板3，上连接板2的右侧、下连接板3的右侧之间设有安装口，安装板1、上连接板2、下连接板3围成一个元件容纳腔，元件容纳腔的上腔壁设有上灯条固定槽21，元件容纳腔的下腔壁设有下灯条固定槽31，上灯条固定槽21的左侧、右侧槽壁上均设有上卡槽211，下灯条固定槽31的左侧、右侧槽壁上均设有下卡槽311，上灯条固定槽21、下灯条固定槽31的左右位置错位设置。由于上灯条固定槽、下灯条固定槽的左右位置错位设置，故上灯条固定槽、下灯条固定槽无需具有弹性，也能将灯条进行牢牢的固定，可以在LED的左侧面的上侧、右侧面的下侧加工出凹槽，使得凹槽与LED灯条的边缘形成一个凸筋，凸筋可伸入上卡槽、下卡槽内，从而实现LED灯条的整体固定。由于上灯条固定槽、下灯条固定槽的左右位置错位设置，故上灯条固定槽、下灯条固定槽无需具有弹性，也能将灯条进行牢牢的固定，可以在LED的左侧面的上侧、右侧面的下侧加工出凹槽，使得凹槽与LED灯条的边缘形成一个凸筋，凸筋可伸入上卡槽、下卡槽内，从而实现LED灯条的整体固定。

[0019] 为了便于固定LED灯的驱动，连接上连接板2的下表面上设有上驱动卡槽22，上驱动卡槽22设在上灯条固定槽21的左侧，下连接板3的下表面上设有下驱动卡槽32，下驱动卡槽32设在下灯条固定槽31的左侧，上驱动卡槽22与下驱动卡槽32的左右位置错位设置。

[0020] 为了便于安装LED灯条，让下连接板具有一定的退让空间，下驱动卡槽32与下灯条固定槽31之间设有弹性悬臂33。

[0021] 为了便于藏线、设置隔热板，上连接板2的下表面上设有上卡板24，上卡板24设在上驱动卡槽22的左侧，下连接板3的下表面上设有下卡板34，下卡板34设在下驱动卡槽32的左侧，上卡板24、下卡板34与安装板1右侧表面之间设有容纳槽20，将隔热板插在容纳槽20内。

[0022] 为了便于将实施例很好地安装在室内，安装板1的左侧上方设有开口向下的上卡接槽11，安装板1的左侧下方设有开口向上的下卡接槽12。

[0023] 本实施例还包括透明的灯罩4，上连接板2的下表面设有开口向下的上罩卡槽25，下连接板3的上表面设有开口向上的下罩卡槽35，灯罩4的上侧和下侧均设有往外伸出的罩扣41，罩扣41与上罩卡槽25、下罩卡槽35连接，使得灯罩4固定在上连接板2与下连接板3之间。这样的结构实用，便于拆卸。

[0024] 以上对本实用新型的较佳实施方式进行了具体说明，但本实用新型并不限于所述实施例，熟悉本领域的技术人员在不违背本实用新型精神的前提下还可作出种种的等同变型或替换，这些等同的变型或替换均包含在本申请权利要求所限定的范围内。

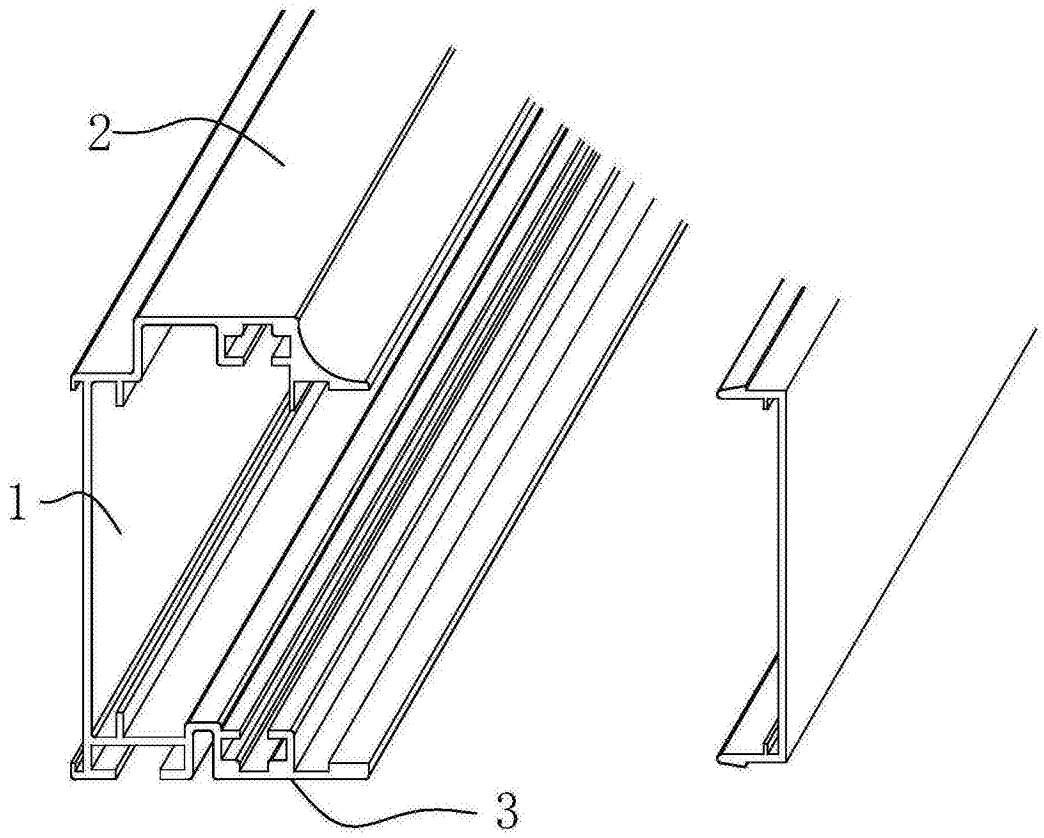

图1

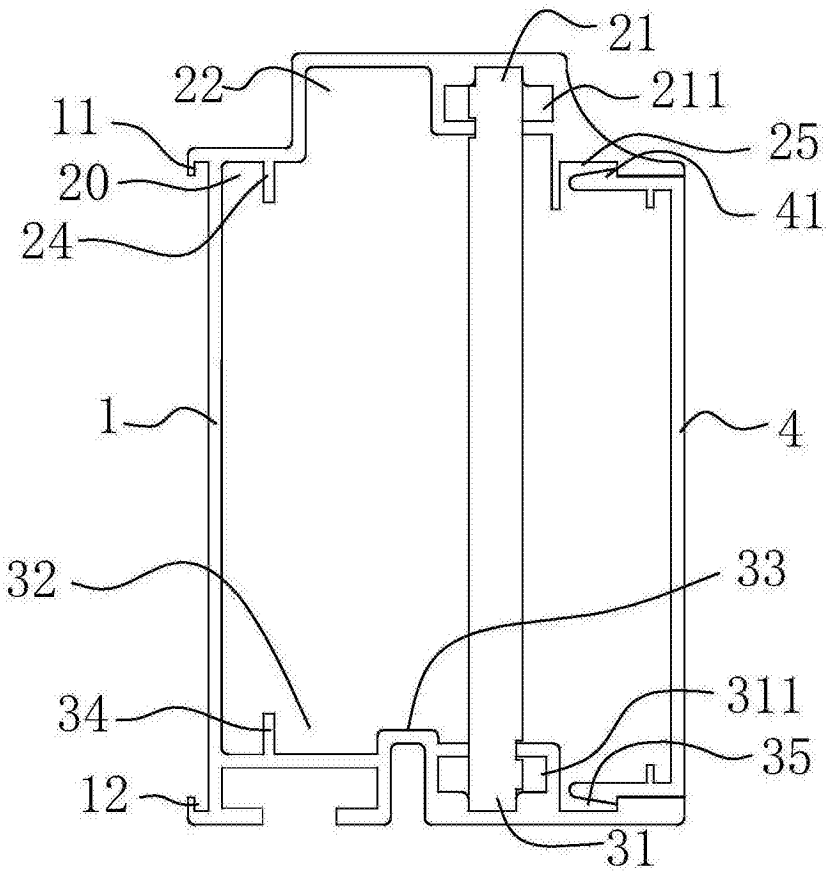

图2