(19)中华人民共和国国家知识产权局

(12)实用新型专利

(10)授权公告号 CN 210181872 U
(45)授权公告日 2020.03.24

(21)申请号 201920977296.0

(22)申请日 2019.06.23

(73)专利权人 广安职业技术学院
地址 638000 四川省广安市广安区滨江东路98号

(72)发明人 漆蜀兰 黄铁兵

(51)Int.Cl.
G09B 19/06(2006.01)

权利要求书1页 说明书3页 附图2页

(54)实用新型名称

一种英语教学单词记忆装置

(57)摘要

本实用新型公开了一种英语教学单词记忆装置，包括基座，所述基座的上端侧壁固定连接有两个支撑柱，两个所述支撑柱的侧壁之间转动连接有双面白板，所述支撑柱的上端侧壁竖直设有拉杆，且支撑柱中开设有空腔，所述拉杆贯穿空腔的上端侧壁，位于空腔中的所述拉杆转动连接有活动杆，所述活动杆远离拉杆的一端转动连接有卡杆，所述双面白板的两侧侧壁均开设有多个与卡杆匹配的卡槽，所述卡杆贯穿空腔的侧壁并延伸至卡槽中，所述空腔的侧壁转动连接有摆动杆。本实用新型拉动拉杆带动摆动杆和活动杆，从而将卡杆从卡槽中拉出，转动双面白板，分别对学生进行英语和汉语单词的记忆背诵，防止学生偷看，提高学习效率。

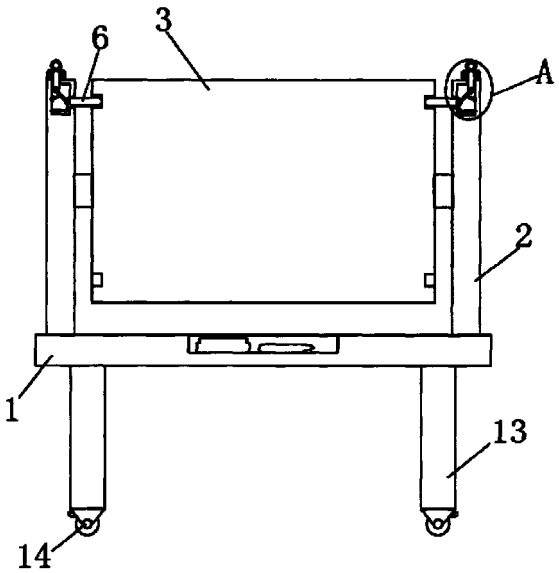

CN 210181872 U

1.一种英语教学单词记忆装置,包括基座(1),其特征在于,所述基座(1)的上端侧壁固定连接有两个支撑柱(2),两个所述支撑柱(2)的侧壁之间转动连接有双面白板(3),所述支撑柱(2)的上端侧壁竖直设有拉杆(4),且支撑柱(2)中开设有空腔,所述拉杆(4)贯穿空腔的上端侧壁,位于空腔中的所述拉杆(4)转动连接有活动杆(5),所述活动杆(5)远离拉杆(4)的一端转动连接有卡杆(6),所述双面白板(3)的两侧侧壁均开设有多个与卡杆(6)匹配的卡槽,所述卡杆(6)贯穿空腔的侧壁并延伸至卡槽中,所述空腔的侧壁转动连接有摆动杆(7),所述摆动杆(7)的另一端与活动杆(5)的侧壁转动连接,位于空腔外的所述拉杆(4)的两侧侧壁固定连接有连杆(8),所述连杆(8)通过弹簧(9)与支撑柱(2)的上端侧壁固定连接。

2.根据权利要求1所述的一种英语教学单词记忆装置,其特征在于,位于空腔中的所述卡杆(6)的下端侧壁固定连接有固定杆(10),所述空腔的两侧内壁之间固定连接有滑杆(12),所述滑杆(12)上滑动连接有滑套(11),且滑套(11)与固定杆(10)固定连接。

3.根据权利要求1所述的一种英语教学单词记忆装置,其特征在于,所述基座(1)的下端侧壁固定连接有多个支脚(13),且支脚(13)的下端侧壁转动连接有万向轮(14),所述万向轮(14)上连接有刹车片。

4.根据权利要求1所述的一种英语教学单词记忆装置,其特征在于,所述基座(1)的上端侧壁开设有收纳槽,所述收纳槽中设有板擦和白板笔。

5.根据权利要求1所述的一种英语教学单词记忆装置,其特征在于,位于空腔外的所述拉杆(4)固定连接有拉环(15),且拉环(15)位于连杆的上方。

6.根据权利要求1所述的一种英语教学单词记忆装置,其特征在于,所述基座(1)的侧壁开设有凹槽,所述凹槽中包裹有橡胶垫。

一种英语教学单词记忆装置

技术领域

[0001] 本实用新型涉及英语教学技术领域，尤其涉及一种英语教学单词记忆装置。

背景技术

[0002] 随着社会的发展，中国的国际化程度越来越高，英语作为最为国际化的语种越来越被国人所看重，中考、高考、研究生考试、职称考试无不与英语挂钩，因此这对英语教学提出了更高的要求，而在英语学习中，单词记忆是非常重要的一环。

[0003] 在英语教学课堂中，英语老师把英语单词和汉语翻译抄写到黑板上统一学习记忆，但是学生在记忆过程中总是不自觉地去对着英语单词看汉语意思，这比较耽误学生的记忆过程，为此，我们提出一种英语教学单词记忆装置来解决上述问题。

实用新型内容

[0004] 本实用新型的目的是为了解决现有技术中将英语单词和翻译统一写到黑板上背诵记忆时学生总是会不自觉地看汉语意思而影响学生记忆的问题，而提出的一种英语教学单词记忆装置。

[0005] 为了实现上述目的，本实用新型采用了如下技术方案：

[0006] 一种英语教学单词记忆装置，包括基座，所述基座的上端侧壁固定连接有两个支撑柱，两个所述支撑柱的侧壁之间转动连接有双面白板，所述支撑柱的上端侧壁竖直设有拉杆，且支撑柱中开设有空腔，所述拉杆贯穿空腔的上端侧壁，位于空腔中的所述拉杆转动连接有活动杆，所述活动杆远离拉杆的一端转动连接有卡杆，所述双面白板的两侧侧壁均开设有多个与卡杆匹配的卡槽，所述卡杆贯穿空腔的侧壁并延伸至卡槽中，所述空腔的侧壁转动连接有摆动杆所述摆动杆的另一端与活动杆的侧壁转动连接，位于空腔外的所述拉杆的两侧侧壁固定连接有连杆，所述连杆通过弹簧与支撑柱的上端侧壁固定连接。

[0007] 优选的，位于空腔中的所述卡杆的下端侧壁固定连接有固定杆，所述空腔的两侧内壁之间固定连接有滑杆，所述滑杆上滑动连接有滑套，且滑套与固定杆固定连接。

[0008] 优选的，所述基座的下端侧壁固定连接有多个支脚，且支脚的下端侧壁转动连接有万向轮，所述万向轮上连接有刹车片。

[0009] 优选的，所述基座的上端侧壁开设有收纳槽，所述收纳槽中设有板擦和白板笔。

[0010] 优选的，位于空腔外的所述拉杆固定连接有拉环，且拉环位于连杆的上方。

[0011] 优选的，所述基座的侧壁开设有凹槽，所述凹槽中包裹有橡胶垫。

[0012] 与现有技术相比，本实用新型的有益效果是：

[0013] 1、将双面白板转动连接在两个支撑柱之间，拉动拉杆，拉杆带动活动杆和摆动杆移动，从而可以将卡杆从卡槽中拉出，这样就可以转动双面白板，将英语单词写在一面，将汉语写在另一面，保证学生在记忆过程中无法偷看，提高记忆效率；

[0014] 2、通过固定杆和滑套的限制作用保证卡杆在移动过程中不会发生倾斜，从而准确地卡入卡槽中，另外，通过支脚提升双面白板的高度，利用万向轮可以方便地带动双面白板

移动,以便不同位置的学生观看学习。

附图说明

[0015] 图1为本实用新型提出的一种英语教学单词记忆装置的结构示意图;

[0016] 图2为图1中A处的结构示意图。

[0017] 图中:1基座、2支撑柱、3双面白板、4拉杆、5活动杆、6卡杆、7摆动杆、8连杆、9弹簧、10固定杆、11滑套、12滑杆、13支脚、14万向轮、15拉环。

具体实施方式

[0018] 下面将结合本实用新型实施例中的附图,对本实用新型实施例中的技术方案进行清楚、完整地描述,显然,所描述的实施例仅仅是本实用新型一部分实施例,而不是全部的实施例。

[0019] 参照图1-2,一种英语教学单词记忆装置,包括基座1,基座1的侧壁开设有凹槽,凹槽中包裹有橡胶垫,通过凹槽限制橡胶垫使其不容易掉落,利用橡胶垫可以减轻基座1发生的碰撞,避免移动过程中被碰坏,基座1的上端侧壁开设有收纳槽,收纳槽中设有板擦和白板笔,将板擦和白板笔放入收纳槽中方便取用,也避免乱放而丢失,同时利用白板笔写的字擦去时没有粉末,不会对身体产生危害,基座1的下端侧壁固定连接有多个支脚13,通过支脚13可以提升双面白板3的高度,从而方便学生们观看学习,支脚13的下端侧壁转动连接有万向轮14,万向轮14上连接有刹车片,推动基座1从而带动万向轮14滚动,这样带动基座1和双面白板3移动,以便坐在不同地方的学生都能清晰的观察到双面白板3上的单词,通过刹车片固定住万向轮14,让学生仔细学习背诵;

[0020] 基座1的上端侧壁固定连接有两个支撑柱2,两个支撑柱2的侧壁之间转动连接有双面白板3,将英语单词写在一面白板上,将汉语意思写在另一面白板上,只展示给学生一面白板从而避免学生不自觉地想要看答案,让学生自己凭借记忆想起单词,从而提高记忆的效率,支撑柱2的上端侧壁竖直设有拉杆4,支撑柱2中开设有空腔,位于空腔外的拉杆4固定连接有拉环15,拉环15位于连杆8的上方,拉动拉环15可以方便拉动拉杆4,拉杆4贯穿空腔的上端侧壁,位于空腔中的拉杆4转动连接有活动杆5,活动杆5远离拉杆4的一端转动连接有卡杆6,位于空腔中的卡杆6的下端侧壁固定连接有固定杆10,空腔的两侧内壁之间固定连接有滑杆12,滑杆12上滑动连接有滑套11,滑套11与固定杆10固定连接,通过固定杆10和滑套11的限制作用保证卡杆6在移动过程中不会发生倾斜,从而准确地卡入卡槽中;

[0021] 双面白板3的两侧侧壁均开设有多个与卡杆6匹配的卡槽,卡杆6贯穿空腔的侧壁并延伸至卡槽中,空腔的侧壁转动连接有摆动杆7摆动杆7的另一端与活动杆5的侧壁转动连接,位于空腔外的拉杆4的两侧侧壁固定连接有连杆8,连杆8通过弹簧9与支撑柱2的上端侧壁固定连接,拉动拉杆4,拉杆4带动连杆8并使弹簧9伸长,拉杆4带动活动杆5的一端上升,同时带动摆动杆7向上摆动,活动杆5的另一端带动卡杆6移动,在空腔侧壁的限制下,卡杆6横向移动,从而将卡杆6从卡槽中拉出,然后转动双面白板3,将双面白板3的另一面转向学生,然后松开拉杆4,在自身重力和弹簧9反弹力作用下拉杆4下降,从而使卡杆6重新卡入卡槽中,这就固定住了双面白板3的位置,在学生记忆单词时只能看到汉语,从而只能凭借记忆想起英语单词,杜绝学生偷看的可能性,提高学生记忆单词的效率。

[0022] 本实用新型在进行英语单词教学时，先将写满英语的一面白板展示给学生，待学生记忆后，拉动拉环15带动拉杆4移动，拉杆4带动连杆8并使弹簧9伸长，拉杆4带动活动杆5的一端上升，同时带动摆动杆7向上摆动，活动杆5的另一端带动卡杆6移动，在空腔侧壁的限制下，卡杆6横向移动，从而将卡杆6从卡槽中拉出，然后转动双面白板3，将双面白板3的另一面转向学生，然后松开拉杆4，在自身重力和弹簧9反弹力作用下拉杆4下降，从而使卡杆6重新卡入卡槽中，这就固定住了双面白板3的位置，在学生记忆单词时只能看到汉语，从而只能凭借记忆想起英语单词，杜绝学生偷看的可能性，提高学生记忆单词的效率。

[0023] 以上所述，仅为本实用新型较佳的具体实施方式，但本实用新型的保护范围并不局限于此，任何熟悉本技术领域的技术人员在本实用新型揭露的技术范围内，根据本实用新型的技术方案及其实用新型构思加以等同替换或改变，都应涵盖在本实用新型的保护范围之内。

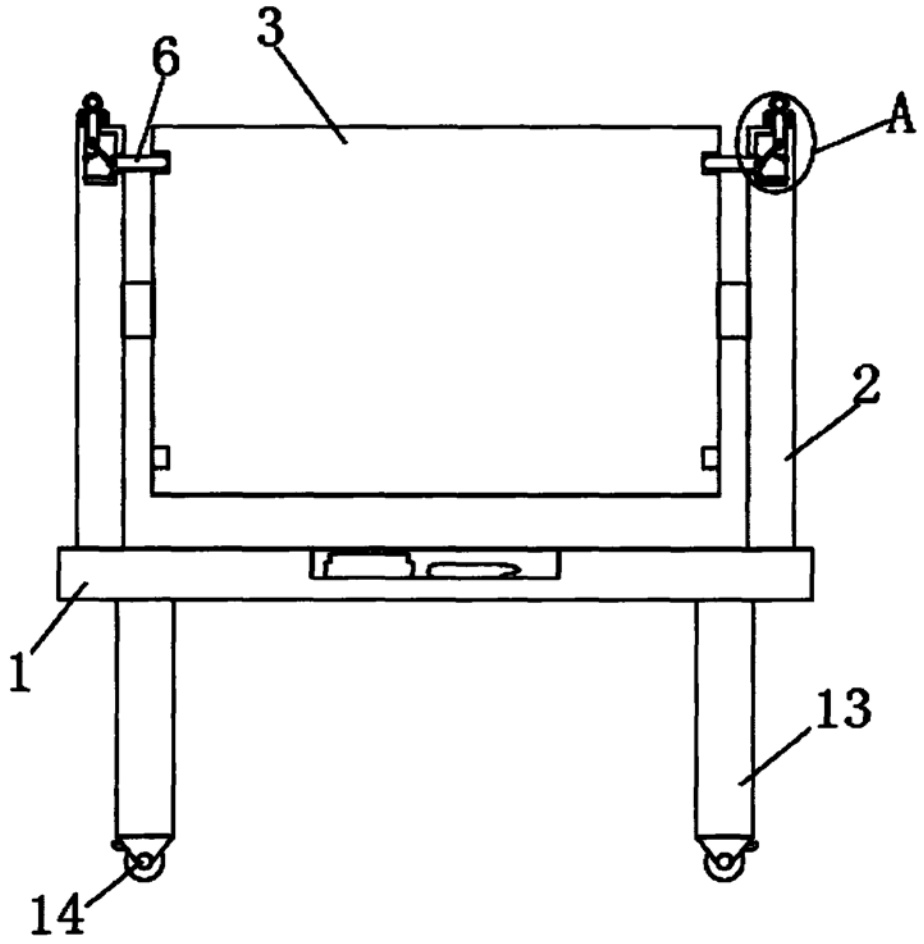

图1

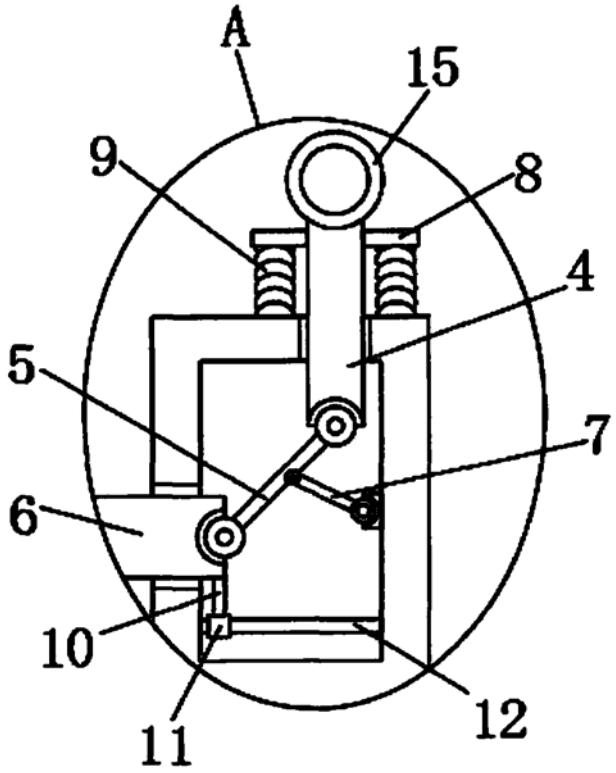

图2