[19] 中华人民共和国国家知识产权局

[51] Int. Cl.
A46B 11/02 (2006.01)
A46B 15/00 (2006.01)

[12] 实用新型专利说明书

专利号 ZL 200620101129.2

[45] 授权公告日 2007 年 6 月 6 日

[11] 授权公告号 CN 2907362Y

[22] 申请日 2006.2.20
[21] 申请号 200620101129.2
[73] 专利权人 方孝忠
地址 321035 浙江省金华市金东区孝顺镇金山大道 68 号
[72] 设计人 方孝忠

[74] 专利代理机构 金华科源专利事务所有限公司
代理人 吕葆华
权利要求书 1 页 说明书 2 页 附图 1 页

[54] 实用新型名称

多功能牙刷

[57] 摘要

本实用新型涉及一种牙刷，特别是一种多功能牙刷。 包括刷头和刷柄，其特征在于：在刷柄尾部上设有漱口液储液腔，在漱口液储液腔的开口端设有漱口液喷嘴和漱口液喷嘴盖；在漱口液储液腔与刷头间的刷柄上设有牙线轮槽及牙线轮槽盖，在牙线轮槽中设装有牙线轮。 只要拿上牙刷就带上了漱口液和牙线，不仅携带方便便当、不占空间，而且使用也极为方便，是一种理想的更新产品。

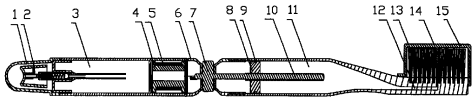

1、一种多功能牙刷，包括刷头（13）和刷柄（18），其特征在于：在刷柄（18）尾部上设有漱口液储液腔（3），在漱口液储液腔（3）的开口端设有漱口液喷嘴（2）和漱口液喷嘴盖（1）；在漱口液储液腔（3）与刷头（13）间的刷柄（18）上设有牙线轮槽（16）及牙线轮槽盖（17），在牙线轮槽（16）中设装有牙线轮（4）。

2、根据权利要求 1 所述的多功能牙刷，其特征在于：在牙线轮槽（16）与刷头（13）间的刷柄（18）上设有与刷头（13）相通的牙膏腔（11），牙膏腔（11）中设有螺杆挤膏塞装置，螺杆挤膏塞装置操纵轮(7)设置在牙膏腔(11)末端并部分裸露在外。

3、根据权利要求 2 所述的多功能牙刷，其特征在于：刷体由两部分连接而成，一部份为刷柄部分，含有漱口液储液腔（3）和牙线轮槽（16）等，另一部份为刷头部分，含有刷头（13）和牙膏腔(11)等，螺杆挤膏塞装置操纵轮(7)设装在刷柄部分上。

多功能牙刷

技术领域

本实用新型涉及一种牙刷，特别是一种多功能牙刷。

背景技术

目前市场上的牙刷只具有刷牙功能，而在日益繁忙的今天，当你外出旅游或出差异地，为了使口腔得以清新，你得带上牙刷、牙膏、牙签及漱口液等，往往不是落下这个就是落下那个，既占空间又繁琐麻烦。

发明内容

针对以上问题，本实用新型的目的是提供一种既不占空间又便当方便的多功能牙刷。

一种多功能牙刷，包括刷头和刷柄，其特征在于：在刷柄尾部上设有漱口液储液腔，在漱口液储液腔的开口端设有漱口液喷嘴和漱口液喷嘴盖；在漱口液储液腔与刷头间的刷柄上设有牙线轮槽及牙线轮槽盖，在牙线轮槽中设装有牙线轮。

本实用新型主要是通过在刷柄上设置漱口液储液喷液装置和牙线存储装置，所以，只要拿上牙刷就带上了漱口液和牙线，不仅携带方便便当、不占空间，而且使用也极为方便，是一种理想的更新产品。

附图说明

图 1 是本实用新型的结构示意图，

图 2 是图 1 的分解图，

图 3 是图 1 的外观视图。

图中：漱口液喷嘴盖 1、漱口液喷嘴 2、漱口液储液腔 3、牙线轮 4、牙线 5、螺杆挤膏塞装置操纵轮盖 6、螺杆挤膏塞装置操纵轮 7、牙膏挤出活塞 8、活塞 0 型圈 9、挤膏螺杆 10、牙膏腔 11、牙膏出口

管道 12、刷头 13、牙膏出口封杆 14、牙刷防尘盖 15、牙线轮槽 16、牙线轮槽盖 17、刷柄 18。

具体实施方式

以下结合附图和实施例进行详述：

图中是本实用新型的一种多功能牙刷。主要包括刷头 13 和刷柄 18，其要点是：在刷柄 18 尾部上设有漱口液储液腔 3，在漱口液储液腔 3 的开口端设有漱口液喷嘴 2 和漱口液喷嘴盖 1；在漱口液储液腔 3 与刷头 13 间的刷柄 18 上设有牙线轮槽 16 及牙线轮槽盖 17，在牙线轮槽 16 中设装有牙线轮 4。

本实用新型的多功能牙刷，在牙线轮槽 16 与刷头 13 间的刷柄 18 上还可设有与刷头 13 相通的牙膏腔 11，牙膏腔 11 中设有螺杆挤膏塞装置，螺杆挤膏塞装置操纵轮 7 设置在牙膏腔 11 末端并部分裸露在外。为了挤牙膏更加便利，图中的螺杆挤膏塞装置操纵轮 7 的上下裸露在刷柄 18 外，显然，亦可仅上部裸露在刷柄 18 外。

为了便于加工制做，图中的刷体由两部分连接而成，一部份为刷柄部分，含有漱口液储液腔 3 和牙线轮槽 16 等，另一部份为刷头部分，含有刷头 13 和牙膏腔 11 等，螺杆挤膏塞装置操纵轮 7 设装在刷柄部分上。两部分用罗纹连接。

刷牙时，取出牙刷，将牙刷防尘盖 15 打开，并顺时针旋转螺杆挤膏塞装置操纵轮 7，一直到牙刷头部冒出牙膏（量多少由自己控制），就可以刷牙，刷完牙将牙刷头洗净，然后盖上牙刷防尘盖 15。剔牙时，打开牙线轮槽盖 17，取出牙线轮 4，取牙线轮 4 上的牙线 5 少许截断将牙线 5 卡入牙缝，轻轻往外一拉便可将牙缝中异物剔除，安全方便。漱口时，取出多功能牙刷将漱口液喷头盖 1 取下，将漱口液喷嘴 2 对准口腔，然后按压漱口液喷嘴 2，就可将漱口液储液腔 3 中的漱口液喷入口腔进行漱口了，可以让口腔清新，使用完毕盖上即可。

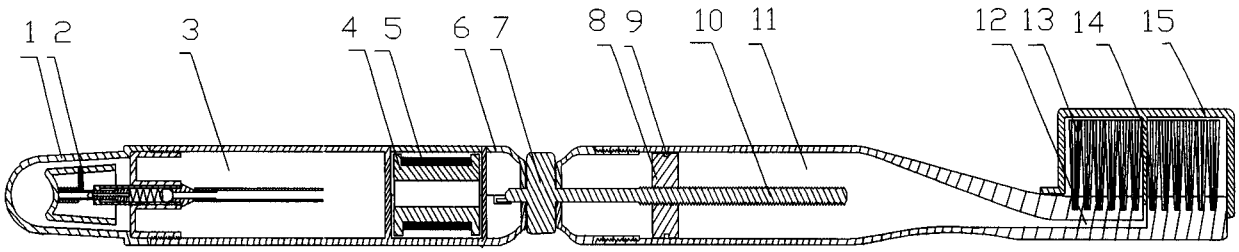
1 2
3
4 5
6 7
8 9
10 11
12 13 14 15

图 1

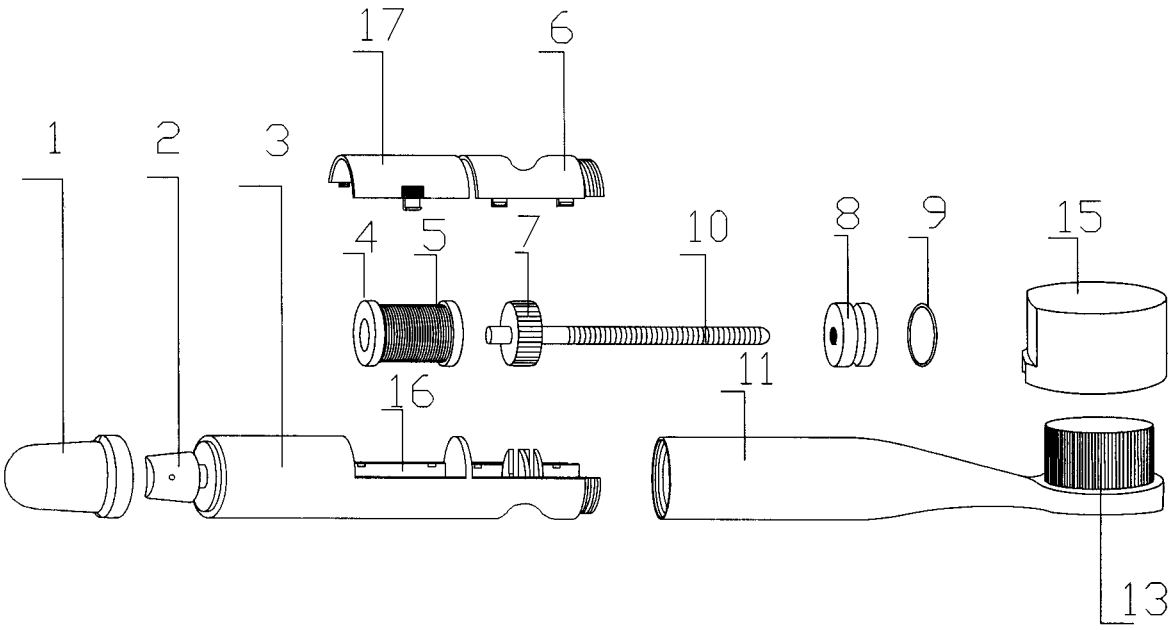
17
6
1
2
3
4
5
7
10
8
9
15
16
11
13

图 2

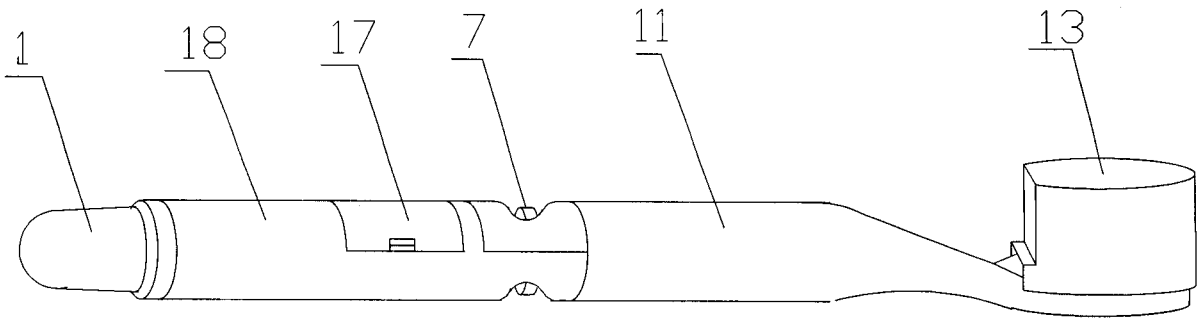
1
18
17
7
11
13

图 3