(19)中华人民共和国国家知识产权局

(12)实用新型专利

(10)授权公告号 CN 210634592 U
(45)授权公告日 2020.05.29

(21)申请号 201921376325.4

(22)申请日 2019.08.22

(73)专利权人 亳州市中联物流园管理有限公司
地址 236800 安徽省亳州市谯城区亳州芜湖现代产业园区仙翁路以东、希夷大道以西、槐花路以南、合欢路以北

(72)发明人 张虎 陈雷 王腾飞

(74)专利代理机构 合肥兆信知识产权代理事务所(普通合伙) 34161
代理人 胡慧

(51)Int.Cl.
*B62B 3/02*(2006.01)
*B62B 5/00*(2006.01)
*B62B 5/06*(2006.01)

权利要求书1页 说明书2页 附图2页

(54)实用新型名称

一种仓储物流辅助卸货装置

(57)摘要

本实用新型涉及仓储卸货辅助设备技术领域，具体为一种仓储物流辅助卸货装置，包括底板和底板底部的滚轮，底板上部位置铰接有支撑杆，支撑杆顶部位置铰接有放置板，支撑杆左侧靠近中部位置与底板之间位置还设置有伸缩拉杆，伸缩拉杆两端分别与底板和支撑杆铰接，底板右侧上部位置铰接有拉手架，拉手架远离底板一端设置有拉手，拉手架和支撑杆之间还设置有连接杆，连接杆两端分别与支撑杆和拉手架铰接，解决现有对重物卸货手段，费时费力，效率低下，同时存在安全隐患，使用叉车卸货受到空间限制，同时对叉车使用维护成本相对较高的问题。

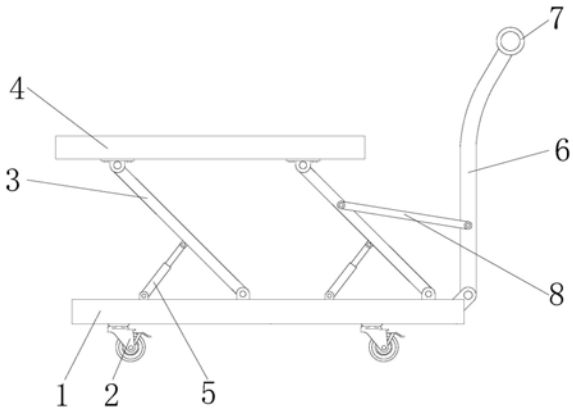


CN 210634592 U

1.一种仓储物流辅助卸货装置,包括底板(1)和底板(1)底部的滚轮(2),其特征在于:所述底板(1)上部位置铰接有支撑杆(3),所述支撑杆(3)顶部位置铰接有放置板(4),所述支撑杆(3)左侧靠近中部位置与底板(1)之间位置还设置有伸缩拉杆(5),所述伸缩拉杆(5)两端分别与底板(1)和支撑杆(3)铰接,所述底板(1)右侧上部位置铰接有拉手架(6),所述拉手架(6)远离底板(1)一端设置有拉手(7),所述拉手架(6)和支撑杆(3)之间还设置有连接杆(8),所述连接杆(8)两端分别与支撑杆(3)和拉手架(6)铰接。

2.根据权利要求1所述的一种仓储物流辅助卸货装置,其特征在于:所述支撑杆(3)位于底板(1)正面和背部位置平行设置有两组,每组设置有两个。

3.根据权利要求1所述的一种仓储物流辅助卸货装置,其特征在于:所述支撑杆(3)与底板(1)所成夹角锐角为30°-75°。

4.根据权利要求1所述的一种仓储物流辅助卸货装置,其特征在于:所述放置板(4)上壁位置设置有防滑纹。

# 一种仓储物流辅助卸货装置

## 技术领域

[0001] 本实用新型涉及仓储卸货辅助设备技术领域，具体为一种仓储物流辅助卸货装置。

## 背景技术

[0002] 在对较重的物品卸货时，往往需要用到叉车，但是叉车的体积限制其工作环境，传统手段多为地面铺设一个废旧的轮胎作为缓冲，但是对于容易损坏的物品缺少有效的卸货手段。

[0003] 现有对重物卸货手段，费时费力，效率低下，同时存在安全隐患，使用叉车卸货受到空间限制，同时对叉车使用维护成本相对较高。

## 实用新型内容

[0004] (一)解决的技术问题

[0005] 为了解决现有技术的上述问题，本实用新型提供一种仓储物流辅助卸货装置，解决现有对重物卸货手段，费时费力，效率低下，同时存在安全隐患，使用叉车卸货受到空间限制，同时对叉车使用维护成本相对较高的问题。

[0006] (二)技术方案

[0007] 为了达到上述目的，本实用新型采用的主要技术方案包括：

[0008] 一种仓储物流辅助卸货装置，包括底板和底板底部的滚轮，所述底板上部位置铰接有支撑杆，所述支撑杆顶部位置铰接有放置板，所述支撑杆左侧靠近中部位置与底板之间位置还设置有伸缩拉杆，所述伸缩拉杆两端分别与底板和支撑杆铰接，所述底板右侧上部位置铰接有拉手架，所述拉手架远离底板一端设置有拉手，所述拉手架和支撑杆之间还设置有连接杆，所述连接杆两端分别与支撑杆和拉手架铰接。

[0009] 优选的，所述支撑杆位于底板正面和背部位置平行设置有两组，每组设置有两个。

[0010] 优选的，所述支撑杆与底板所成夹角锐角为30°-75°。

[0011] 优选的，所述放置板上壁位置设置有防滑纹。

[0012] (三)有益效果

[0013] 本实用新型提供了一种仓储物流辅助卸货装置。具备以下有益效果：

[0014] (1)、需要对物流运输车较重货物进行卸货时，把装置推到车体旁边，向下按压拉手，拉手带动拉手架转动，拉手架靠近左侧底部通过连接杆拉动支撑杆旋转，使得放置板升高，拉手架带动连接杆为杠杆结构，较为省力，然后把货物移动到放置板上，然后慢慢放回拉手，让拉手架旋转回位，然后可以通过拉手拉动，方便移动。

## 附图说明

[0015] 图1为本实用新型正视结图；

[0016] 图2为本实用新型右视图。

[0017] 图中：1、底板；2、滚轮；3、支撑杆；4、放置板；5、伸缩拉杆；6、拉手架；7、拉手；8、连接杆。

## 具体实施方式

[0018] 下面将结合本实用新型实施例中的附图，对本实用新型实施例中的技术方案进行清楚、完整地描述，显然，所描述的实施例仅仅是本实用新型一部分实施例，而不是全部的实施例。基于本实用新型中的实施例，本领域普通技术人员在没有做出创造性劳动前提下所获得的所有其他实施例，都属于本实用新型保护的范围。

[0019] 如图1-2所示，本实用新型提供一种技术方案：一种仓储物流辅助卸货装置，包括底板1和底板1底部的滚轮2，所述底板1上部位置铰接有支撑杆3，所述支撑杆3顶部位置铰接有放置板4，所述支撑杆3左侧靠近中部位置与底板1之间位置还设置有伸缩拉杆5，所述伸缩拉杆5两端分别与底板1和支撑杆3铰接，所述底板1右侧上部位置铰接有拉手架6，所述拉手架6远离底板1一端设置有拉手7，所述拉手架6和支撑杆3之间还设置有连接杆8，所述连接杆8两端分别与支撑杆3和拉手架6铰接，所述支撑杆3位于底板1正面和背部位置平行设置有两组，每组设置有两个，所述支撑杆3与底板1所成夹角锐角为30°-75°，所述放置板4上壁位置设置有防滑纹，使用时，当需要对物流运输车较重货物进行卸货时，把装置推到车体旁边，向下按压拉手7，拉手7带动拉手架6转动，拉手架6靠近左侧底部通过连接杆8拉动支撑杆3旋转，使得放置板4升高，拉手架6带动连接杆8为杠杆结构，较为省力，然后把货物移动到放置板4上，然后慢慢放回拉手7，货物的重力让拉手架6旋转回位，然后可以通过拉手7拉动托运，方便移动，放置板4上面的防滑纹能够避免货物在托运过程滑落。

[0020] 工作原理：使用时，当需要对物流运输车较重货物进行卸货时，把装置推到车体旁边，向下按压拉手7，拉手7带动拉手架6转动，拉手架6靠近左侧底部通过连接杆8拉动支撑杆3旋转，使得放置板4升高，拉手架6带动连接杆8为杠杆结构，较为省力，然后把货物移动到放置板4上，然后慢慢放回拉手7，货物的重力让拉手架6旋转回位，然后可以通过拉手7拉动托运，方便移动，放置板4上面的防滑纹能够避免货物在托运过程滑落。

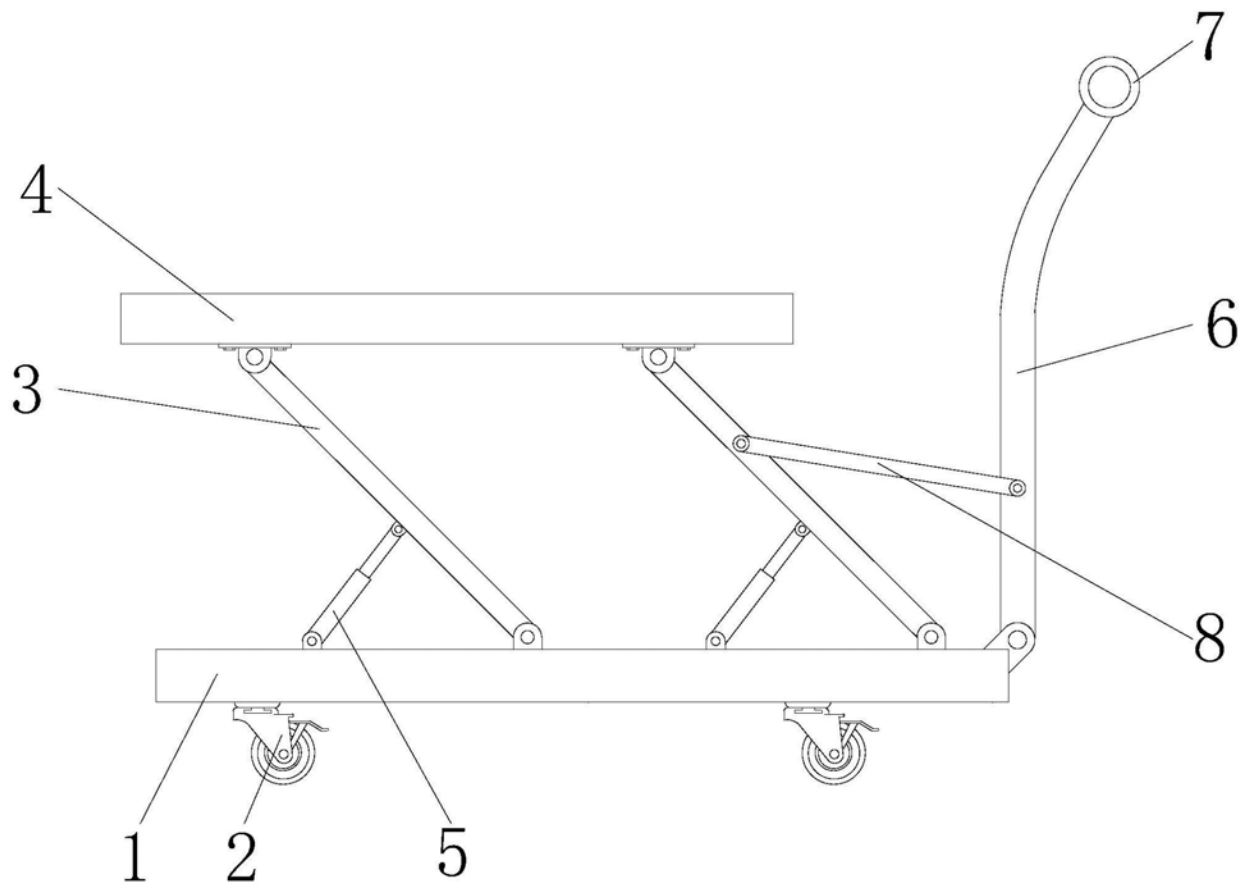


图1

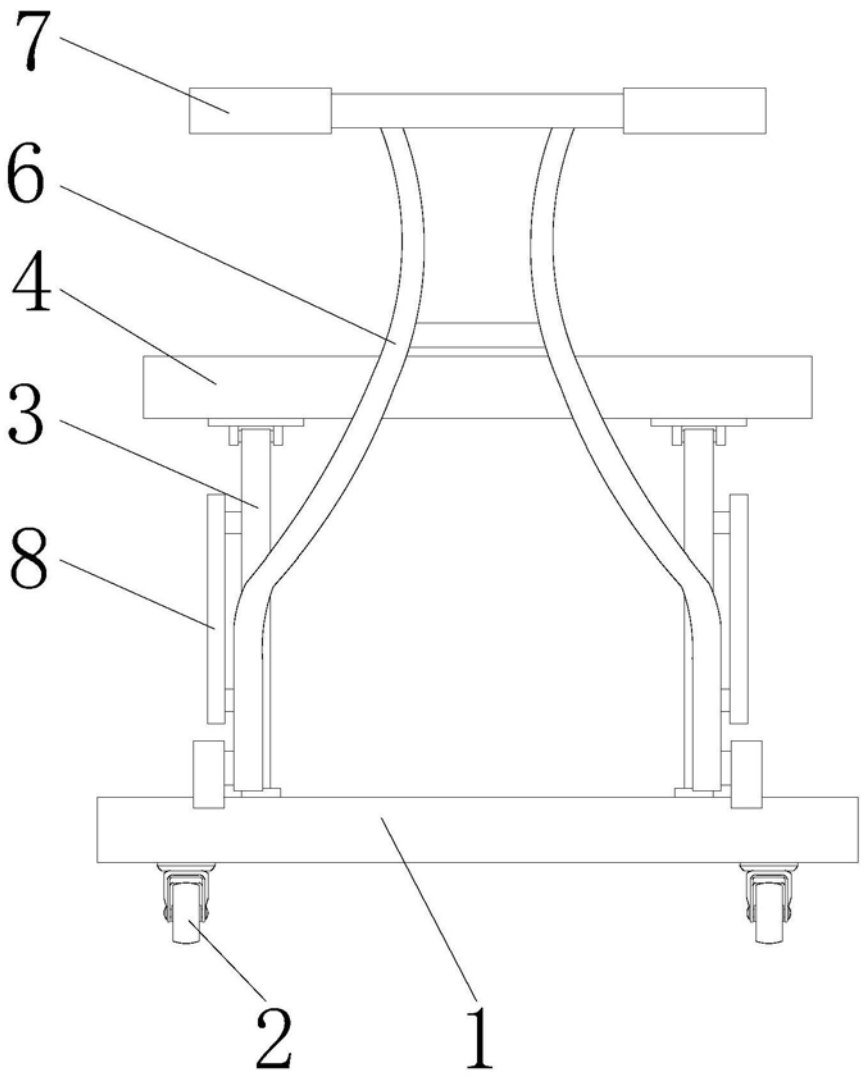


图2