(19)中华人民共和国国家知识产权局

(12)发明专利申请

(10)申请公布号 CN 110393463 A
(43)申请公布日 2019.11.01

(21)申请号 201910697513.5

(22)申请日 2019.07.30

(71)申请人 安康学院
地址 725000 陕西省安康市汉滨区育才路92号

(72)发明人 王萍

(74)专利代理机构 北京科亿知识产权代理事务所(普通合伙) 11350
代理人 汤东凤

(51)Int.Cl.
A47J 47/16(2006.01)
A61L 2/10(2006.01)
F26B 21/00(2006.01)

权利要求书1页 说明书3页 附图4页

(54)发明名称

一种用于厨卫产品的固定装置

(57)摘要

本发明公开了一种用于厨卫产品的固定装置，涉及厨卫用具技术领域。本发明包括底盘，底盘四边角固定有支撑柱，支撑柱顶端固定有顶板，支撑柱上且位于底盘顶部和顶板底部之间的位置滑动连接有托板，托板上设置有置物板，顶板上贯穿有丝杆，丝杆底端贯穿托板且与底盘转动连接，支撑柱侧面转动连接有侧板，支撑柱底端贯穿底盘卡接有调平底脚。本发明能够根据使用者的实际需要对该固定装置进行调节，提高该厨具固定装置的适用空间，并且通过在侧板上设置挂钩，扩展使用空间，使得该固定装置的空间充分利用，避免空间浪费；在保证厨具固定装置内部干燥的同时进行杀菌处理，避免厨具放置时滋生细菌，提高卫生安全性。

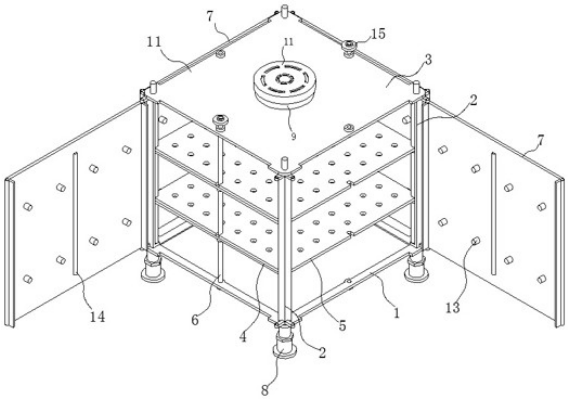

CN 110393463 A

1.一种用于厨卫产品的固定装置,其特征在于:包括底盘(1),所述底盘(1)四边角固定有支撑柱(2),所述支撑柱(2)顶端固定有顶板(3),所述支撑柱(2)上且位于底盘(1)顶部和顶板(3)底部之间的位置滑动连接有托板(4),所述托板(4)上设置有置物板(5),所述顶板(3)上贯穿有丝杆(6),所述丝杆(6)底端贯穿托板(4)且与底盘(1)转动连接,所述支撑柱(2)侧面转动连接有侧板(7),所述支撑柱(2)底端贯穿底盘(1)卡接有调平底脚(8);

所述支撑柱(2)包括方形边柱(201),所述方形边柱(201)上轴向开设有滑槽(202),所述滑槽(202)内部两相对端面之间固定有与托板(4)滑动连接的导向柱(203),所述方形边柱(201)外部两端固定有分别贯穿底盘(1)、顶板(3)的螺纹柱(204),所述方形边柱(201)底端的螺纹柱(204)与调平底脚(8)卡接,所述方形边柱(201)两直角边固定有与侧板(7)转动连接的连接座(205)。

2.根据权利要求1所述的一种用于厨卫产品的固定装置,其特征在于,所述顶板(3)上贯穿有排风管(9),所述排风管(9)内部安装有风机(10),所述排风管(9)顶端固定有保护罩(11),所述顶板(3)底部关于排风管对称设置有第一紫外线灯(12)。

3.根据权利要求1所述的一种用于厨卫产品的固定装置,其特征在于,所述置物板(5)四边角开设有与导向柱(203)相配合的圆弧槽(501)、四边中间位置开设有与丝杆(6)相配合的“U”行卡槽(502),所述置物板(5)上开设有通孔(503)。

4.根据权利要求1所述的一种用于厨卫产品的固定装置,其特征在于,所述底盘(1)上开设有集水槽(101),所述集水槽(101)中间位置贯穿有排水管(102),所述排水管(102)底端固定有橡胶塞(103)。

5.根据权利要求1所述的一种用于厨卫产品的固定装置,其特征在于,所述底盘(1)四边角上开设有与螺纹柱(204)相配合的贯穿安装孔(104)、四边上开设有与丝杆(6)相配合的承接孔(105)。

6.根据权利要求1所述的一种用于厨卫产品的固定装置,其特征在于,所述侧板(7)一表面设置有挂钩(13),所述侧板(7)一表面的中间位置纵向设置有第二紫外线灯(14)。

7.根据权利要求1所述的一种用于厨卫产品的固定装置,其特征在于,所述调平底脚(8)包括与螺纹柱(204)相配合的套筒(801),所述套筒(801)底部固定有调节螺母(802),所述调节螺母(802)底端固定有调节柱(803),所述调节柱(803)底端螺纹连接有支撑筒(804),所述支撑筒(804)底部固定有支撑垫(805)。

8.根据权利要求1所述的一种用于厨卫产品的固定装置,其特征在于,所述丝杆(6)顶端固定有调节轮(15)。

一种用于厨卫产品的固定装置

技术领域

[0001] 本发明属于厨卫用具技术领域，特别是涉及一种用于厨卫产品的固定装置。

背景技术

[0002] 一般的家庭厨房内厨具较多，放置比较杂乱，导致使用的时候不方便，而且一般来说厨房的空间有限，再加上摆放比较杂乱，影响整体的美观，由于厨房的空间较小拐角较多，且一些稍大些的固定装置无法安装，而且大型横杆占据的空间也比较大。

[0003] 目前的技术主要是采用横杆或者挂钩实现厨具的归类整理，但是这些东西的固定方式基本采用的是钻孔固定，现在的墙壁基本都是瓷砖结构，钻孔容易损坏墙壁；厨房里面的卫生也比较值得注意，开放式的放置厨具容易落灰尘；清洁过后放置在橱柜中的用具干燥速度慢，密闭的环境容易产生异味和细菌；并且，现有的厨具固定装置放置空间的大小固定不能够调节，对于一些厨具不能够放置，使用范围受到限制，并且空间利用不合理，有很大的使用空间浪费。

发明内容

[0004] 本发明的目的在于提供一种用于厨卫产品的固定装置，解决了现有的厨卫产品的固定装置不能够根据实际的需要进行适当的调节放置空间，安装时需要转孔安装对建筑破坏较大，卫生条件差，空间利用不合理的问题。

[0005] 为解决上述技术问题，本发明是通过以下技术方案实现的：

本发明为一种用于厨卫产品的固定装置，包括底盘，所述底盘四边角固定有支撑柱，所述支撑柱顶端固定有顶板，所述支撑柱上且位于底盘顶部和顶板底部之间的位置滑动连接有托板，所述托板上设置有置物板，所述顶板上贯穿有丝杆，所述丝杆底端贯穿托板且与底盘转动连接，所述支撑柱侧面转动连接有侧板，所述支撑柱底端贯穿底盘卡接有调平底脚。

[0006] 所述支撑柱包括方形边柱，所述方形边柱上轴向开设有滑槽，所述滑槽内部两相对端面之间固定有与托板滑动连接的导向柱，所述方形边柱外部两端固定有分别贯穿底盘、顶板的螺纹柱，所述方形边柱底端的螺纹柱与调平底脚卡接，所述方形边柱两直角边固定有与侧板转动连接的连接座。

[0007] 进一步地，所述顶板上贯穿有排风管，所述排风管内部安装有风机，所述排风管顶端固定有保护罩，所述顶板底部关于排风管对称设置有第一紫外线灯。

[0008] 进一步地，所述置物板四边角开设有与导向柱相配合的圆弧槽、四边中间位置开设有与丝杆相配合的“U”行卡槽，所述置物板上开设有通孔。

[0009] 进一步地，所述底盘上开设有集水槽，所述集水槽中间位置贯穿有排水管，所述排水管底端固定有橡胶塞。

[0010] 进一步地，所述底盘四边角上开设有与螺纹柱相配合的贯穿安装孔、四边上开设有与丝杆相配合的承接孔。

[0011] 进一步地，所述侧板一表面设置有挂钩，所述侧板一表面的中间位置纵向设置有

第二紫外线灯。

[0012] 进一步地，所述调平底脚包括与螺纹柱相配合的套筒，所述套筒底部固定有调节螺母，所述调节螺母底端固定有调节柱，所述调节柱底端螺纹连接有支撑筒，所述支撑筒底部固定有支撑垫。

[0013] 进一步地，所述丝杆顶端固定有调节轮。

[0014] 本发明具有以下有益效果：

1、本发明能够根据使用者的实际需要对该固定装置进行调节，提高该厨具固定装置的适用空间，并且通过在侧板上设置挂钩，扩展使用空间，使得该固定装置的空间充分利用，避免空间浪费。

[0015] 2、本发明通过风机、紫外线灯的配合使用，在保证厨具固定装置内部干燥的同时进行杀菌处理，避免厨具放置时滋生细菌，提高卫生安全性。

[0016] 当然，实施本发明的任一产品并不一定需要同时达到以上所述的所有优点。

附图说明

[0017] 为了更清楚地说明本发明实施例的技术方案，下面将对实施例描述所需要使用的附图作简单地介绍，显而易见地，下面描述中的附图仅仅是本发明的一些实施例，对于本领域普通技术人员来讲，在不付出创造性劳动的前提下，还可以根据这些附图获得其他的附图。

[0018] 图1为本发明用于厨卫产品的固定装置的结构示意图；

图2为图1的仰视视角的结构示意图；

图3为本发明底盘的结构示意图；

图4为本发明支撑柱的结构示意图；

图5为本发明顶板的结构示意图；

图6为本发明置物板的结构示意图；

图7为本发明调平底脚的剖面结构示意图。

[0019] 附图中，各标号所代表的部件列表如下：

1-底盘，101-集水槽，102-排水管，103-橡胶塞，104-安装孔，105-承接孔，2-支撑柱，201-方形边柱，202-滑槽，203-导向柱，204-螺纹柱，205-连接座，3-顶板，4-托板，5-置物板，501-圆弧槽，502-“U”行卡槽，503-通孔，6-丝杆，7-侧板，8-调平底脚，801-套筒，802-调节螺母，803-调节柱，804-支撑筒，805-支撑垫，9-排风管，10-风机，11-保护罩，12-第一紫外线灯，13-挂钩，14-第二紫外线灯，15-调节轮。

具体实施方式

[0020] 下面将结合本发明实施例中的附图，对本发明实施例中的技术方案进行清楚、完整地描述，显然，所描述的实施例仅仅是本发明一部分实施例，而不是全部的实施例。基于本发明中的实施例，本领域普通技术人员在没有作出创造性劳动前提下所获得的所有其它实施例，都属于本发明保护的范围。

[0021] 请参阅图1-7所示，本发明为一种用于厨卫产品的固定装置，包括底盘1，底盘1四边角固定有支撑柱2，支撑柱2顶端固定有顶板3，支撑柱2上且位于底盘1顶部和顶板3底部

之间的位置滑动连接有托板4，托板4上设置有置物板5，顶板3上贯穿有丝杆6，丝杆6底端贯穿托板4且与底盘1转动连接，支撑柱2侧面转动连接有侧板7，支撑柱2底端贯穿底盘1卡接有调平底脚8。

[0022] 支撑柱2包括方形边柱201，方形边柱201上轴向开设有滑槽202，滑槽202内部两相对端面之间固定有与托板4滑动连接的导向柱203，方形边柱201外部两端固定有分别贯穿底盘1、顶板3的螺纹柱204，方形边柱201底端的螺纹柱204与调平底脚8卡接，方形边柱201两直角边固定有与侧板7转动连接的连接座205。

[0023] 其中，顶板3上贯穿有排风管9，排风管9内部安装有风机10，排风管9顶端固定有保护罩11，顶板3底部关于排风管对称设置有第一紫外线灯12。

[0024] 其中，置物板5四边角开设有与导向柱203相配合的圆弧槽501、四边中间位置开设有与丝杆6相配合的“U”行卡槽502，置物板5上开设有通孔503，方便内部空气流通。

[0025] 其中，底盘1上开设有集水槽101，集水槽101中间位置贯穿有排水管102，排水管102底端固定有橡胶塞103，能够对厨具清洗过后放置在该固定装置内部后低落的水进行收集。

[0026] 其中，底盘1四边角上开设有与螺纹柱204相配合的贯穿安装孔104、四边上开设有与丝杆6相配合的承接孔105。

[0027] 其中，侧板7一表面设置有挂钩13，侧板7一表面的中间位置纵向设置有第二紫外线灯14。

[0028] 其中，调平底脚8包括与螺纹柱204相配合的套筒801，套筒801底部固定有调节螺母802，调节螺母802底端固定有调节柱803，调节柱803底端螺纹连接有支撑筒804，支撑筒804底部固定有支撑垫805，调平底脚8能够在放置面不平时进行调平，保持该固定装置的放置稳定。

[0029] 其中，丝杆6顶端固定有调节轮15。

[0030] 本实施例的一个具体应用为：使用时，将该装置进行按图组装，根据实际情况，选择开启侧板7的面，另外一面或两面靠近墙壁，并根据要放置厨具的情况调节两置物板5之间的距离，在使用时侧板7打开，方便取用和放置厨具在置物板5上或侧板7上的挂钩上，用后将侧板7关闭，避免落灰尘的同时对内部用具进行杀菌处理，风机10增强内部空间气体的流动，使得厨具保持干燥的同时避免产生异味。

[0031] 在本说明书的描述中，参考术语“一个实施例”、“示例”、“具体示例”等的描述意指结合该实施例或示例描述的具体特征、结构、材料或者特点包含于本发明的至少一个实施例或示例中。在本说明书中，对上述术语的示意性表述不一定指的是相同的实施例或示例。而且，描述的具体特征、结构、材料或者特点可以在任何的一个或多个实施例或示例中以合适的方式结合。

[0032] 以上公开的本发明优选实施例只是用于帮助阐述本发明。优选实施例并没有详尽叙述所有的细节，也不限制该发明仅为所述的具体实施方式。显然，根据本说明书的内容，可作很多的修改和变化。本说明书选取并具体描述这些实施例，是为了更好地解释本发明的原理和实际应用，从而使所属技术领域技术人员能很好地理解和利用本发明。本发明仅受权利要求书及其全部范围和等效物的限制。

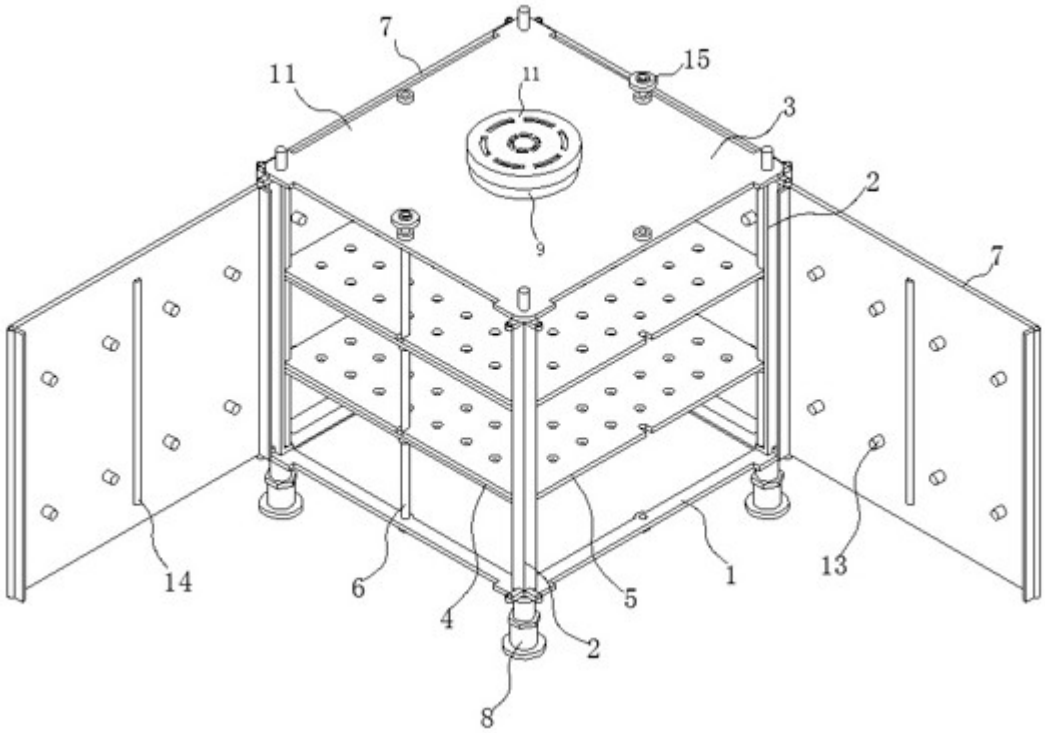

图1

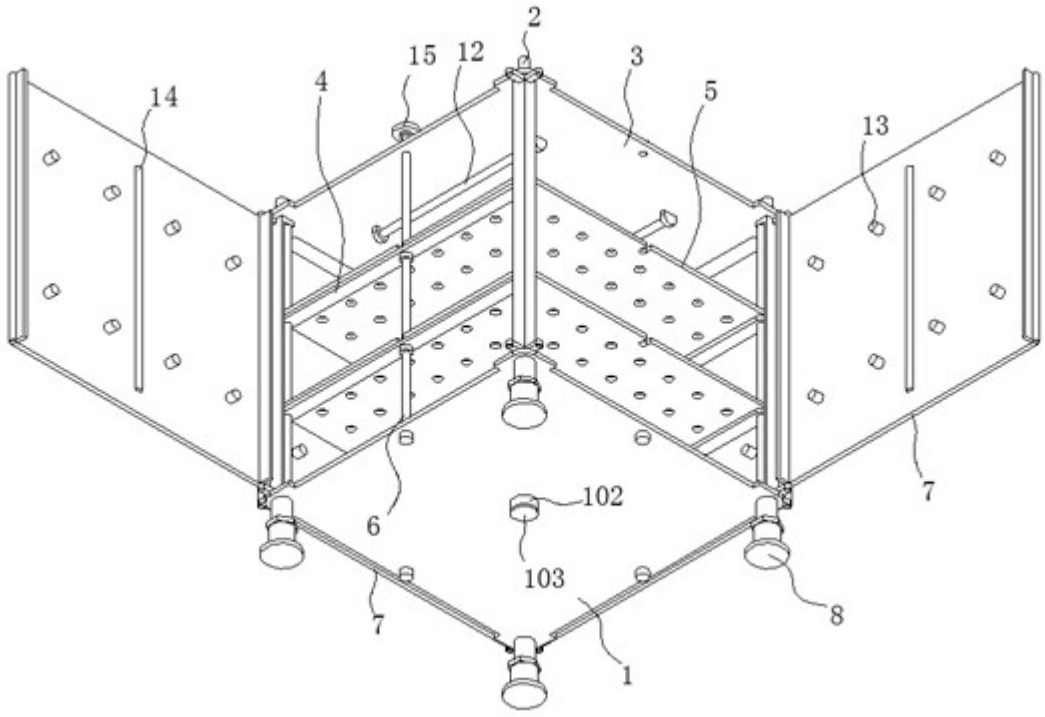

图2

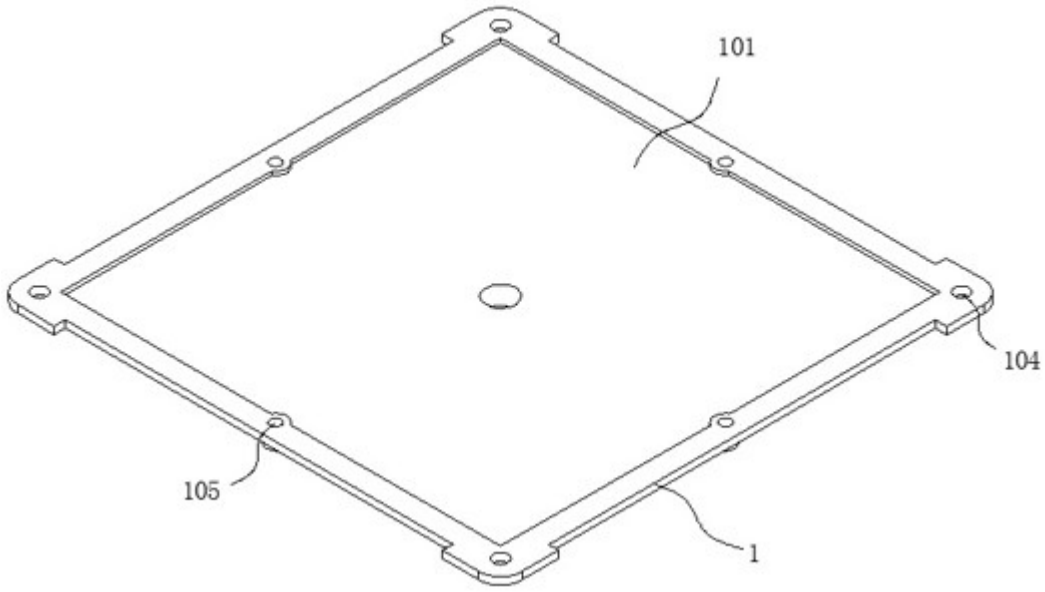

图3

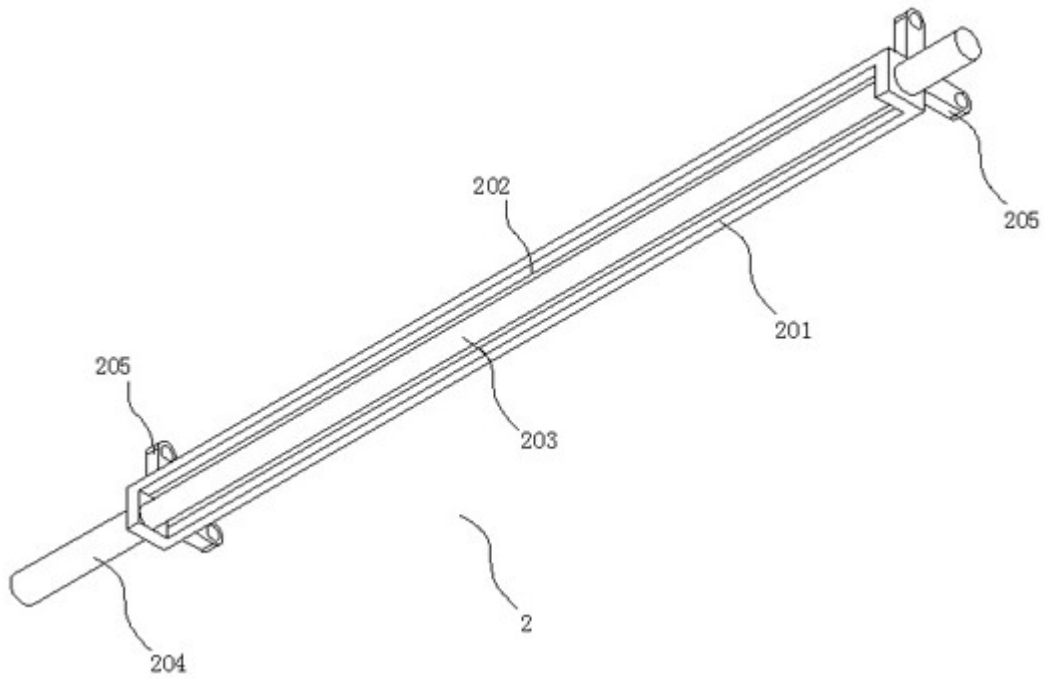

图4

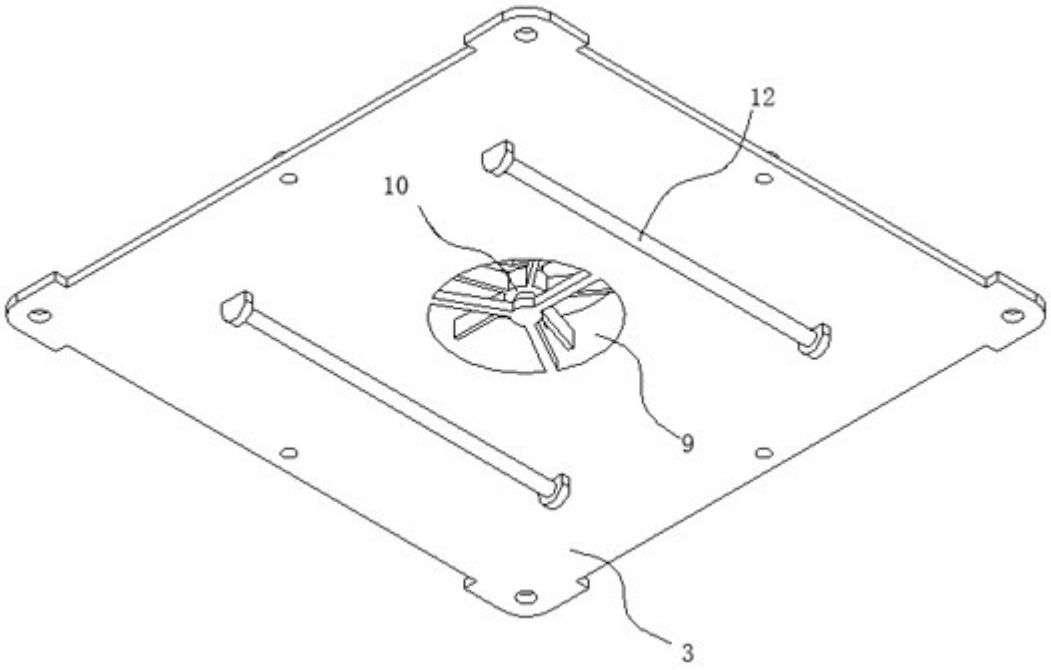

图5

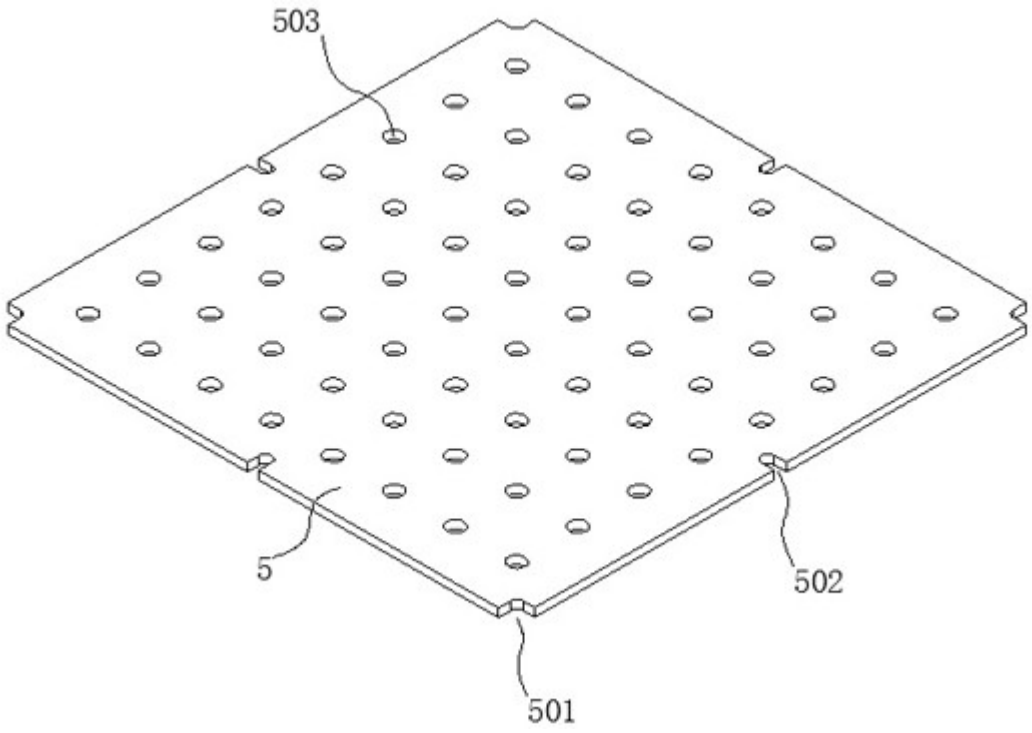

图6

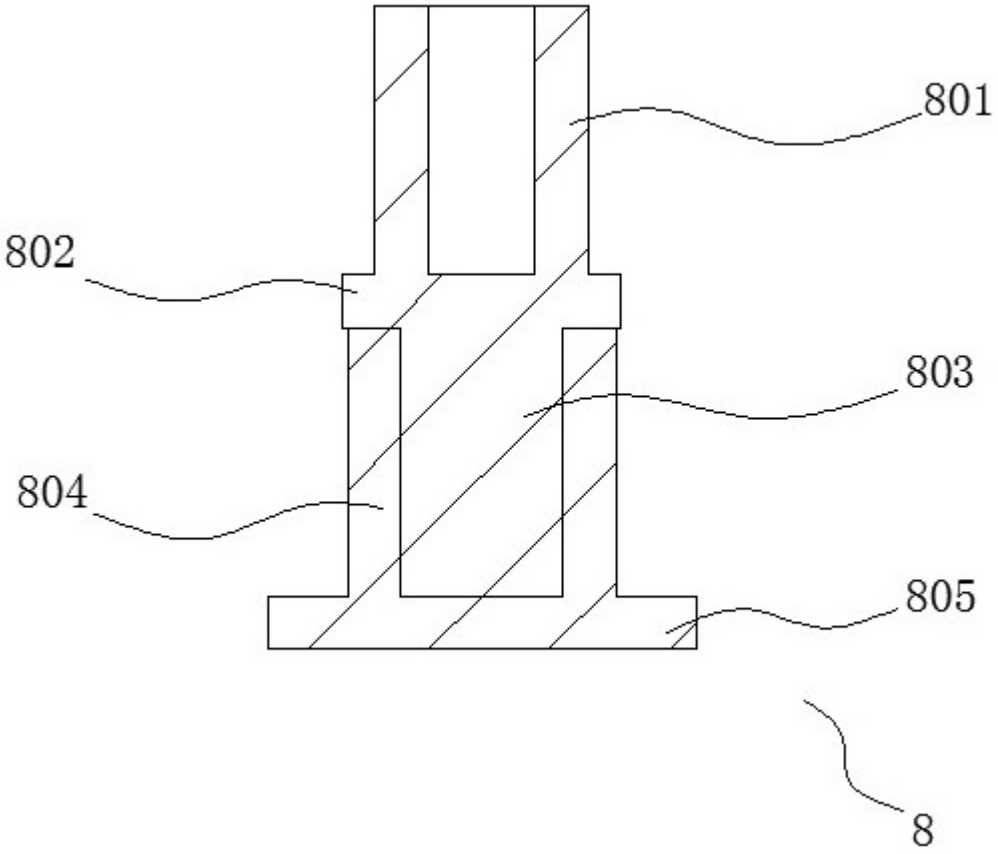

图7