(19)国家知识产权局

(12)发明专利申请

(10)申请公布号 CN 115977279 A
(43)申请公布日 2023.04.18

(21)申请号 202211672925.1
(22)申请日 2022.12.26
(71)申请人 中建深圳装饰有限公司
地址 518003 广东省深圳市罗湖区罗芳路口中饰大厦
(72)发明人 吴磊 查垚润 杨恩东
(74)专利代理机构 北京中建联合知识产权代理事务所(普通合伙) 11004
专利代理师 周禹希
(51)Int.Cl.
E04B 2/74(2006.01)
E04B 2/76(2006.01)
E04B 2/78(2006.01)
E04B 2/82(2006.01)
E04B 9/00(2006.01)
E04B 9/06(2006.01)
E04B 9/30(2006.01)
H02G 3/38(2006.01)
H02G 3/12(2006.01)

权利要求书4页 说明书10页 附图20页

(54)发明名称

一种隔墙结构体系及其施工方法

(57)摘要

一种隔墙结构体系及其施工方法，包括吊顶系统和隔墙系统，隔墙包括几型竖龙骨、保温岩棉层、地龙骨、踢脚线、天龙骨、装饰面板和接线底盒，几型竖龙骨与地龙骨以及天龙骨之间均通过一个M型限位构件插接限位，地龙骨包括地龙骨本体和地龙骨底座，天龙骨包括天龙骨本体，装饰面板包括芯板、金属板和挂码，接线底盒包括横龙骨、第二线槽、第二扣盖、双面贴、底盒本体、第一插接件和第二插接件。本发明几型龙骨可以从中间夹住岩棉，使其不易脱落，几型龙骨凹槽可以穿管线，不用切割岩棉安装，采用M型限位构件与螺栓调节组合使用，可以上下调节龙骨距离，采用钢板折弯一步成型，大大减轻了龙骨重量，结构简单，易加工。

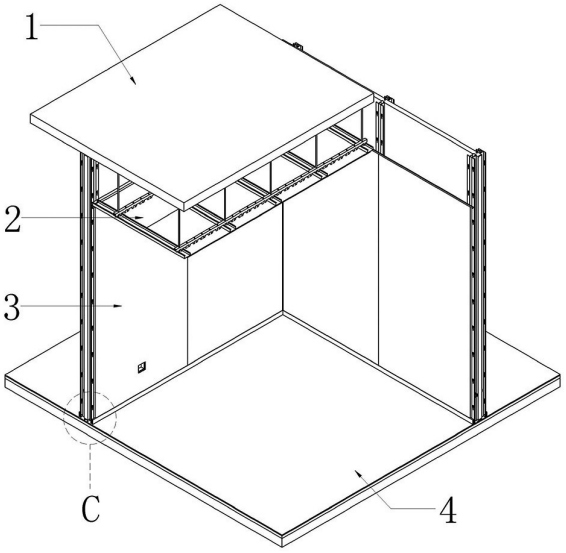

CN 115977279 A

1.一种隔墙结构体系，包括天花楼板(1)与地面(4)之间设置的吊顶系统(2)和隔墙系统(3)，所述隔墙系统(3)的顶面连接天花楼板(1)的底面，隔墙系统(3)的底面连接地面(4)的顶面，所述隔墙系统(3)由各个隔墙拼接组成，相邻隔墙连接形成隔墙空间，所述吊顶系统(2)位于隔墙空间内部，所述吊顶系统(2)包括吊杆(26)、吊顶龙骨架(21)和吊顶面板(22)，吊杆(26)的顶部固定连接在天花楼板(1)的底面，吊杆(26)的底部固定连接在吊顶龙骨架(21)上使吊顶龙骨架(21)悬吊，吊顶面板(22)固定连接在吊顶龙骨架(21)的底面，其特征在于：吊顶龙骨架(21)与吊顶面板(22)通过收口组件在侧面与隔墙系统(3)搭接，

所述隔墙包括几型竖龙骨(33)、保温岩棉层(32)、地龙骨(36)、踢脚线(35)、天龙骨(31)、装饰面板(34)和接线底盒(337)，

所述保温岩棉层(32)沿隔墙通宽通高设置，

所述几型竖龙骨(33)两两成组沿保温岩棉层(32)通高设置，几型竖龙骨(33)以组为单位沿保温岩棉层(32)的宽度方向间隔设置，每组几型竖龙骨(33)内外正对夹设在保温岩棉层(32)的内外两侧，

所述几型竖龙骨(33)包括中央凸槽部和两侧平面连接部，中央凸槽部由龙骨顶板(33a)和两块垂直龙骨顶板(33a)的龙骨侧帮板(33b)组成，三块板围合形成容纳竖向的第一线槽(331)的龙骨凹槽(3301)，外侧几型竖龙骨(33)的龙骨凹槽(3301)朝向外侧，内侧几型竖龙骨(33)的龙骨凹槽(3301)朝向内侧，内外两侧几型竖龙骨(33)的龙骨顶板(33a)分别紧密贴合保温岩棉层(32)的内外两侧表面，所述平面连接部是由龙骨侧帮板(33b)的自由端朝向左右两侧垂直弯折并延伸形成，包括连接翼板(33c)和翼板端弯(33d)，所述连接翼板(33c)与龙骨顶板(33a)平行，连接翼板(33c)的自由端朝向内侧直角弯折形成翼板端弯(33d)，所述连接翼板(33c)上沿高度方向间隔开有挂接装饰面板(34)的挂孔(3302)，同一根几型竖龙骨(33)上两侧连接翼板(33c)左右对应的挂孔(3302)成对设置，所述第一线槽(331)插入龙骨凹槽(3301)内，第一线槽(331)与龙骨顶板(33a)之间形成限位件插槽(33e)，

每个几型竖龙骨(33)的底部外侧表面均固定连接有踢脚母件(351)，所述踢脚线(35)水平依次扣接在各踢脚母件(351)上，

所述几型竖龙骨(33)与地龙骨(36)以及天龙骨(31)之间均通过一个M型限位构件(5)插接限位，M型限位构件(5)的构件宽度尺寸与限位件插槽(33e)的左右宽度尺寸相适应，

所述M型限位构件(5)包括中央的水平龙骨扣接部和两侧的竖龙骨插入限位部，所述水平龙骨扣接部为槽形，该槽形的槽内宽度与相应的地龙骨(36)或天龙骨(31)的宽度相适应，该槽形的槽外宽度与每组几型竖龙骨(33)内外正对的两块龙骨顶板之间的距离相适应，水平龙骨扣接部包括扣接部槽底板(51)和两侧的垂直扣接部槽底板(51)的扣接部槽帮板(52)，所述扣接部槽底板(51)上居中开有限位件连接孔(53)，所述竖龙骨插入限位部是由扣接部槽帮板(52)两端延伸弯折而成，包括水平垂直弯折形成的限位部槽底板(54)，还包括限位部槽底板(54)继续竖向垂直弯折的限位部槽帮板(55)，限位部槽帮板(55)末端向内侧弯折形成限位片(56)，其中扣接部槽帮板(52)、限位部槽底板(54)和限位部槽帮板(55)也形成槽形，该槽形与水平龙骨扣接部的槽形开口相反，限位片(56)形成的平面投影内外宽度尺寸与限位件插槽(33e)的内外宽度尺寸相适应，

所述地龙骨(36)包括地龙骨本体(366)和地龙骨底座，地龙骨底座沿保温岩棉层(32)

的宽度方向与成组几型竖龙骨(33)一一对应设置,地龙骨底座垂直保温岩棉层(32)的厚度方向,地龙骨底座包括底托板(368),底托板(368)的内外两端部分别通过地龙骨膨胀螺栓(367)与地面(4)栓接,地龙骨底座的中央设有螺纹调节中柱(365),螺纹调节中柱(365)上套有地龙骨调节螺母(364),所述地龙骨本体(366)为开口向下的槽状条形件,地龙骨本体(366)的对应地龙骨底座位置开有地龙骨调节长圆孔(362),地龙骨本体(366)的下侧扣接在地龙骨底座上,螺纹调节中柱(365)穿过地龙骨调节长圆孔(362),地龙骨调节螺母(364)紧固在地龙骨本体(366)的底部,两者之间垫有垫片,此处M型限位构件(5)的水平龙骨扣接部形成的槽开口向下扣接在地龙骨本体(366)的上侧,水平龙骨扣接部与地龙骨本体(366)之间垫有隔音减震垫片(363),螺纹调节中柱(365)由下至上依次穿过地龙骨调节长圆孔(362)和限位件连接孔(53)并通过螺母垫片组合(361)紧固在扣接部槽底板(51)上,所述几型竖龙骨(33)底部的限位件插槽(33e)被该处M型限位构件(5)的限位片(56)向上插入并且几型竖龙骨(33)的底部落置在竖龙骨插入限位部形成的槽内,

所述天龙骨(31)包括天龙骨本体,天龙骨本体(311)对应几型竖龙骨(33)位置开有天龙骨调节长圆孔(312),此处M型限位构件(5)的水平龙骨扣接部形成的槽开口向上扣接在天龙骨本体的下侧,天龙骨膨胀螺栓(313)的底部螺纹上套有两组螺母垫片组合(361),天龙骨膨胀螺栓(313)由下至上穿过限位件连接孔(53)并通过两组螺母垫片组合(361)夹设紧固在扣接部槽底板(51)的上下两侧,天龙骨膨胀螺栓(313)的顶部继续穿过天龙骨调节长圆孔(312)锚入天花楼板(1)内,所述几型竖龙骨(33)顶部的限位件插槽(33e)被该处M型限位构件(5)的限位片(56)向下插入并且几型竖龙骨(33)的顶部与竖龙骨插入限位部形成的槽之间预留有竖向的安装距离,

所述装饰面板(34)包括芯板(343)、金属板(342)和挂码(341),所述芯板(343)的宽度等于相邻两根几型竖龙骨(33)之间的距离,每个芯板(343)对应设有两道金属板(342),金属板(342)竖向固定连接在芯板(343)内侧的左右两端,所述挂码(341)对应装饰面板(34)的挂孔(3302)位置、固定连接在金属板(342)的表面,装饰面板(34)的底部落置在踢脚线(35)上,装饰面板(34)的顶部通过吊顶系统的收口组件限位,

所述接线底盒(337)包括横龙骨(3352)、第二线槽(335)、第二扣盖(336)、双面贴(3351)、底盒本体(3373)、第一插接件(3353)和第二插接件(3372),所述第二扣盖(336)扣接在第二线槽(335)的开口侧,所述横龙骨(3352)设置在第二线槽(335)所在位置并固定在保温岩棉层(32)的表面,所述底盒本体(3373)通过底盒卡件(3372)卡接在横龙骨上,所述第二线槽(335)的背侧通过双面贴(3351)粘接在横龙骨(3352)的表面,

竖向的第一线槽(331)与水平的第二线槽(335)连通,第一线槽(331)与第二线槽(335)连通处的几型竖龙骨(33)上开有第一连通孔,第一连通孔与第二线槽(335)的端头位置安装有第一插接件(3353),水平的第二线槽(335)与底盒本体(3373)连通,底盒本体(3373)与第二线槽(335)连通处的侧壁上开有第二连通孔,第二连通孔与第二线槽的端头位置安装有第二插接件(3371),电线(334)走线经过第一线槽(331)、第二线槽(335)以及底盒本体(3373)。

2.根据权利要求1所述的隔墙结构体系,其特征在于:所述收口组件包括吊顶边龙骨,所述吊顶边龙骨水平设置吊顶龙骨架(21)靠近隔墙系统(3)的位置,吊顶边龙骨为开口朝向吊顶龙骨架(21)的角钢,吊顶边龙骨固定连接在几型竖龙骨(33)上,吊顶龙骨架(21)的

边部落置在吊顶边龙骨上。

3.根据权利要求2所述的隔墙结构体系，其特征在于：所述收口组件还包括顶部收口母件(25)和顶部收口条(23)，所述顶部收口母件(25)位于吊顶边龙骨(24)的下方、固定连接在几型竖龙骨(33)上，所述装饰面板(34)的顶部顶紧在顶部收口母件(25)的底面上，所述顶部收口条(23)插入顶部收口母件(25)内并且限位装饰面板(34)的顶部外侧。

4.根据权利要求3所述的隔墙结构体系，其特征在于：所述吊顶边龙骨(24)与顶部收口母件(25)之间预留有供吊顶面板(22)的边部插入的空间。

5.根据权利要求1所述的隔墙结构体系，其特征在于：所述第一线槽(331)包括线槽本体、防火隔音垫(332)和第一扣盖(333)，所述线槽本体为开口朝向外侧的U形槽，防火隔音垫(332)也为开口朝向外侧的U形槽，防火隔音垫(332)紧贴线槽本体的内壁设置，所述第一扣盖(333)在外侧扣接线槽本体、封闭线槽本体。

6.根据权利要求1所述的隔墙结构体系，其特征在于：所述挂码(341)的挂钩为竖向设置的挂钩片，挂钩片的弯折方向向下，所述挂孔(3302)为上大下小的漏斗形，上部宽孔的高度大于挂钩片的高度，下部竖孔的宽度与挂钩片的厚度相适应并限位挂钩片，挂钩片的弯折位置挂接在下部竖孔的底部。

7.根据权利要求1所述的隔墙结构体系，其特征在于：所述装饰面板(34)包括位于同一侧隔墙表面的平面板和位于相邻两片隔墙端部成直角的成品阳角板(4)。

8.根据权利要求1所述的隔墙结构体系，其特征在于：所述第一插接件(3353)包括第一接触板(33531)、第一接触板插头(33532)、第二接触板(33533)、第二接触板(33533)的第一插头(33534)和第二插头(33536)，

所述第一插头(33534)和第二插头(33536)位于第二接触板(33533)的背侧，其中第二插头(33536)为实体插头，第二插头(33536)对应插入横龙骨(3352)的槽内，第一插头(33534)为带通孔的中空插头、连通第二接触板(33533)，第一插头(33534)对应插入第二线槽(335)内，第二接触板(33533)的背侧紧靠第二线槽(335)的端面，

所述第一接触板插头(33532)位于第一接触板(33531)的背侧，第一接触板插头(33532)为带通孔的中空插头、连通第一接触板(33531)，第一接触板(33531)的背侧紧靠几型竖龙骨(33)的内壁上、对齐第一连通孔(33535)，第一接触板插头(33532)对应自前侧插入第一插头(33534)内。

9.根据权利要求1或8所述的隔墙结构体系，其特征在于：所述第二插接件(3371)包括第三接触板(33711)和第三接触板插头(33712)，所述第三接触板插头(33712)位于第三接触板(33711)的背侧，第三接触板插头(33712)为带通孔的中空插头、连通第三接触板(33711)，第三接触板(33711)的背侧紧靠底盒本体(3373)的内壁上、对齐第二连通孔(33713)，第三接触板插头(33712)自底盒本体(3373)内部插入第二线槽(335)内。

10.一种根据权利要求1-9任意一项所述的隔墙结构体系的施工方法，其特征在于，施工步骤如下：

步骤一，施工隔墙系统(3)：通过测量放线，找准隔墙的具体安装位置，并做好十字交叉标记；

步骤二，先在地面上铺设减震隔音垫，在十字交叉标记位置放置地龙骨底座；

步骤三，将地龙骨搭设在地龙骨底座上，地龙骨调节长圆孔(362)调节因地龙骨膨胀螺

栓(367)安装或测量放线形成的误差；

步骤四，安装M型限位构件(5)，螺纹调节中柱(365)穿过地龙骨调节长圆孔(362)和M型限位构件(5)，并且暂时不锁紧；

步骤五，安装与地龙骨对应的天龙骨，天龙骨与天花楼板之间加减震隔音垫片，再安装M型限位构件(5)，用天龙骨膨胀螺栓(313)锁紧紧固；

步骤六，把线槽本体和防火隔音垫(332)卡入龙骨凹槽(3301)内，将几型竖龙骨(33)的顶部以倾斜的方式插入与天龙骨连接的M型限位构件(5)，由于M型限位构件(5)本身结构有空余空间，几型竖龙骨(33)向上抬起，再落入与地龙骨连接的M型限位构件(5)上，拧动螺纹调节中柱(365)的调节螺母(364)，实现几型竖龙骨(5)的上下位置调整，调整好位置后，锁紧地龙骨膨胀螺栓(367)；在成组的两根几型竖龙骨之间塞入保温岩棉层(32)，完成几型竖龙骨(5)和保温岩棉层(32)的安装；

步骤七，安装好几型竖龙骨(5)后，将电线(334)放置到龙骨凹槽(3301)内，在需要安装接线底盒(337)的且与接线底盒(337)平行的几型竖龙骨(33)侧壁的位置开设第一连通孔，将第一插接件(3353)塞入第一连通孔，第一连通孔的边卡在第一插接件(3353)的凹槽内，使其不会脱落；

将横龙骨(3352)扣入第二插头(33536)，底盒卡件(3372)附在底盒本体(3373)的背部，将底盒卡件(3372)扣在安装好的横龙骨(3352)上；在横龙骨(3352)上贴双面贴(3351)，第二线槽插入第一插头(33534)，并与横龙骨(3352)上的双面贴紧贴，将第二插接件(3371)塞入第二连通孔，且塞入第二线槽内，使线槽两端支撑稳定，把几型竖龙骨(5)凹槽内的电线穿过第一连通孔，然后从第一插接件的第一插头(33534)通孔处穿出，沿第二线槽直接连到底盒本体处，扣上第一扣盖和第二扣盖，完成底盒走线的安装；

步骤八，根据装饰面板(34)的尺寸和测量放线定位，在几型竖龙骨上标记好顶部收口母件(25)和踢脚母件(351)的安装位置，将顶部收口母件(25)和踢脚母件(351)打钉固定在几型竖龙骨上，或者踢脚母件(351)在挂上装饰面板(34)之后再安装；

装饰面板(34)的金属板(342)将芯板(343)包裹复合，在复合后的板材两侧安装挂码(341)，组成装饰面板单元，或者挂码(341)直接安装于装饰面板的背部，无需与金属板(342)复合，将装好挂码(341)的装饰面板(34)插入几型龙骨的挂孔(3302)，挂装在几型竖龙骨上；

然后插入顶部收口条(23)，扣入踢脚线(35)，完成装饰面板的安装；

步骤九，施工吊顶系统(2)；将吊顶边龙骨(24)固定于几型竖龙骨上，安装吊顶系统(2)，吊顶面板(22)固定于吊顶龙骨架(21)上，吊顶龙骨架(21)靠在吊顶边龙骨(24)上，完成安装。

一种隔墙结构体系及其施工方法

技术领域

[0001] 本发明属于室内装配式装饰墙面领域，特别是一种隔墙护墙结构体系及其施工方法。

背景技术

[0002] 室内装饰墙面系统分为隔墙和护墙，隔墙是建筑物内部用来分割空间的工具，不承重。轻质隔墙中的非装配式，安装拆卸麻烦，有湿作业，拆卸需敲掉。目前，装饰行业内常使用的隔墙系统为轻钢龙骨隔墙系统，其具有重量轻、强度较高、耐火性好、通用性强且安装简易的特性，受到广大装饰企业的喜爱。但是轻钢龙骨隔墙也有不足之处，由于轻钢龙骨一般呈“匚”型，结构简单，保温岩棉塞入时只能固定一端，另一端不易固定。需要穿管线时，管线和底盒只能嵌在岩棉内部，需要切割取出部分岩棉后再安装，而此时隔墙的保温性能和隔音性则能受到破坏，使得隔墙的保温隔音性降低，且从上至下穿管，管线过长需要固定。轻钢龙骨与天地龙骨固定一般采用打钉的方式，遇到地面不平整时，则不可调节。

[0003] 护墙是为了掩盖裸露的结构基层和起装饰的作用。其中轻骨架隔墙由骨架和面层两部分组成。护墙系统也叫单墙系统，即直接在建筑结构墙面安装，由骨架或支座和面板两部分组成。轻钢龙骨比较适用于隔墙系统，封纸面石膏板、水泥板、玻镁板等，粘贴或粉刷饰面。若将轻钢龙骨使用在护墙系统中时，还需要额外增加构件来固定，稳定性较差，并且管线的问题依然存在。

[0004] 市面上目前具有的一种装配式轻钢龙骨隔墙，其重量较重，结构复杂，两根竖龙骨之间采用螺栓连接进行调节，成本较高，3米高的龙骨至少要用2-3个螺栓以上，且受到龙骨空腔结构的限制，调节距离有限，安装不同厚度的隔墙时，需要定制不同长度的螺栓，调节繁琐；由于两根龙骨之间有螺栓连接，使得隔墙的抗震性能减弱，敲击一边墙面，振动通过螺栓传导，另一边会有明显振动。

[0005] 因此总结后现有的轻钢龙骨隔墙系统和钢龙骨隔墙系统，存在以下问题：

一、填塞保温岩棉不易固定；

二、需要穿管线时，管线和底盒只能嵌在岩棉内部，需要切割取出部分岩棉后再安装；

三、轻钢龙骨隔墙系统与天地龙骨固定采用打钉的方式，遇到地面不平整时，不可调节；

四、饰面层采用先封面板后再粉刷粘贴饰面板，工序复杂繁琐，无法直接安装饰面板；五、重量较重，结构复杂；

六、两根竖龙骨之间采用螺栓连接进行调节，成本高，调节繁琐，抗震性能不佳；

七、现有轻钢龙骨隔墙系统和钢龙骨隔墙系统，不适用于护墙系统，单侧固定在建筑结构墙面时需要增加构件。

发明内容

[0006] 本发明的目的是提供一种隔墙结构体系及其施工方法，要解决现有钢龙骨隔墙系统存在填塞保温岩棉不易固定；需要穿管线时，管线和底盒只能嵌在岩棉内部，需要切割取出部分岩棉后再安装；轻钢龙骨隔墙系统与天地龙骨固定采用打钉的方式，遇到地面不平整时，不可调节；饰面层采用先封面板后再粉刷粘贴饰面板，工序复杂繁琐，无法直接安装饰面板；重量较重，结构复杂；两根竖龙骨之间采用螺栓连接进行调节，成本高，调节繁琐，抗震性能不佳；现有轻钢龙骨隔墙系统和钢龙骨隔墙系统，不适用于护墙系统，单侧固定在建筑结构墙面时需要增加构件的技术问题。

[0007] 为实现上述目的，本发明采用如下技术方案：

一种隔墙结构体系，包括天花楼板与地面之间设置的吊顶系统和隔墙系统，所述隔墙系统的顶面连接天花楼板的底面，隔墙系统的底面连接地面的顶面，所述隔墙系统由各个隔墙拼接组成，相邻隔墙连接形成隔墙空间，所述吊顶系统位于隔墙空间内部，所述吊顶系统包括吊杆、吊顶龙骨架和吊顶面板，吊杆的顶部固定连接在天花楼板的底面，吊杆的底部固定连接在吊顶龙骨架上使吊顶龙骨架悬吊，吊顶面板固定连接在吊顶龙骨架的底面，吊顶龙骨架与吊顶面板通过收口组件在侧面与隔墙系统搭接，

所述隔墙包括几型竖龙骨、保温岩棉层、地龙骨、踢脚线、天龙骨、装饰面板和接线底盒，

所述保温岩棉层沿隔墙通宽通高设置，

所述几型竖龙骨两两成组沿保温岩棉层通高设置，几型竖龙骨以组为单位沿保温岩棉层的宽度方向间隔设置，每组几型竖龙骨内外正对夹设在保温岩棉层的内外两侧，

所述几型竖龙骨包括中央凸槽部和两侧平面连接部，中央凸槽部由龙骨顶板和两块垂直龙骨顶板的龙骨侧帮板组成，三块板围合形成容纳竖向的第一线槽的龙骨凹槽，外侧几型竖龙骨的龙骨凹槽朝向外侧，内侧几型竖龙骨的龙骨凹槽朝向内侧，内外两侧几型竖龙骨的龙骨顶板分别紧密贴合保温岩棉层的内外两侧表面，所述平面连接部是由龙骨侧帮板的自由端朝向左右两侧垂直弯折并延伸形成，包括连接翼板和翼板端弯，所述连接翼板与龙骨顶板平行，连接翼板的自由端朝向内侧直角弯折形成翼板端弯，所述连接翼板上沿高度方向间隔开有挂接装饰面板的挂孔，同一根几型竖龙骨上两侧连接翼板左右对应的挂孔成对设置，所述第一线槽插入龙骨凹槽内，第一线槽与龙骨顶板之间形成限位件插槽，

每个几型竖龙骨的底部外侧表面均固定连接有踢脚母件，所述踢脚线水平依次扣接在各踢脚母件上，

所述几型竖龙骨与地龙骨以及天龙骨之间均通过一个M型限位构件插接限位，M型限位构件的构件宽度尺寸与限位件插槽的左右宽度尺寸相适应，

所述M型限位构件包括中央的水平龙骨扣接部和两侧的竖龙骨插入限位部，所述水平龙骨扣接部为槽形，该槽形的槽内宽度与相应的地龙骨或天龙骨的宽度相适应，该槽形的槽外宽度与每组几型竖龙骨内外正对的两块龙骨顶板之间的距离相适应，水平龙骨扣接部包括扣接部槽底板和两侧的垂直扣接部槽底板的扣接部槽帮板，所述扣接部槽底板上居中开有限位件连接孔，所述竖龙骨插入限位部是由扣接部槽帮板两端延伸弯折而成，包括水平垂直弯折形成的限位部槽底板，还包括限位部槽底板继续竖向垂直弯折的限位部槽帮板，限位部槽帮板末端向内侧弯折形成限位片，其中扣接部槽帮板、限位部槽底板和限位

部槽帮板也形成槽形，该槽形与水平龙骨扣接部的槽形开口相反，限位片形成的平面投影内外宽度尺寸与限位件插槽的内外宽度尺寸相适应，

所述地龙骨包括地龙骨本体和地龙骨底座，地龙骨底座沿保温岩棉层的宽度方向与成组几型竖龙骨一一对应设置，地龙骨底座垂直保温岩棉层的厚度方向，地龙骨底座包括底托板，底托板的内外两端部分别通过地龙骨膨胀螺栓与地面栓接，地龙骨底座的中央设有螺纹调节中柱，螺纹调节中柱上套有地龙骨调节螺母，所述地龙骨本体为开口向下的槽状条形件，地龙骨本体的对应地龙骨底座位置开有地龙骨调节长圆孔，地龙骨本体的下侧扣接在地龙骨底座上，螺纹调节中柱穿过地龙骨调节长圆孔，地龙骨调节螺母紧固在地龙骨本体的底部，两者之间垫有垫片，此处M型限位构件的水平龙骨扣接部形成的槽开口向下扣接在地龙骨本体的上侧，水平龙骨扣接部与地龙骨本体之间垫有隔音减震垫片，螺纹调节中柱由下至上依次穿过地龙骨调节长圆孔和限位件连接孔并通过螺母垫片组合紧固在扣接部槽底板上，所述几型竖龙骨底部的限位件插槽被该处M型限位构件的限位片向上插入并且几型竖龙骨的底部落置在竖龙骨插入限位部形成的槽内，

所述天龙骨包括天龙骨本体，天龙骨本体对应几型竖龙骨位置开有天龙骨调节长圆孔，此处M型限位构件的水平龙骨扣接部形成的槽开口向上扣接在天龙骨本体的下侧，天龙骨膨胀螺栓的底部螺纹上套有两组螺母垫片组合，天龙骨膨胀螺栓由下至上穿过限位件连接孔并通过两组螺母垫片组合夹设紧固在扣接部槽底板的上下两侧，天龙骨膨胀螺栓的顶部继续穿过天龙骨调节长圆孔锚入天花楼板内，所述几型竖龙骨顶部的限位件插槽被该处M型限位构件的限位片向下插入并且几型竖龙骨的顶部与竖龙骨插入限位部形成的槽之间预留有竖向的安装距离，

所述装饰面板包括芯板、金属板和挂码，所述芯板的宽度等于相邻两根几型竖龙骨之间的距离，每个芯板对应设有两道金属板，金属板竖向固定连接在芯板内侧的左右两端，所述挂码对应装饰面板的挂孔位置、固定连接在金属板的表面，装饰面板的底部落置在踢脚线上，装饰面板的顶部通过吊顶系统的收口组件限位，

所述接线底盒包括横龙骨、第二线槽、第二扣盖、双面贴、底盒本体、第一插接件和第二插接件，所述第二扣盖扣接在第二线槽的开口侧，所述横龙骨设置在第二线槽所在位置并固定在保温岩棉层的表面，所述底盒本体通过底盒卡件卡接在横龙骨上，所述第二线槽的背侧通过双面贴粘接在横龙骨的表面，

竖向的第一线槽与水平的第二线槽连通，第一线槽与第二线槽连通处的几型竖龙骨上开有第一连通孔，第一连通孔与第二线槽的端头位置安装有第一插接件，水平的第二线槽与底盒本体连通，底盒本体与第二线槽连通处的侧壁上开有第二连通孔，第二连通孔与第二线槽的端头位置安装有第二插接件，电线走线经过第一线槽、第二线槽以及底盒本体。

[0008] 所述收口组件包括吊顶边龙骨，所述吊顶边龙骨水平设置吊顶龙骨架靠近隔墙系统的位置，吊顶边龙骨为开口朝向吊顶龙骨架的角钢，吊顶边龙骨固定连接在几型竖龙骨上，吊顶龙骨架的边部落置在吊顶边龙骨上。

[0009] 所述收口组件还包括顶部收口母件和顶部收口条，所述顶部收口母件位于吊顶边龙骨的下方、固定连接在几型竖龙骨上，所述装饰面板的顶部顶紧在顶部收口母件的底面上，所述顶部收口条插入顶部收口母件内并且限位装饰面板的顶部外侧。

[0010] 所述吊顶边龙骨与顶部收口母件之间预留有供吊顶面板的边部插入的空间。

[0011] 所述第一线槽包括线槽本体、防火隔音垫和第一扣盖，所述线槽本体为开口朝向外侧的U形槽，防火隔音垫也为开口朝向外侧的U形槽，防火隔音垫紧贴线槽本体的内壁设置，所述第一扣盖在外侧扣接线槽本体、封闭线槽本体。

[0012] 所述挂码的挂钩为竖向设置的挂钩片，挂钩片的弯折方向向下，所述挂孔为上大下小的漏斗形，上部宽孔的高度大于挂钩片的高度，下部竖孔的宽度与挂钩片的厚度相适应并限位挂钩片，挂钩片的弯折位置挂接在下部竖孔的底部。

[0013] 所述装饰面板包括位于同一侧隔墙表面的平面板和位于相邻两片隔墙端部成直角的成品阳角板。

[0014] 所述第一插接件包括第一接触板、第一接触板插头、第二接触板、第二接触板的第一插头和第二插头，

所述第一插头和第二插头位于第二接触板的背侧，其中第二插头为实体插头，第二插头对应插入横龙骨的槽内，第一插头为带通孔的中空插头、连通第二接触板，第一插头对应插入第二线槽内，第二接触板的背侧紧靠第二线槽的端面，

所述第一接触板插头位于第一接触板的背侧，第一接触板插头为带通孔的中空插头、连通第一接触板，第一接触板的背侧紧靠几型竖龙骨的内壁上、对齐第一连通孔，第一接触板插头对应自前侧插入第一插头内。

[0015] 所述第二插接件包括第三接触板和第三接触板插头，所述第三接触板插头位于第三接触板的背侧，第三接触板插头为带通孔的中空插头、连通第三接触板，第三接触板的背侧紧靠底盒本体的内壁上、对齐第二连通孔，第三接触板插头自底盒本体内部插入第二线槽内。

[0016] 一种隔墙结构体系的施工方法，施工步骤如下：

步骤一，施工隔墙系统：通过测量放线，找准隔墙的具体安装位置，并做好十字交叉标记；

步骤二，先在地面上铺设减震隔音垫，在十字交叉标记位置放置地龙骨底座；

步骤三，将地龙骨搭设在地龙骨底座上，地龙骨调节长圆孔调节因地龙骨膨胀螺栓安装或测量放线形成的误差；

步骤四，安装M型限位构件，螺纹调节中柱穿过地龙骨调节长圆孔和M型限位构件，并且暂时不锁紧；

步骤五，安装与地龙骨对应的天龙骨，天龙骨与天花楼板之间加减震隔音垫片，再安装M型限位构件，用天龙骨膨胀螺栓锁紧紧固；

步骤六，把线槽本体和防火隔音垫卡入龙骨凹槽内，将几型竖龙骨的顶部以倾斜的方式插入与天龙骨连接的M型限位构件，由于M型限位构件本身结构有空余空间，几型竖龙骨向上抬起，再落入与地龙骨连接的M型限位构件上，拧动螺纹调节中柱的调节螺母，实现几型竖龙骨的上下位置调整，调整好位置后，锁紧地龙骨膨胀螺栓；在成组的两根几型竖龙骨之间塞入保温岩棉层，完成几型竖龙骨和保温岩棉层的安装；

步骤七，安装好几型竖龙骨后，将电线放置到龙骨凹槽内，在需要安装接线底盒的且与接线底盒平行的几型竖龙骨侧壁的位置开设第一连通孔，将第一插接件塞入第一连通孔，第一连通孔的边卡在第一插接件的凹槽内，使其不会脱落；

将横龙骨扣入第二插头，底盒卡件附在底盒本体的背部，将底盒卡件扣在安装好的横龙骨上；在横龙骨上贴双面贴，第二线槽插入第一插头，并与横龙骨上的双面贴紧贴，将第二插接件塞入第二连通孔，且塞入第二线槽内，使线槽两端支撑稳定，把几型竖龙骨凹槽内的电线穿过第一连通孔，然后从第一插接件的第一插头通孔处穿出，沿第二线槽直接连到底盒本体处，扣上第一扣盖和第二扣盖，完成底盒走线的安装；

步骤八，根据装饰面板的尺寸和测量放线定位，在几型竖龙骨上标记好顶部收口母件和踢脚母件的安装位置，将顶部收口母件和踢脚母件打钉固定在几型竖龙骨上，或者踢脚母件在挂上装饰面板之后再安装；

装饰面板的金属板将芯板包裹复合，在复合后的板材两侧安装挂码，组成装饰面板单元，或者挂码直接安装于装饰面板的背部，无需与金属板复合，将装好挂码的装饰面板插入几型龙骨的挂孔，挂装在几型竖龙骨上；

然后插入顶部收口条，扣入踢脚线，完成装饰面板的安装；

步骤九，施工吊顶系统；将吊顶边龙骨固定于几型竖龙骨上，安装吊顶系统，吊顶面板固定于吊顶龙骨架上，吊顶龙骨架靠在吊顶边龙骨上，完成安装。

[0017] 与现有技术相比本发明具有以下特点和有益效果：

本发明包括支撑地脚与地面膨胀螺栓连接，天地横龙骨布置好之后，增加M型限位构件，将几型龙骨插入M型限位构件，完成龙骨安装，调节地龙骨的支撑地脚，可以实现几型龙骨上下位置的调节；龙骨上开孔，在面板背部附上挂码，可以直接将面板挂装在几型龙骨上。管线通过龙骨腔体内，起固定作用，不用另外做支撑来固定管线，接线底盒与岩棉隔离开，不用切割岩棉再安装。该龙骨还可用于护墙系统，可以在凹槽打螺栓与建筑结构墙面固定，无需增加构件，同隔墙一样采用挂装的方式安装。

[0018] 本发明针对现有轻钢龙骨隔墙系统，填塞保温岩棉不好固定的问题，几型龙骨可以从中间夹住岩棉，使其不易脱落。

[0019] 本发明针对现有轻钢龙骨隔墙系统，需要穿管线时，管线和底盒只能嵌在岩棉内部，需要切割取出部分岩棉后再安装的问题，几型龙骨凹槽可以穿管线，龙骨将岩棉和管线底盒隔离开来，不用切割岩棉安装，管线过长时，不用另行固定，几型龙骨凹槽就是最好的固定方式，只需横向固定。

[0020] 本发明针对现有轻钢龙骨隔墙系统，与天地龙骨固定采用打钉的方式，遇到地面不平整时，不可调节的缺点，几型龙骨隔墙系统采用M型限位构件与螺栓调节组合使用，可以上下调节龙骨距离。

[0021] 本发明针对现有轻钢龙骨隔墙系统，大多适用于封板后，再粉刷粘贴饰面的缺点，几型龙骨在两外翼上开孔，可以挂装各种装饰面板。

[0022] 本发明针对现有钢龙骨隔墙系统，重量较重，结构复杂的缺点，几型龙骨采用钢板折弯一步成型，大大减轻了龙骨重量，结构简单，易加工。

[0023] 本发明针对现有钢龙骨隔墙系统，两根竖龙骨之间采用螺栓连接进行调节，成本高，调节麻烦，抗震性能不佳的问题，几型龙骨使用在不同厚度的隔墙时，可以通过更换上下两个M型限位构件来控制隔墙厚度，不用慢慢拧松又拧紧调节螺栓来控制厚度，由于两根龙骨之间只有上下固定连接，上下M型限位构件与螺栓和天地龙骨之间采用隔音减震垫片隔离，提高了隔墙的隔音性能和抗震性能。

[0024] 本发明针对现有轻钢龙骨隔墙系统和钢龙骨隔墙系统，不适用于护墙系统，固定在建筑结构墙面需要增加构件的缺点，几型龙骨可以应用在护墙，在凹槽打螺栓与建筑结构墙面固定，无需增加构件，护墙也同隔墙一样，通过一根竖龙骨就可以采用挂装的方式安装，简单方便。

附图说明

[0025] 下面结合附图对本发明做进一步详细的说明。

[0026] 图1是本发明隔墙结构体系整体结构示意图。

[0027] 图2是隔墙系统转角结构示意图。

[0028] 图3是吊顶系统与隔墙系统交接结构示意图。

[0029] 图4是图3中A处吊顶与隔墙交接局部节点图。

[0030] 图5是装饰面板结构示意图。

[0031] 图6为图5中B处装饰面板局部节点图。

[0032] 图7是成品阳角板结构示意图。

[0033] 图8是几型龙竖骨平面剖视图。

[0034] 图9是几型竖龙骨与第一线槽拆解爆炸图。

[0035] 图10是图1中C处几型竖龙骨与地龙骨连接结构示意图。

[0036] 图11是图10连接拆解爆炸图。

[0037] 图12是几型竖龙骨与天龙骨连接拆解爆炸图。

[0038] 图13是隔墙系统底盒安装处平面剖视图。

[0039] 图14是图13中D处隔墙系统底盒横龙骨安装处竖剖图。

[0040] 图15是隔墙系统凹槽处走线示意图。

[0041] 图16是底盒安装正面和第二插接件安装结构示意图。

[0042] 图17是底盒安装背面结构示意图。

[0043] 图18是底盒安装拆解爆炸图。

[0044] 图19是第二线槽、横龙骨与第一插接件安装结构示意图。

[0045] 图20是第一插接件结构示意图。

[0046] 图21是几型竖龙骨护墙系统平面剖视图。

[0047] 附图标记：1－天花楼板、2－吊顶系统、21－吊顶龙骨架、22－吊顶面板、23－顶部收口条、24－吊顶边龙骨、25－顶部收口母件、26－吊杆、3－隔墙系统、31－天龙骨、311－天龙骨本体、312－天龙骨调节长圆孔、313－天龙骨膨胀螺栓、32－保温岩棉层、33－几型竖龙骨、33a－龙骨顶板、33b－龙骨侧帮板、33c－连接翼板、33d－翼板端弯、33e－限位件插槽、331－第一线槽、3301－龙骨凹槽、3302－挂孔、332－防火隔音垫、333－第一扣盖、334－电线、335－第二线槽、3351－双面贴、3352－横龙骨、3353－第一插接件、33531－第一接触板、33532－第一接触板插头、33533－第二接触板、33534－第一插头、33535－第一连通孔、33536－第二插头、336－第二扣盖、337－接线底盒、3371－第二插接件、33711－第三接触板、33712－第三接触板插头、33713－第二连通孔、3372－底盒卡件、3373－底盒本体、338－护墙膨胀螺栓、3381－护墙垫片、34－装饰面板、341－挂码、342－金属板、343－芯板、35－踢脚线、351－踢脚母件、36－地龙骨、361－螺母垫片组合、362－地龙骨调节长

圆孔、363－隔音减震垫片、364－调节螺母、365－螺纹调节中柱、366－地龙骨本体、367－地龙骨膨胀螺栓、368－底托片、37－成品阳角板、4－地面、5－M型限位构件、51－扣接部槽底板、52－扣接部槽帮板、53－限位件连接孔、54－限位部槽底板、55－限位部槽帮板、56－限位片。

具体实施方式

[0048] 实施例一参见图1-4所示，一种隔墙结构体系，包括天花楼板1与地面4之间设置的吊顶系统2和隔墙系统3，所述隔墙系统3的顶面连接天花楼板1的底面，隔墙系统3的底面连接地面4的顶面，所述隔墙系统3由各个隔墙拼接组成，相邻隔墙连接形成隔墙空间，所述吊顶系统2位于隔墙空间内部，所述吊顶系统2包括吊杆26、吊顶龙骨架21和吊顶面板22，吊杆26的顶部固定连接在天花楼板1的底面，吊杆26的底部固定连接在吊顶龙骨架21上使吊顶龙骨架21悬吊，吊顶面板22固定连接在吊顶龙骨架21的底面，吊顶龙骨架21与吊顶面板22通过收口组件在侧面与隔墙系统3搭接。

[0049] 参见图4-7所示，所述装饰面板34包括芯板343、金属板342和挂码341，所述芯板343的宽度等于相邻两根几型竖龙骨33之间的距离，每个芯板343对应设有两道金属板342，金属板342竖向固定连接在芯板343内侧的左右两端，所述挂码341对应装饰面板34的挂孔3302位置、固定连接在金属板342的表面，装饰面板34的底部落置在踢脚线35上，装饰面板34的顶部通过吊顶系统的收口组件限位。

[0050] 所述挂码341的挂钩为竖向设置的挂钩片，挂钩片的弯折方向向下，所述挂孔3302为上大下小的漏斗形，上部宽孔的高度大于挂钩片的高度，下部竖孔的宽度与挂钩片的厚度相适应并限位挂钩片，挂钩片的弯折位置挂接在下部竖孔的底部。所述装饰面板34包括位于同一侧隔墙表面的平面板和位于相邻两片隔墙端部成直角的成品阳角板4。

[0051] 所述收口组件包括吊顶边龙骨，所述吊顶边龙骨水平设置吊顶龙骨架21靠近隔墙系统3的位置，吊顶边龙骨为开口朝向吊顶龙骨架21的角钢，吊顶边龙骨固定连接在几型竖龙骨33上，吊顶龙骨架21的边部落置在吊顶边龙骨上。

[0052] 所述收口组件还包括顶部收口母件25和顶部收口条23，所述顶部收口母件25位于吊顶边龙骨24的下方、固定连接在几型竖龙骨33上，所述装饰面板34的顶部顶紧在顶部收口母件25的底面上，所述顶部收口条23插入顶部收口母件25内并且限位装饰面板34的顶部外侧。所述吊顶边龙骨24与顶部收口母件25之间预留有供吊顶面板22的边部插入的空间。

[0053] 参见图8-10所示，所述隔墙包括几型竖龙骨33、保温岩棉层32、地龙骨36、踢脚线35、天龙骨31、装饰面板34和接线底盒337。

[0054] 所述保温岩棉层32沿隔墙通宽通高设置。

[0055] 所述几型竖龙骨33两两成组沿保温岩棉层32通高设置，几型竖龙骨33以组为单位沿保温岩棉层32的宽度方向间隔设置，每组几型竖龙骨33内外正对夹设在保温岩棉层32的内外两侧。

[0056] 所述几型竖龙骨33包括中央凸槽部和两侧平面连接部，中央凸槽部由龙骨顶板33a和两块垂直龙骨顶板33a的龙骨侧帮板33b组成，三块板围合形成容纳竖向的第一线槽331的龙骨凹槽3301，外侧几型竖龙骨33的龙骨凹槽3301朝向外侧，内侧几型竖龙骨33的龙骨凹槽3301朝向内侧，内外两侧几型竖龙骨33的龙骨顶板33a分别紧密贴合保温岩棉层32

的内外两侧表面，所述平面连接部是由龙骨侧帮板33b的自由端朝向左右两侧垂直弯折并延伸形成，包括连接翼板33c和翼板端弯33d，所述连接翼板33c与龙骨顶板33a平行，连接翼板33c的自由端朝向内侧直角弯折形成翼板端弯33d，所述连接翼板33c上沿高度方向间隔开有挂接装饰面板34的挂孔3302，同一根几型竖龙骨33上两侧连接翼板33c左右对应的挂孔3302成对设置，所述第一线槽331插入龙骨凹槽3301内，第一线槽331与龙骨顶板33a之间形成限位件插槽33e。

[0057] 参见图9所示，所述第一线槽331包括线槽本体、防火隔音垫332和第一扣盖333，所述线槽本体为开口朝向外侧的U形槽，防火隔音垫332也为开口朝向外侧的U形槽，防火隔音垫332紧贴线槽本体的内壁设置，所述第一扣盖333在外侧扣接线槽本体、封闭线槽本体。

[0058] 参见图10所示，每个几型竖龙骨33的底部外侧表面均固定连接有踢脚母件351，所述踢脚线35水平依次扣接在各踢脚母件351上。

[0059] 参见图10-12所示，所述几型竖龙骨33与地龙骨36以及天龙骨31之间均通过一个M型限位构件5插接限位，M型限位构件5的构件宽度尺寸与限位件插槽33e的左右宽度尺寸相适应。

[0060] 所述M型限位构件5包括中央的水平龙骨扣接部和两侧的竖龙骨插入限位部，所述水平龙骨扣接部为槽形，该槽形的槽内宽度与相应的地龙骨36或天龙骨31的宽度相适应，该槽形的槽外宽度与每组几型竖龙骨33内外正对的两块龙骨顶板之间的距离相适应，水平龙骨扣接部包括扣接部槽底板51和两侧的垂直扣接部槽底板51的扣接部槽帮板52，所述扣接部槽底板51上居中开有限位件连接孔53，所述竖龙骨插入限位部是由扣接部槽帮板52两端延伸弯折而成，包括水平垂直弯折形成的限位部槽底板54，还包括限位部槽底板54继续竖向垂直弯折的限位部槽帮板55，限位部槽帮板55末端向内侧弯折形成限位片56，其中扣接部槽帮板52、限位部槽底板54和限位部槽帮板55也形成槽形，该槽形与水平龙骨扣接部的槽形开口相反，限位片56形成的平面投影内外宽度尺寸与限位件插槽33e的内外宽度尺寸相适应。

[0061] 参见图10-11所示，所述地龙骨36包括地龙骨本体366和地龙骨底座，地龙骨底座沿保温岩棉层32的宽度方向与成组几型竖龙骨33一一对应设置，地龙骨底座垂直保温岩棉层32的厚度方向，地龙骨底座包括底托板368，底托板368的内外两端部分别通过地龙骨膨胀螺栓367与地面4栓接，地龙骨底座的中央设有螺纹调节中柱365，螺纹调节中柱365上套有地龙骨调节螺母364，所述地龙骨本体366为开口向下的槽状条形件，地龙骨本体366的对应地龙骨底座位置开有地龙骨调节长圆孔362，地龙骨本体366的下侧扣接在地龙骨底座上，螺纹调节中柱365穿过地龙骨调节长圆孔362，地龙骨调节螺母364紧固在地龙骨本体366的底部，两者之间垫有垫片，此处M型限位构件5的水平龙骨扣接部形成的槽开口向下扣接在地龙骨本体366的上侧，水平龙骨扣接部与地龙骨本体366之间垫有隔音减震垫片363，螺纹调节中柱365由下至上依次穿过地龙骨调节长圆孔362和限位件连接孔53并通过螺母垫片组合361紧固在扣接部槽底板51上，所述几型竖龙骨33底部的限位件插槽33e被该处M型限位构件5的限位片56向上插入并且几型竖龙骨33的底部落置在竖龙骨插入限位部形成的槽内。

[0062] 参见图12所示，所述天龙骨31包括天龙骨本体，天龙骨本体311对应几型竖龙骨33位置开有天龙骨调节长圆孔312，此处M型限位构件5的水平龙骨扣接部形成的槽开口向上

扣接在天龙骨本体的下侧，天龙骨膨胀螺栓313的底部螺纹上套有两组螺母垫片组合361，天龙骨膨胀螺栓313由下至上穿过限位件连接孔53并通过两组螺母垫片组合361夹设紧固在扣接部槽底板51的上下两侧，天龙骨膨胀螺栓313的顶部继续穿过天龙骨调节长圆孔312锚入天花楼板1内，所述几型竖龙骨33顶部的限位件插槽33e被该处M型限位构件5的限位片56向下插入并且几型竖龙骨33的顶部与竖龙骨插入限位部形成的槽之间预留有竖向的安装距离。

[0063] 参见图13-20所示，所述接线底盒337包括横龙骨3352、第二线槽335、第二扣盖336、双面贴3351、底盒本体3373、第一插接件3353和第二插接件3372，所述第二扣盖336扣接在第二线槽335的开口侧，所述横龙骨3352设置在第二线槽335所在位置并固定在保温岩棉层32的表面，所述底盒本体3373通过底盒卡件3372卡接在横龙骨上，所述第二线槽335的背侧通过双面贴3351粘接在横龙骨3352的表面。

[0064] 竖向的第一线槽331与水平的第二线槽335连通，第一线槽331与第二线槽335连通处的几型竖龙骨33上开有第一连通孔，第一连通孔与第二线槽335的端头位置安装有第一插接件3353，水平的第二线槽335与底盒本体3373连通，底盒本体3373与第二线槽335连通处的侧壁上开有第二连通孔，第二连通孔与第二线槽的端头位置安装有第二插接件3371，电线334走线经过第一线槽331、第二线槽335以及底盒本体3373。

[0065] 所述第一插接件3353包括第一接触板33531、第一接触板插头33532、第二接触板33533、第二接触板33533的第一插头33534和第二插头33536。

[0066] 所述第一插头33534和第二插头33536位于第二接触板33533的背侧，其中第二插头33536为实体插头，第二插头33536对应插入横龙骨3352的槽内，第一插头33534为带通孔的中空插头、连通第二接触板33533，第一插头33534对应插入第二线槽335内，第二接触板33533的背侧紧靠第二线槽335的端面。

[0067] 所述第一接触板插头33532位于第一接触板33531的背侧，第一接触板插头33532为带通孔的中空插头、连通第一接触板33531，第一接触板33531的背侧紧靠几型竖龙骨33的内壁上、对齐第一连通孔33535，第一接触板插头33532对应自前侧插入第一插头33534内。

[0068] 所述第二插接件3371包括第三接触板33711和第三接触板插头33712，所述第三接触板插头33712位于第三接触板33711的背侧，第三接触板插头33712为带通孔的中空插头、连通第三接触板33711，第三接触板33711的背侧紧靠底盒本体3373的内壁上、对齐第二连通孔33713，第三接触板插头33712自底盒本体3373内部插入第二线槽335内。

[0069] 这种隔墙结构体系的施工方法，施工步骤如下：

步骤一，施工隔墙系统3：通过测量放线，找准隔墙的具体安装位置，并做好十字交叉标记；

步骤二，先在地面上铺设减震隔音垫，在十字交叉标记位置放置地龙骨底座；

步骤三，将地龙骨搭设在地龙骨底座上，地龙骨调节长圆孔362调节因地龙骨膨胀螺栓367安装或测量放线形成的误差；

步骤四，安装M型限位构件5，螺纹调节中柱365穿过地龙骨调节长圆孔362和M型限位构件5，并且暂时不锁紧；

步骤五，安装与地龙骨对应的天龙骨，天龙骨与天花楼板之间加减震隔音垫片，再

安装M型限位构件5，用天龙骨膨胀螺栓313锁紧紧固；

步骤六，把线槽本体和防火隔音垫332卡入龙骨凹槽3301内，将几型竖龙骨33的顶部以倾斜的方式插入与天龙骨连接的M型限位构件5，由于M型限位构件5本身结构有空余空间，几型竖龙骨33向上抬起，再落入与地龙骨连接的M型限位构件5上，拧动螺纹调节中柱365的调节螺母364，实现几型竖龙骨5的上下位置调整，调整好位置后，锁紧地龙骨膨胀螺栓367；在成组的两根几型竖龙骨之间塞入保温岩棉层32，完成几型竖龙骨5和保温岩棉层32的安装；

步骤七，安装好几型竖龙骨5后，将电线334放置到龙骨凹槽3301内，在需要安装接线底盒337的且与接线底盒337平行的几型竖龙骨33侧壁的位置开设第一连通孔，将第一插接件3353塞入第一连通孔，第一连通孔的边卡在第一插接件3353的凹槽内，使其不会脱落；

将横龙骨3352扣入第二插头33536，底盒卡件3372附在底盒本体3373的背部，将底盒卡件3372扣在安装好的横龙骨3352上；在横龙骨3352上贴双面贴3351，第二线槽插入第一插头33534，并与横龙骨3352上的双面贴紧贴，将第二插接件3371塞入第二连通孔，且塞入第二线槽内，使线槽两端支撑稳定，把几型竖龙骨5凹槽内的电线穿过第一连通孔，然后从第一插接件的第一插头33534通孔处穿出，沿第二线槽直接连到底盒本体处，扣上第一扣盖和第二扣盖，完成底盒走线的安装；

步骤八，根据装饰面板34的尺寸和测量放线定位，在几型竖龙骨上标记好顶部收口母件25和踢脚母件351的安装位置，将顶部收口母件25和踢脚母件351打钉固定在几型竖龙骨上，或者踢脚母件351在挂上装饰面板34之后再安装；

装饰面板34的金属板342将芯板343包裹复合，在复合后的板材两侧安装挂码341，组成装饰面板单元，或者挂码341直接安装于装饰面板的背部，无需与金属板342复合，将装好挂码341的装饰面板34插入几型龙骨的挂孔3302，挂装在几型竖龙骨上；

然后插入顶部收口条23，扣入踢脚线35，完成装饰面板的安装；

步骤九，施工吊顶系统2；将吊顶边龙骨24固定于几型竖龙骨上，安装吊顶系统2，吊顶面板22固定于吊顶龙骨架21上，吊顶龙骨架21靠在吊顶边龙骨24上，完成安装。

[0070] 实施例二，与实施例一不同的是，当几型竖龙骨33用于护墙时：如图21所示，几型竖龙骨33用护墙膨胀螺栓338固定于建筑墙面，几型竖龙骨33与墙面之间有护墙垫片3381相隔，墙面凹凸不平时，可以通过增加垫片数量来实现前后距离的调节。固定好龙骨后，装入第一线槽331和防火隔音垫332，穿过电线34，扣上第一扣盖333，接线底盒的安装步骤同实施例一，塞入保温岩棉，挂上装饰面板34，安装踢脚，完成安装。

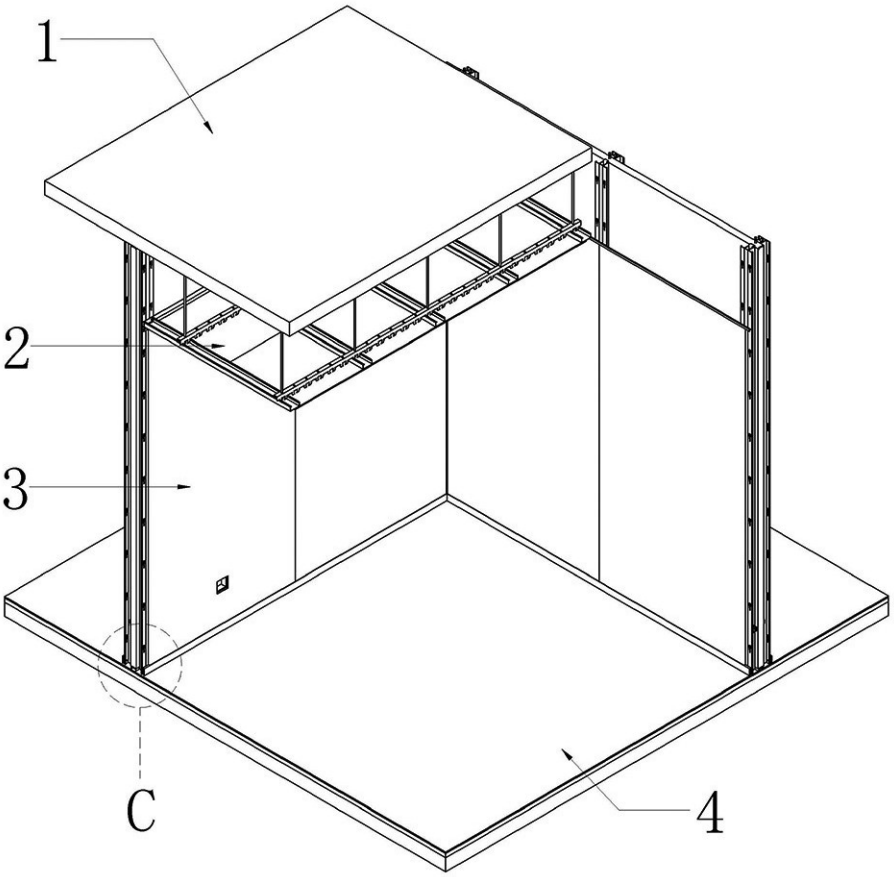

图 1

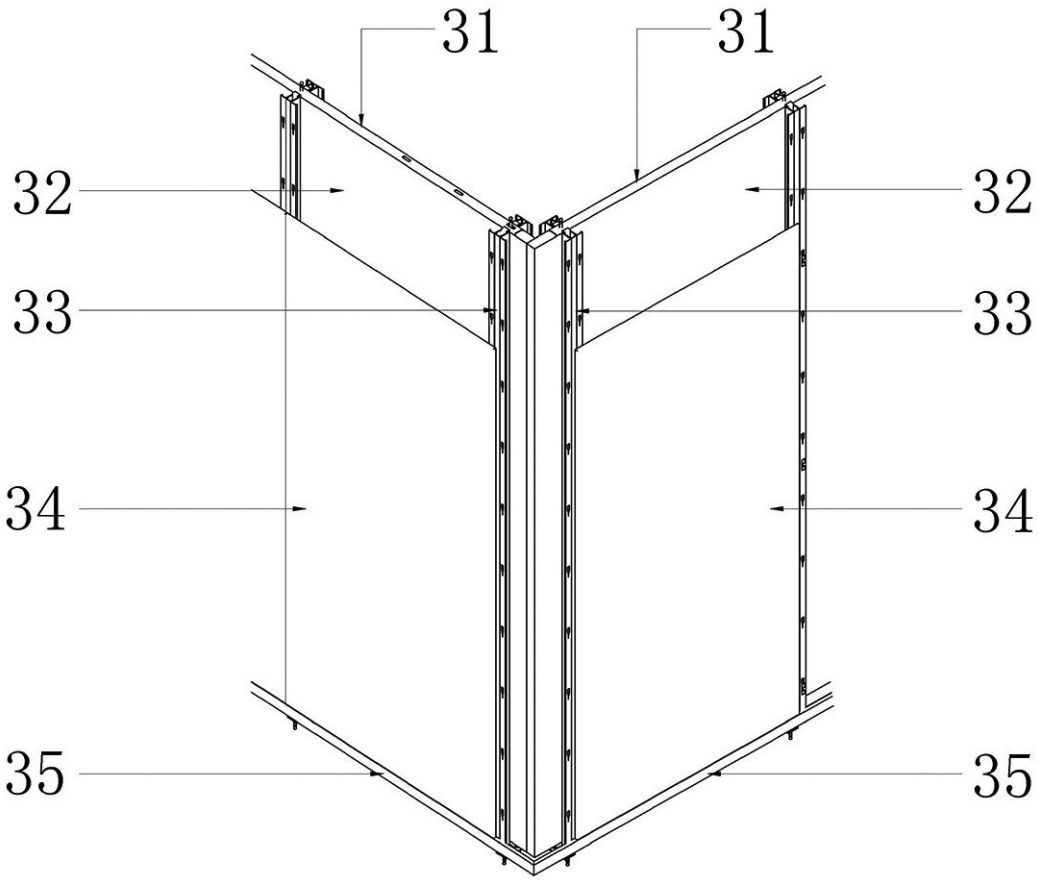

图 2

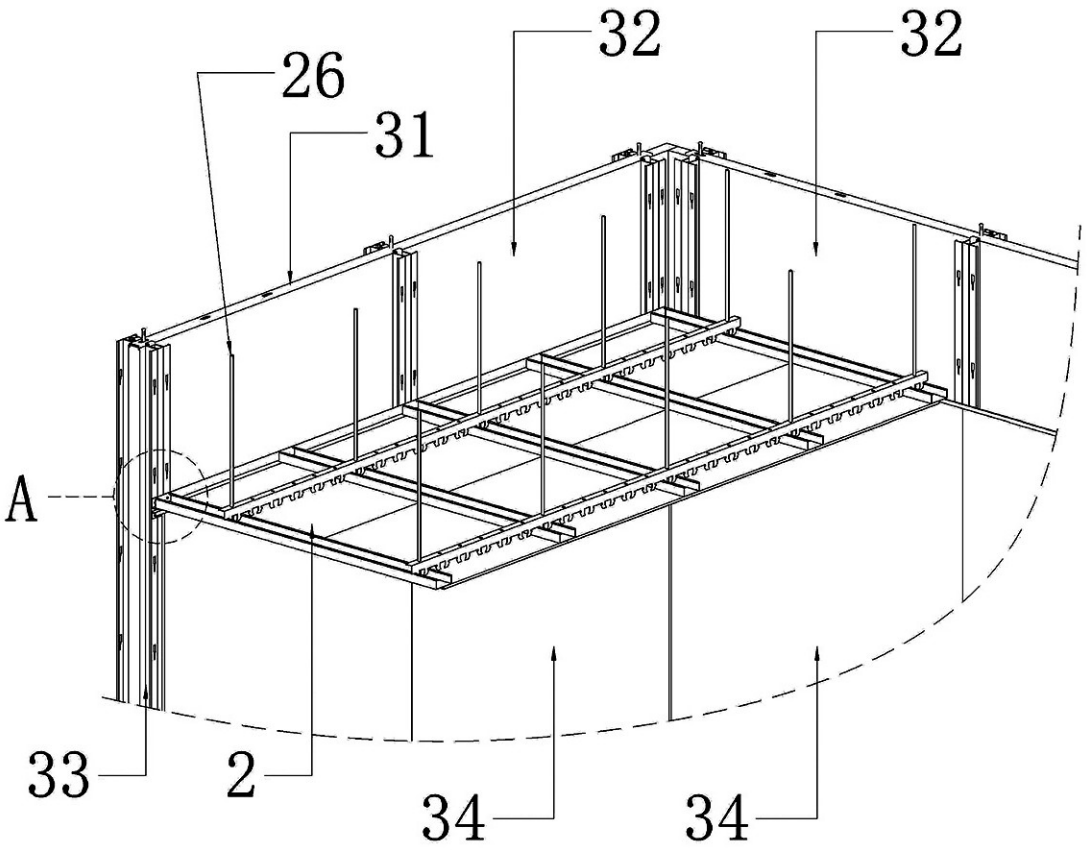

图 3

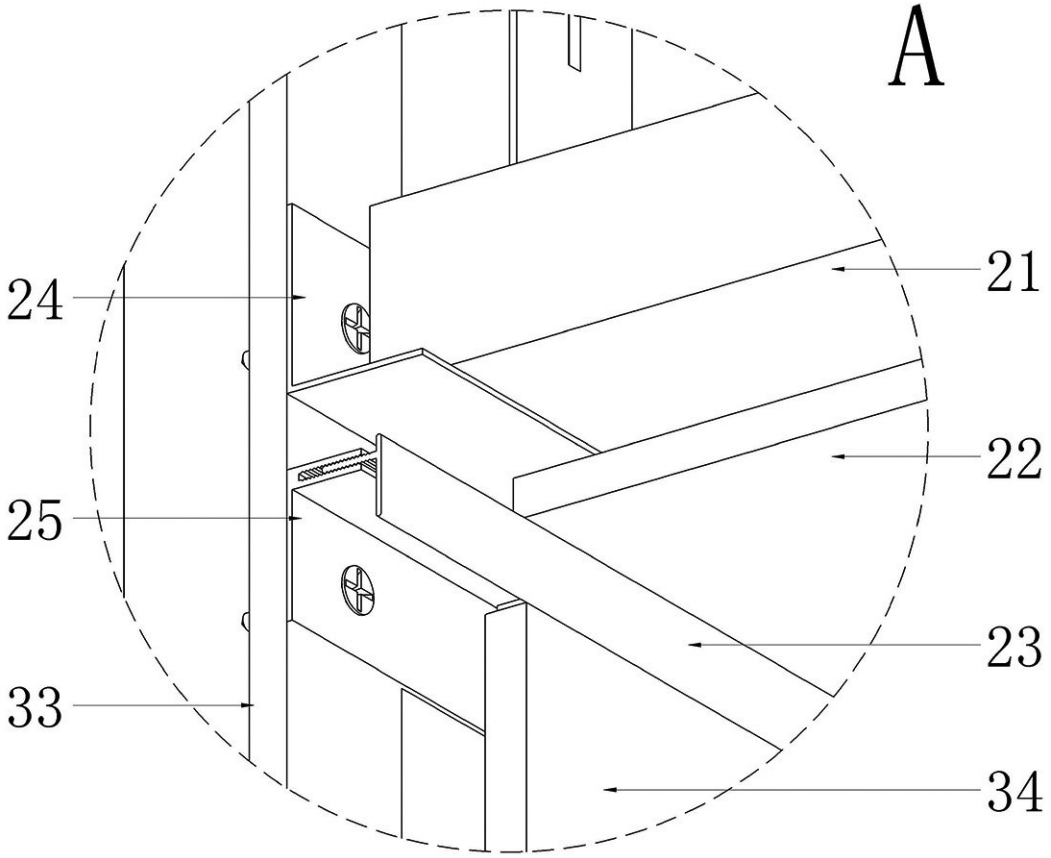

图 4

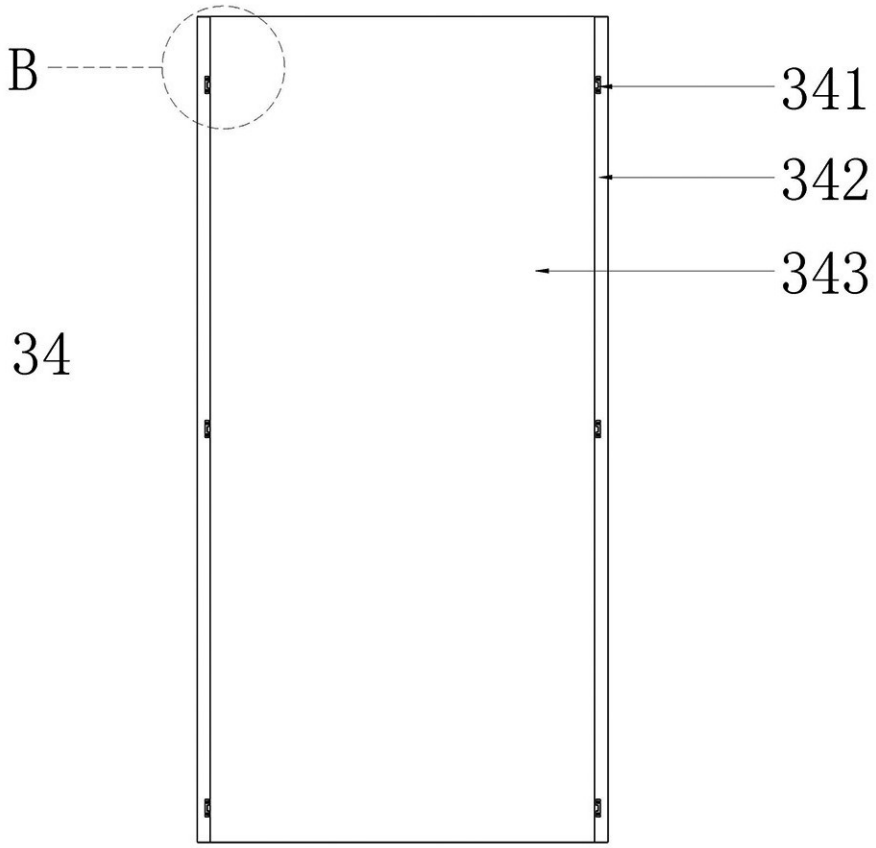

图 5

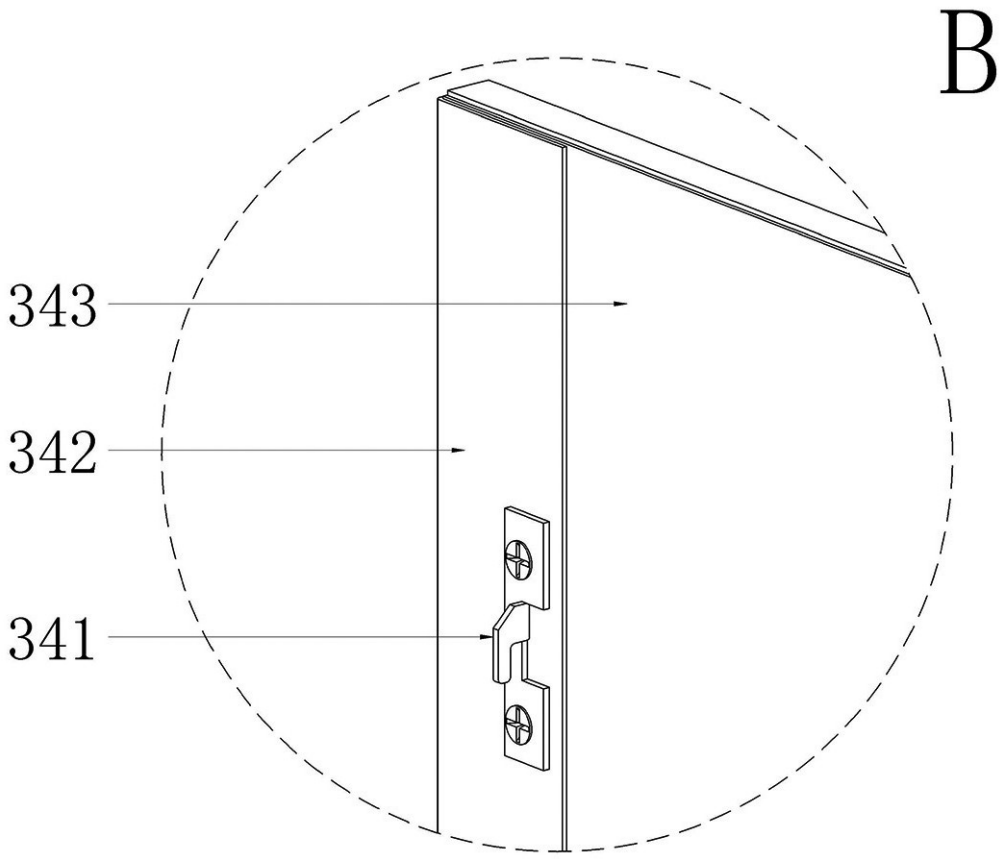

图 6

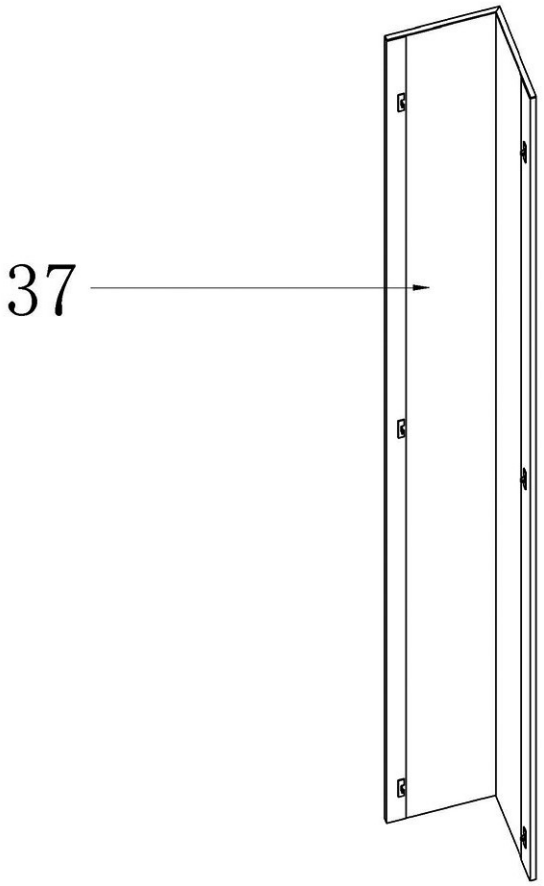

图 7

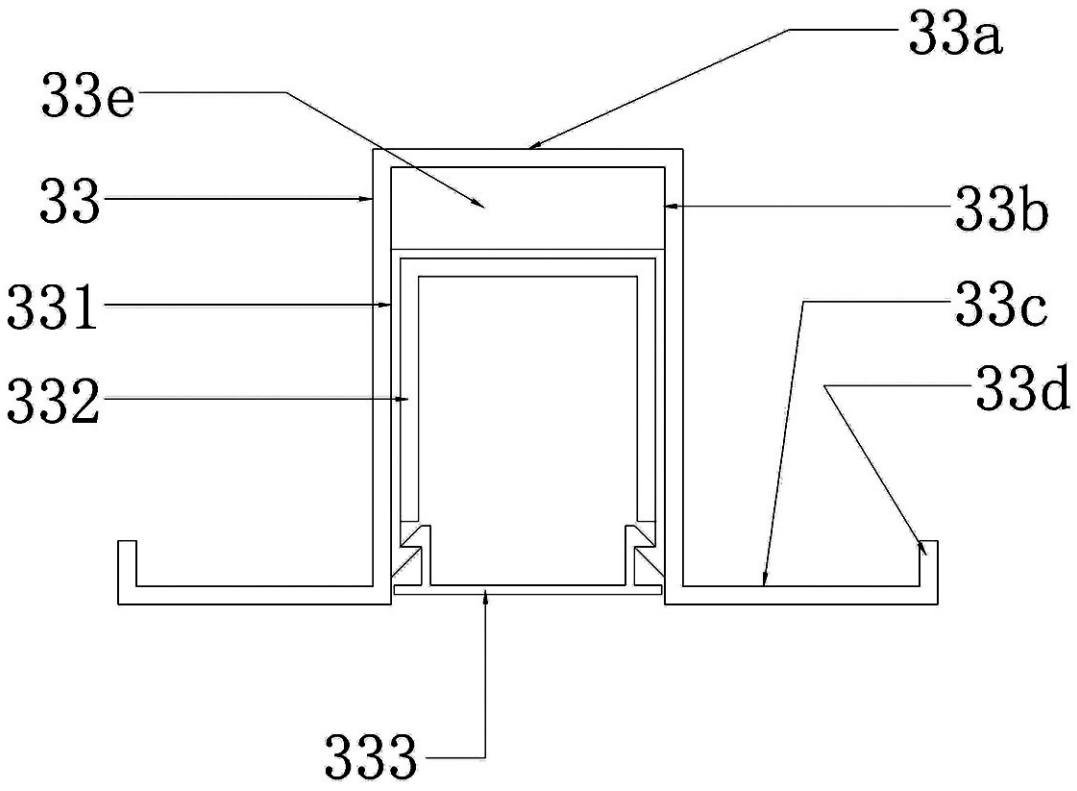

图 8

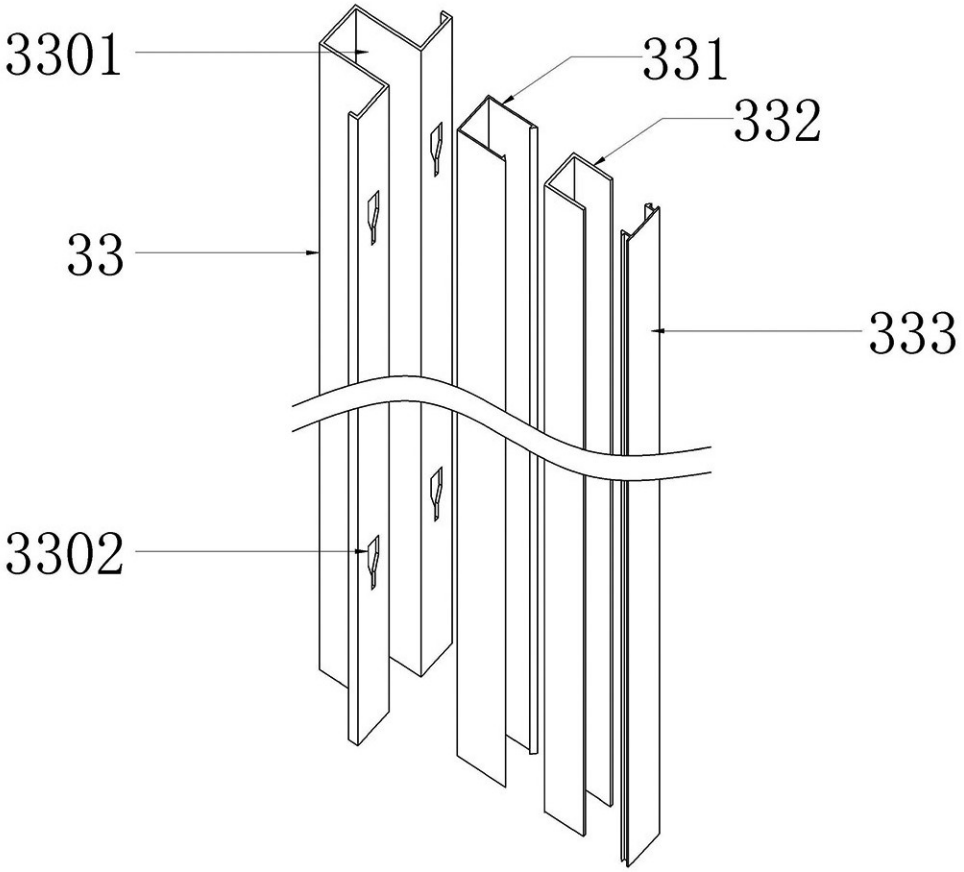

图 9

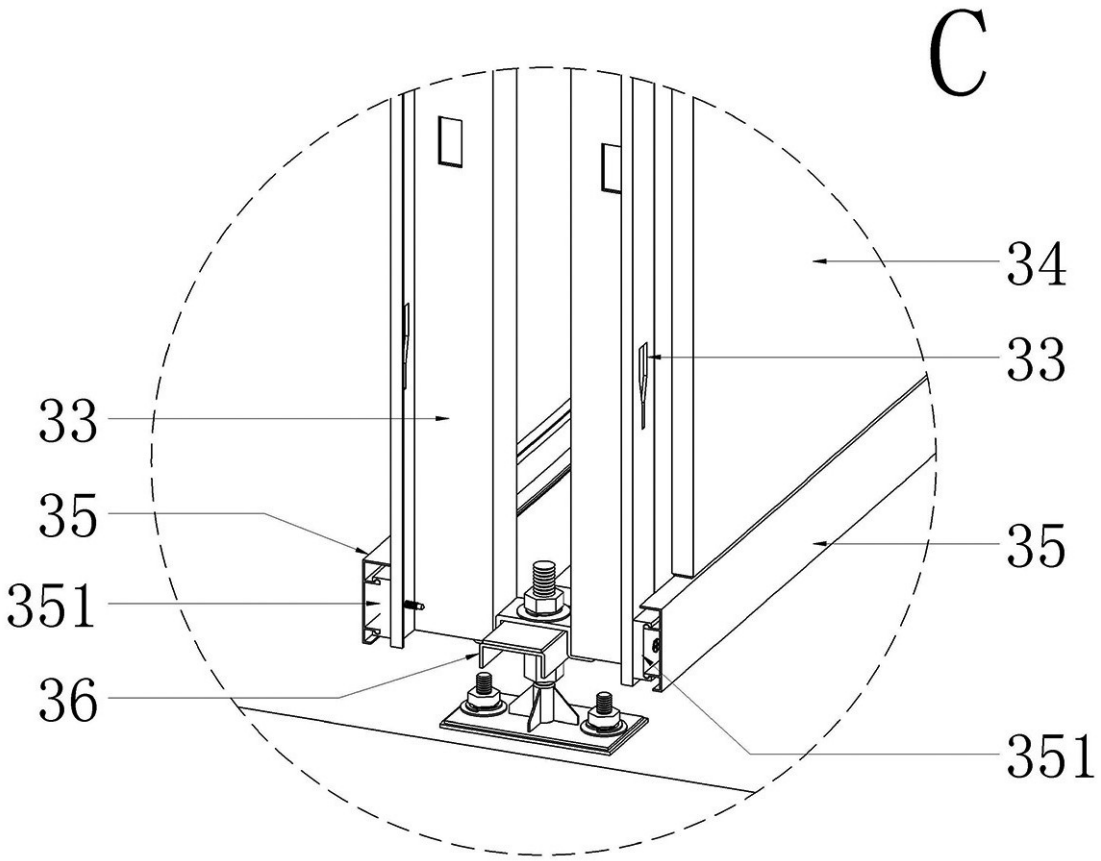

图 10

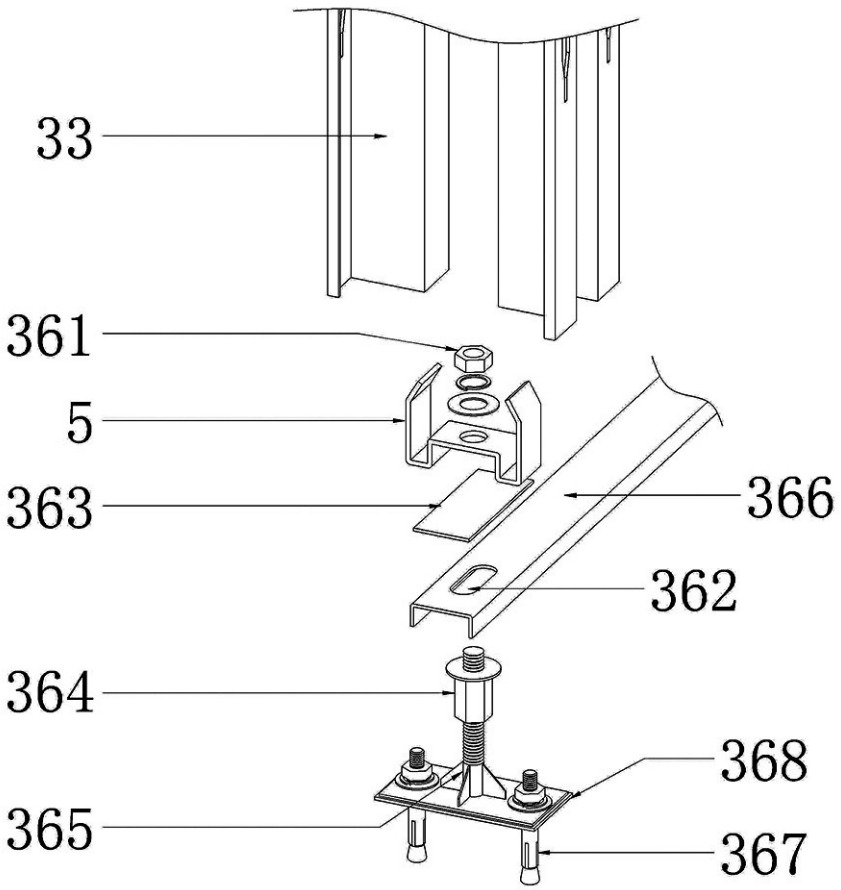

图 11

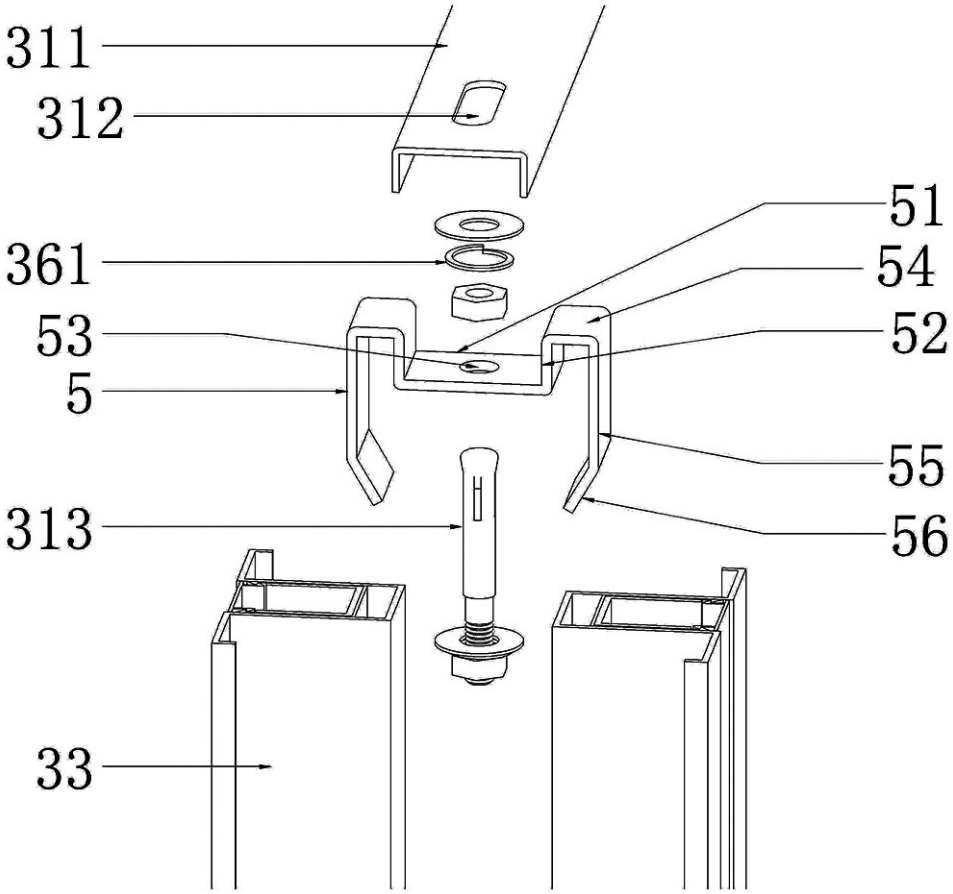

图 12

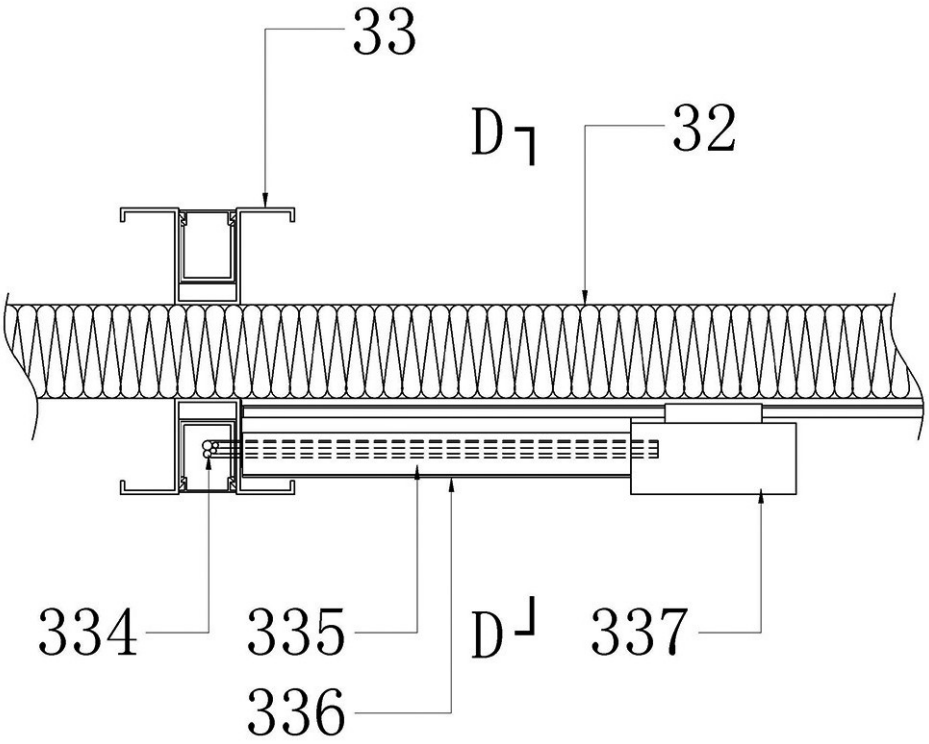

图 13

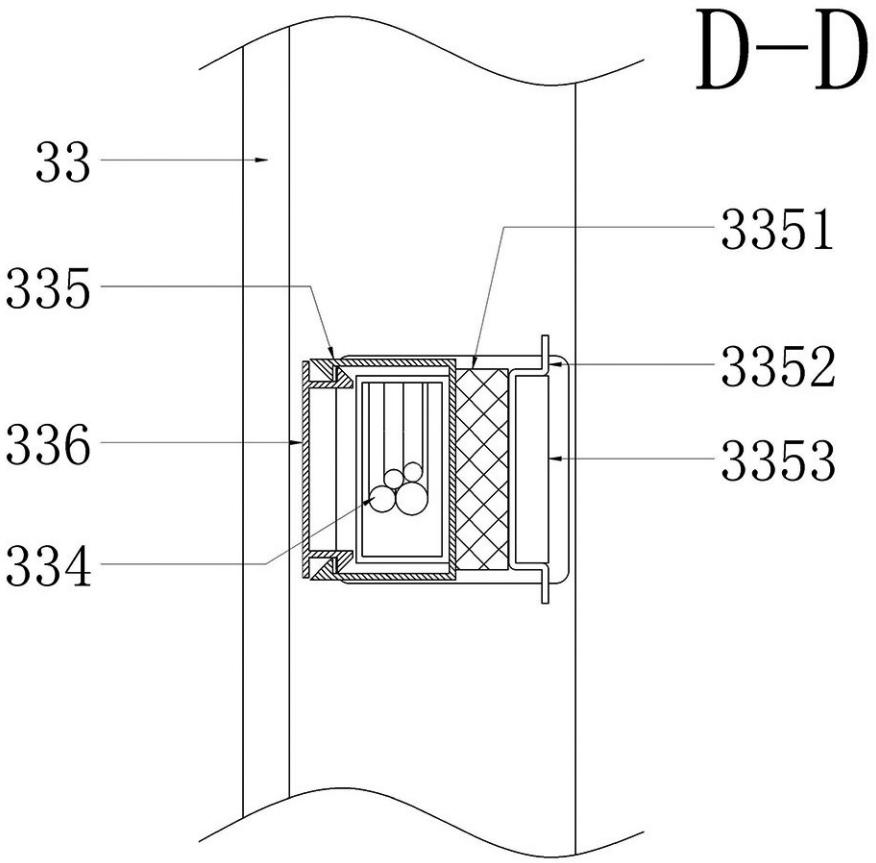

图 14

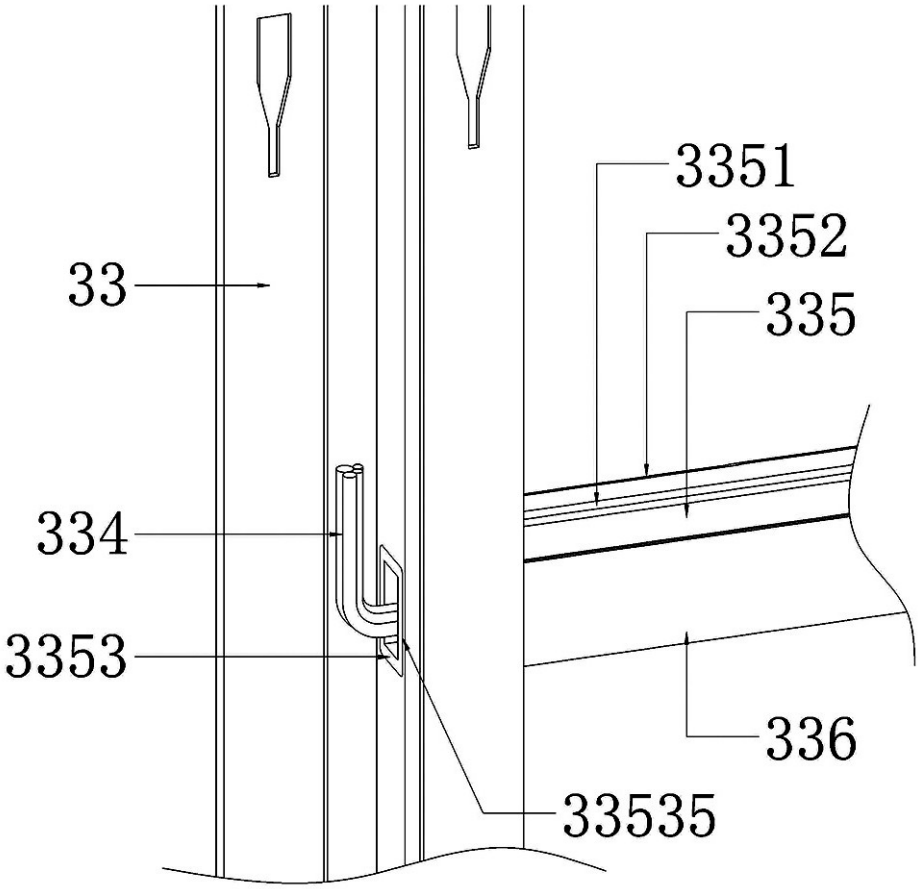

图 15

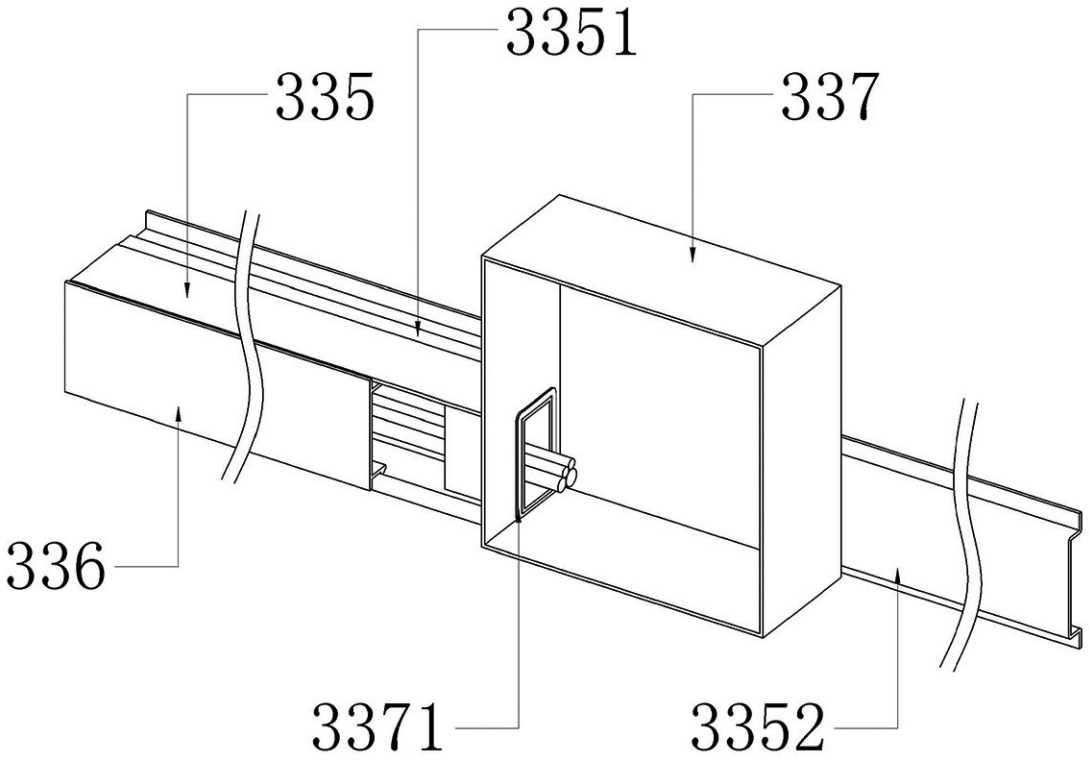

图 16

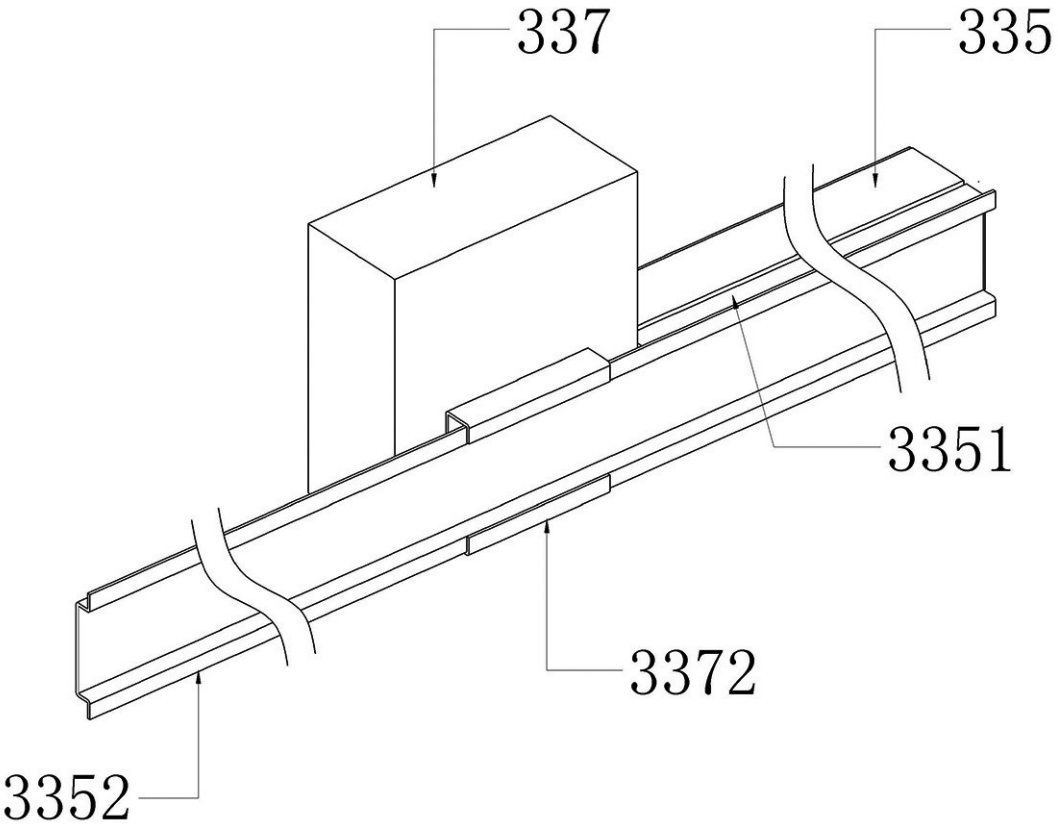

图 17

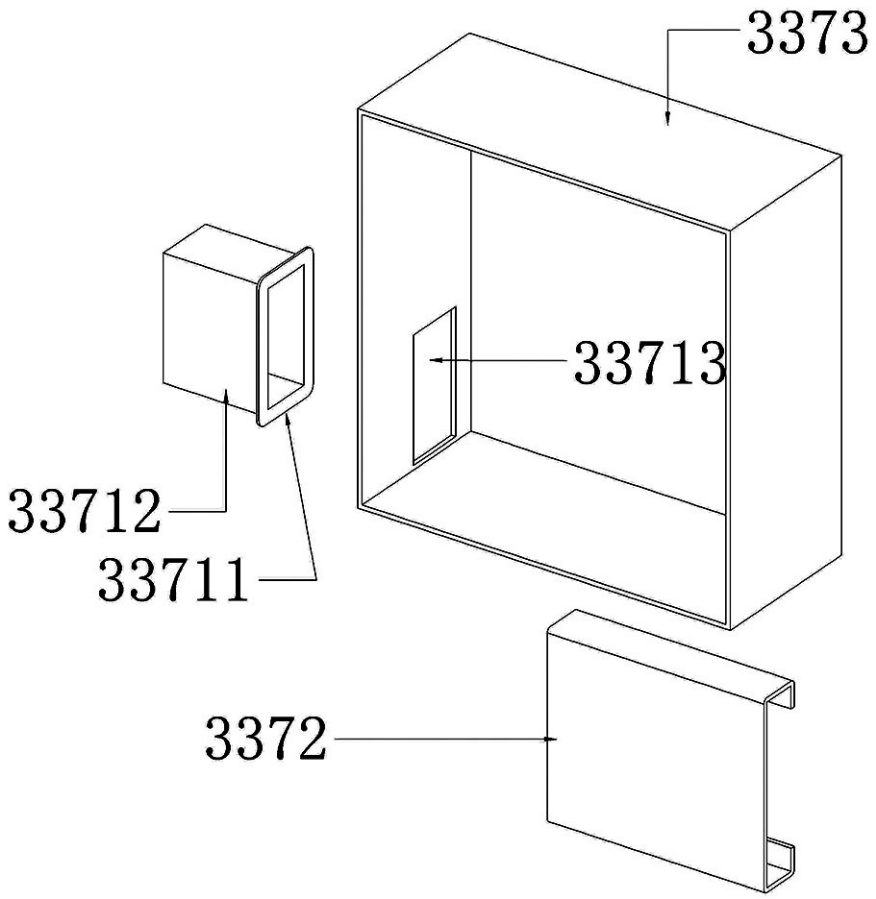

图 18

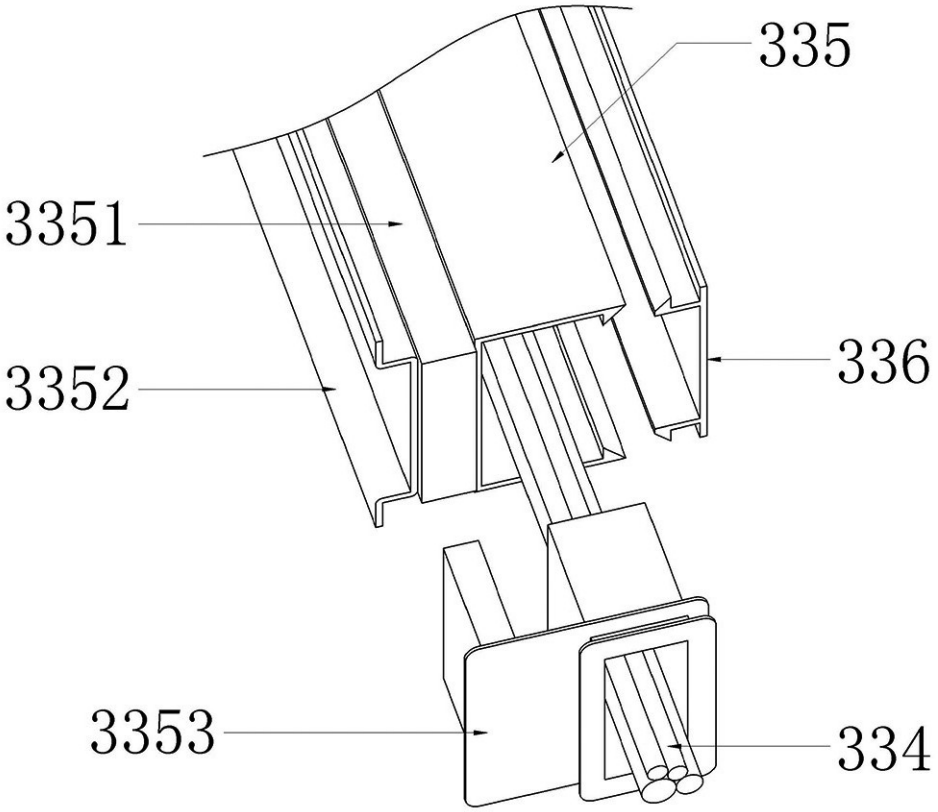

图 19

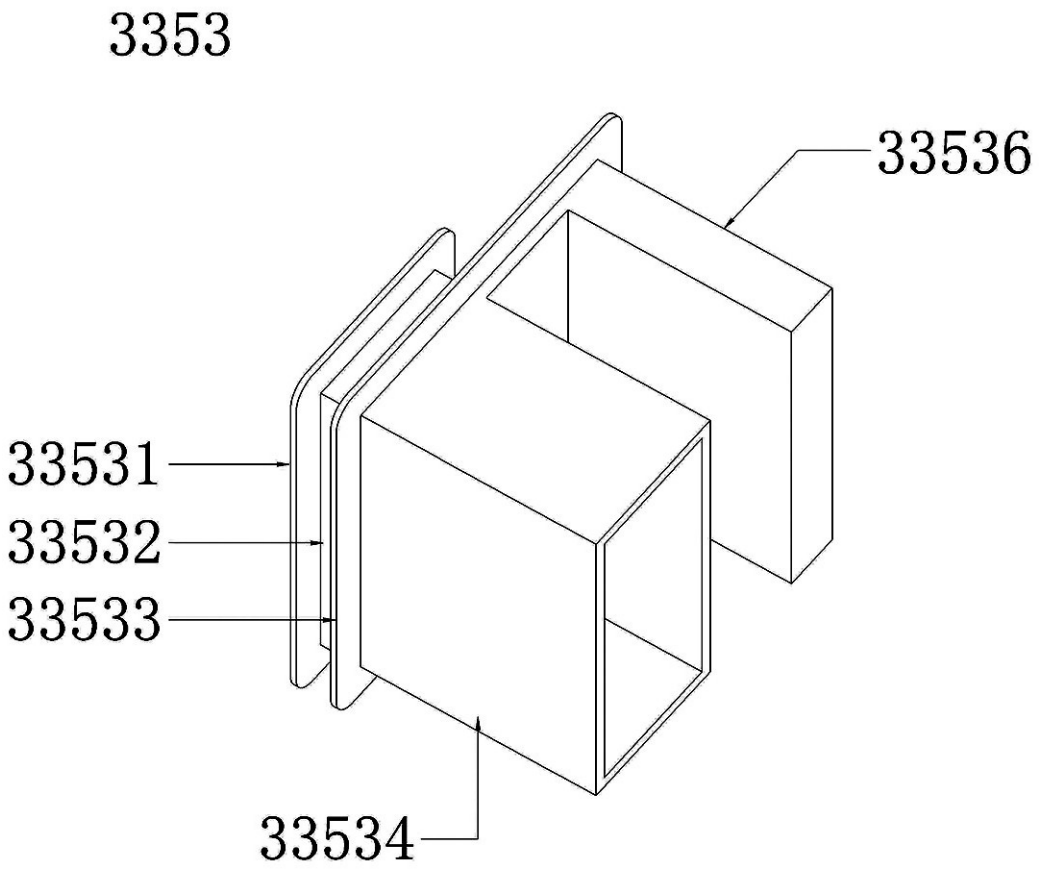

图 20

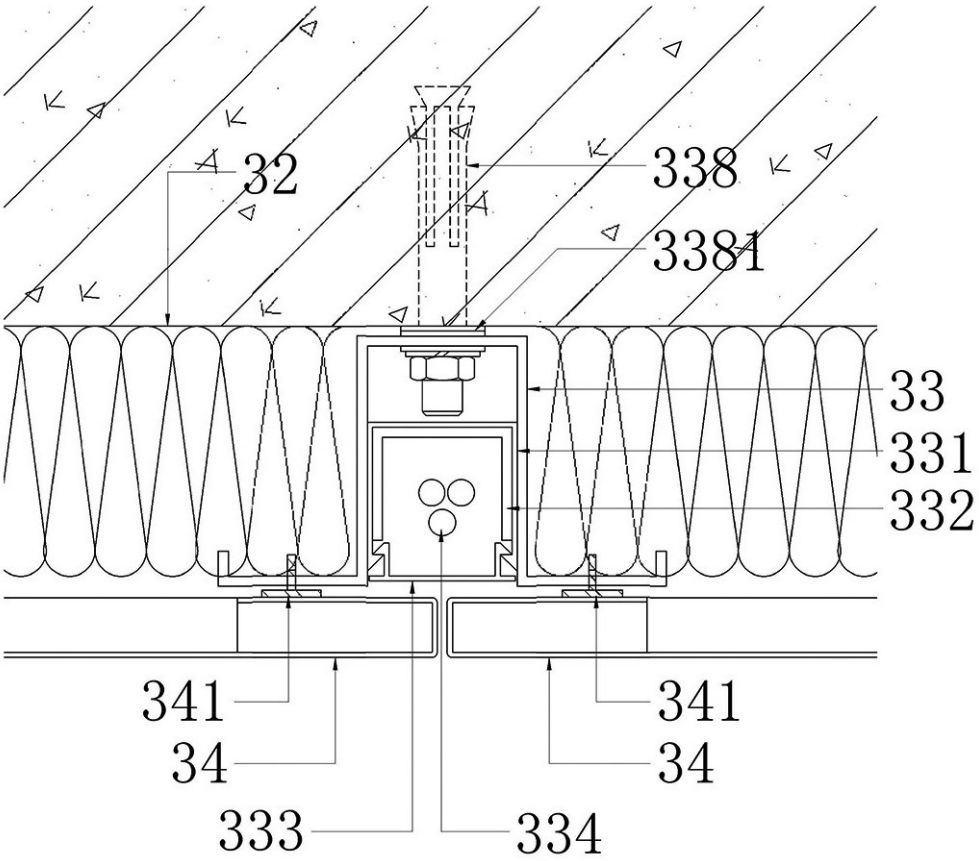

图 21