(19)中华人民共和国国家知识产权局

(12)实用新型专利

(10)授权公告号 CN 209744314 U
(45)授权公告日 2019.12.06

(21)申请号 201822069916.9

(22)申请日 2018.12.10

(73)专利权人 中恩国际文化发展有限公司
地址 400041 重庆市九龙坡区科园四街52号石桥铺标准厂房K座1楼、5楼

(72)发明人 孟芥锐

(74)专利代理机构 北京开林佰兴专利代理事务所(普通合伙) 11692
代理人 孙宁宁

(51)Int.Cl.
F21V 21/10(2006.01)

权利要求书1页 说明书2页 附图2页

(54)实用新型名称

一种便携式舞台灯光架

(57)摘要

本实用新型公布了一种便携式舞台灯光架，包括包括横杆、竖杆和脚架，所述横杆套接在竖杆上端，并通过锁杆旋转固定，竖杆中部设有外螺纹，所述螺纹上设有一可旋动的卡盘。提供了一种新的便携式舞台灯光架，采用卡盘用来固定脚架，为灯光架提供更稳固的支撑，提高了灯光架在使用时的安全性以及牢固的固定支撑效果。

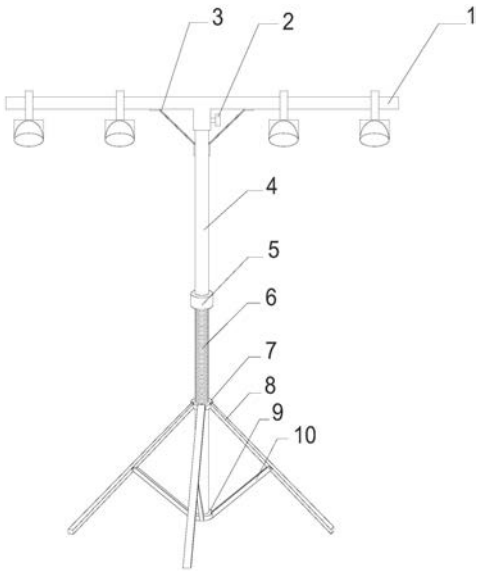

CN 209744314 U

1.一种便携式舞台灯光架，包括横杆、竖杆和脚架，其特征在于，所述横杆套接在竖杆上端，并通过锁杆旋转固定，竖杆中部设有外螺纹，所述螺纹上设有一可旋动的卡盘；所述脚架一端固定于竖杆下端，另一端套设在竖杆上，所述脚架包括三个第一支架，三个第二支架以及第一固定环和第二固定环，所述第一支架铰接于第一固定环上，所述第二支架一端销接于第一支架中部，另一端铰接于第二固定环上。

2.根据权利要求1所述的一种便携式舞台灯光架，其特征在于，所述横杆与竖杆套接处的两端设有支撑架，所述支撑架一端通过锁杆固定在竖杆上，另一端通过锁杆固定在横杆上。

3.根据权利要求1所述的一种便携式舞台灯光架，其特征在于，所述第一固定环内径大于所述螺纹外径。

4.根据权利要求1所述的一种便携式舞台灯光架，其特征在于，所述竖杆下端设有螺纹，所述第二固定环套接在竖杆下端，并且在所述第二固定环下端还设有一卡盘。

5.根据权利要求1或4所述的便携式舞台灯光架，其特征在于，所述卡盘设有与竖杆中部外螺纹匹配的内螺纹。

一种便携式舞台灯光架

技术领域

[0001] 本实用新型涉及舞台工具，具体涉及一种便携式舞台灯光架。

背景技术

[0002] 舞台灯光架是舞台工具中比较常用的工具，其结构多样化，传统舞台灯光架是由钢结构或者铝合金结构组合搭建起来的大型灯光架，其安装和拆卸都非常麻烦，后来出现了便携式舞台灯光架，可以简单组装即可使用，但是，现有技术中的便携式舞台灯光架的脚架部分通常用一种锁杆固定，采用锁杆固定容易出现固定不到位或者固定不牢靠的问题，从而导致灯光架下落或倾倒。

实用新型内容

[0003] 本实用新型的目的在于针对上述问题，提供一种便携式舞台灯光架，将现有技术中采用锁杆固定脚架更换，采用卡盘固定脚架，使得其固定效果更好更安全，也更省力。

[0004] 为此，本实用新型公开了一种便携式舞台灯光架，包括横杆、竖杆和脚架，所述横杆套接在竖杆上端，并通过锁杆旋转固定，竖杆中部设有外螺纹，所述螺纹上设有一可旋动的卡盘。所述脚架一端固定于竖杆下端，另一端套设在竖杆上，所述脚架包括三个第一支架，三个第二支架以及第一固定环和第二固定环，所述第一支架铰接于第一固定环上，所述第二支架一端销接于第一支架中部，另一端铰接于第二固定环上。

[0005] 优选的，所述横杆与竖杆套接处的两端设有支撑架，所述支撑架一端通过锁杆固定在竖杆上，另一端通过锁杆固定在横杆上。

[0006] 优选的，所述第一固定环内径大于所述螺纹外径。

[0007] 优选的，所述竖杆下端设有螺纹，所述第二固定环套接在竖杆下端，并且在所述第二固定环下端还设有一卡盘。

[0008] 更为优选的，所述卡盘设有与竖杆中部外螺纹匹配的内螺纹。

[0009] 本实用新型的有益效果是：提供一种新的便携式舞台灯光架，采用卡盘用来固定脚架，为灯光架提供更稳固的支撑，提高了灯光架在使用时的安全性以及牢固的固定支撑效果。

附图说明：

[0010] 图1为本实用新型的结构示意图；

[0011] 图2为实施例结构示意图；

[0012] 其中，横杆1、锁杆2、支撑架3、竖杆4、卡盘5、螺纹6、第一固定环7、第一支架8、第二固定环9、第二支架10、水平支撑块11、孔12。

具体实施方式

[0013] 下面结合具体实施方式对本实用新型作进一步说明。

[0014] 实施例

[0015] 结合图1，本实施例公开了一种便携式舞台灯光架，包括横杆1、竖杆4和脚架，所述横杆1套接在竖杆4上端，并通过锁杆2旋转固定，竖杆4中部设有外螺纹6，所述螺纹6上设有一可旋动的卡盘 5。所述脚架一端固定于竖杆4下端，另一端套设在竖杆4上，所述脚架包括三个第一支架8，三个第二支架10以及第一固定环7和第二固定环9，所述第一支架8铰接于第一固定环7上，所述第二支架 10一端销接于第一支架8中部，另一端铰接于第二固定环9上。

[0016] 优选的，所述横杆1与竖杆4套接处的两端设有支撑架3，所述支撑架3一端通过锁杆2固定在竖杆4上，另一端通过锁杆2固定在横杆1上。

[0017] 优选的，所述第一固定环7内径大于所述螺纹6外径。

[0018] 优选的，所述竖杆4下端设有螺纹6，所述第二固定环9套接在竖杆4下端，并且在所述第二固定环9下端还设有一卡盘5。

[0019] 更为优选的，所述卡盘5设有与竖杆4中部外螺纹6匹配的内螺纹6。

[0020] 在使用过程中，通过向下旋转卡盘5来调整需要将脚架固定在特定位置上，亦或是，可以将灯光架水平放置于地上或者抬起一端，根据提前测量好的需要固定的位置，将脚架中的第一固定环7调整到需要的位置，然后旋转卡盘5来靠近第一固定环7，然后再将灯光架立起，这样由于螺纹6的设置，可以对由于灯光架的重力在第一固定环7上形成的推力作用使得卡盘5与之形成一对力，从而将脚架固定。并且，根据需要可将竖杆4和第一支架8以及第二支架10 设置为需要的长度，除了调节脚架的固定位置外，还可以调整灯光架的整体高度，一举两得。

[0021] 再者，横杆1通常情况下会设置灯体，为避免意外事故发生，或者由于室外吹风引起灯光架倾倒造成意外事故的发生，在其横杆 1与竖杆4的连接部两侧设有支撑架3，为仅为锁杆2固定的横杆1 提供进一步支撑作用。

[0022] 再如图2所示，可在起第一支架8末端设置一水平支撑块11，使整个灯光架更稳固，亦可在水平支撑块11上设孔12以方便用落定将其固定在支撑物上。

[0023] 当需要收起灯光架时，只需要向上旋动卡盘5即可，待第二支架10 与竖杆4平行即可。这样，灯光架的组装和拆卸都将变得非常方便，并且容易存放，占地面积小。

[0024] 以上所述仅为本实用新型的较佳实施例而已，并不用以限制本实用新型，凡在本实用新型的精神和原则之内，所作的任何修改、等同替换、改进等，均应包含在本实用新型的保护范围之内。

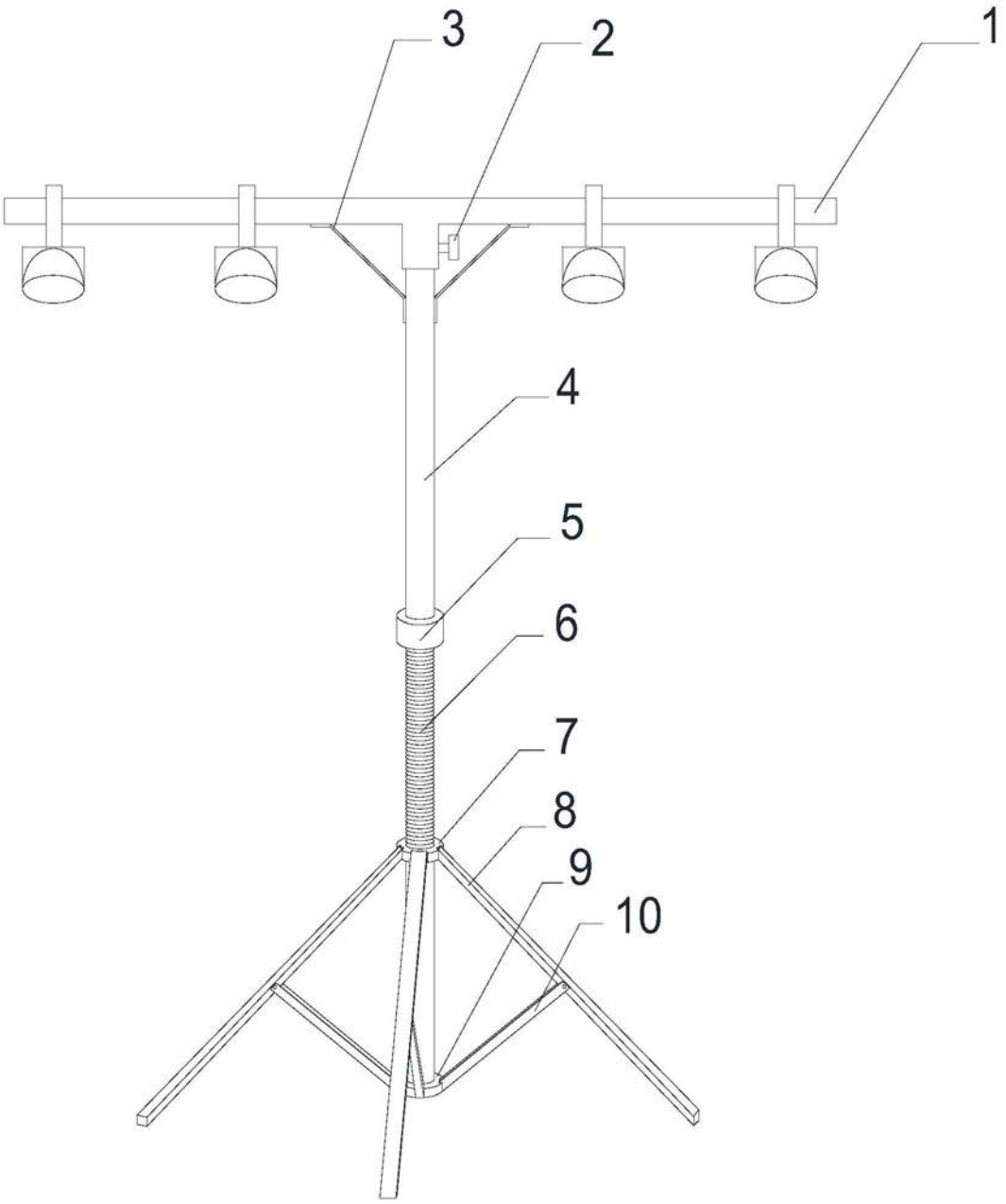

图1

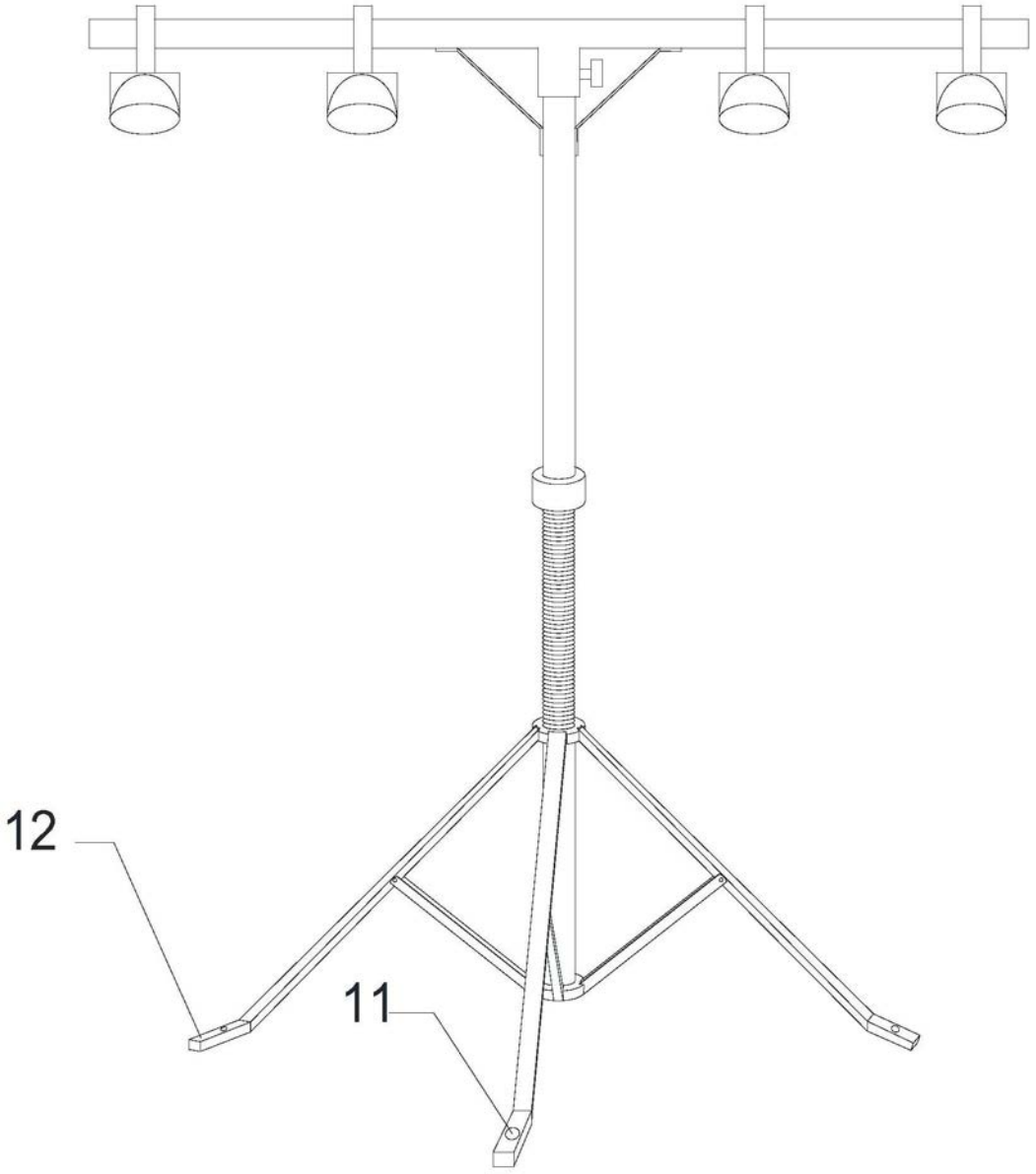

图2