(19)中华人民共和国国家知识产权局

(12)实用新型专利

(10)授权公告号 CN 202327914 U
(45)授权公告日 2012.07.11

(21)申请号 201120528333.3

(22)申请日 2011.12.16

(73)专利权人 德清新明辉电光源有限公司
地址 313216 浙江省湖州市德清县乾元镇乾龙经济开发区乾龙中路 298 号

(72)发明人 李庆明 钱勇 李永勇

(74)专利代理机构 杭州丰禾专利事务所有限公司 33214
代理人 王鹏举

(51)Int.Cl.
F21S 8/00(2006.01)
F21V 19/00(2006.01)
F21W 131/305(2006.01)
F21Y 101/02(2006.01)

(ESM)同样的发明创造已同日申请发明专利

权利要求书 1 页 说明书 1 页 附图 1 页

(54)实用新型名称

一种 LED 冰箱灯

(57)摘要

本实用新型公开了一种 LED 冰箱灯，包括灯头，塑料外壳和泡壳，在泡壳内设有多个 LED 灯珠，在塑料外壳内设有 LED 驱动器，所述的 LED 灯珠呈高低错落排布，在泡壳内上部分布有 3～5 个 LED 灯珠，在泡壳内下部分布有 4～6 个 LED 灯珠。本实用新型 LED 冰箱灯是采用 LED 照明，省电环保寿命长，可直接替换型号为 T25 的白炽灯。并且，所述的 LED 灯珠呈高低错落排布，不仅使得整体更加美观，而且使热量尽量分散开，而不是积聚在一起，利于 LED 的散热。

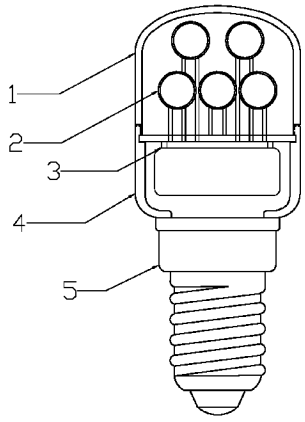

CN 202327914 U

1. 一种 LED 冰箱灯，包括灯头，塑料外壳和泡壳，其特征是：在泡壳内设有多个 LED 灯珠，在塑料外壳内设有 LED 驱动器，所述的 LED 灯珠呈高低错落排布，在泡壳内上部分布有 3 ～ 5 个 LED 灯珠，在泡壳内下部分布有 4 ～ 6 个 LED 灯珠。

2. 根据权利要求 1 所述的一种 LED 冰箱灯，其特征是：在泡壳内上部分布有 4 个 LED 灯珠，在泡壳内下部分布有 6 个 LED 灯珠。

3. 根据权利要求 1 所述的一种 LED 冰箱灯，其特征是：所述冰箱灯的整体长度为 58 ～ 62mm。

一种 LED 冰箱灯

技术领域

[0001] 本实用新型涉及一种冰箱灯，特别涉及一种 LED 冰箱灯。

背景技术

[0002] 节能减排是当今世界关注的热点，由于 LED 的快速发展，用 LED 取代白炽灯是必然趋势。LED 是固体发光，有节能高效的优势，适应当今世界提出节能减排的可持续发展目标。传统的电冰箱照明多通过白炽灯来实现，利用白炽灯的亮度来实现电冰箱照明，这种灯泡使用了很多年，其缺点是白炽灯电光转换效率低，寿命短，易碎不安全，也不够节能省电。

发明内容

[0003] 本实用新型克服了上述现有技术中存在的技术问题，提供了一种节能环保、使用寿命长的 LED 冰箱灯。

[0004] 本实用新型的技术方案是这样实现的：

[0005] 一种 LED 冰箱灯，包括灯头，塑料外壳和泡壳，在泡壳内设有多个 LED 灯珠，在塑料外壳内设有 LED 驱动器，所述的 LED 灯珠呈高低错落排布，在泡壳内上部分布有 3 ～ 5 个 LED 灯珠，在泡壳内下部分布有 4 ～ 6 个 LED 灯珠。

[0006] 作为优选，在泡壳内上部分布有 4 个 LED 灯珠，在泡壳内下部分布有 6 个 LED 灯珠。

[0007] 作为优选，所述冰箱灯的整体长度为 58 ～ 62mm。

[0008] 采用了上述技术方案的本实用新型的有益效果是：

[0009] 本实用新型 LED 冰箱灯是采用 LED 照明，省电环保寿命长，可直接替换型号为 T25 的白炽灯。并且，所述的 LED 灯珠呈高低错落排布，不仅使得整体更加美观，而且使热量尽量分散开，而不是积聚在一起，利于 LED 的散热。

附图说明

[0010] 图 1 为为本实用新型 LED 冰箱灯的结构示意图。

具体实施方式

[0011] 本实用新型的具体实施方式如下：

[0012] 实施例：一种 LED 冰箱灯，如图 1 所示，包括灯头 5，塑料外壳 4 和泡壳 1，在泡壳 1 内设有多个 LED 灯珠 2，所述的 LED 灯珠 2 呈高低错落排布，在泡壳 1 内上部分布有 4 个 LED 灯珠 2，在泡壳 1 内下部分布有 6 个 LED 灯珠 2；在塑料外壳 4 内设有 LED 驱动器 3。所述冰箱灯的整体长度为 60mm。

[0013] 本实用新型的有益效果为：

[0014] 1. 与传统的白炽灯相比：功耗由 25W 下降为 1.5W；光效有 10lm/W 增加到 60lm/W；寿命由 1000 小时提高到 50000 小时以上；且整个灯没有玻璃成分，有效抗震耐摔。

[0015] 2. 与节能灯相比不含汞，完全可达到欧盟 ROHS 标准，是符合环保要求的绿色照明。

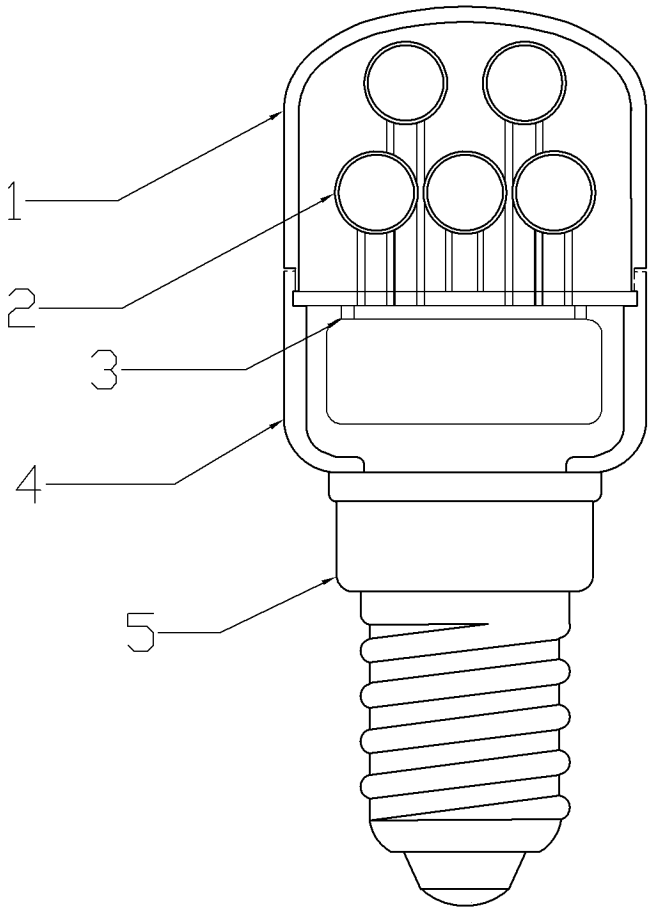

图 1