(19) 대한민국특허청(KR)
(12) 공개특허공보(A)

(11) 공개번호 10-2017-0050942
(43) 공개일자 2017년05월11일

(51) 국제특허분류(Int. Cl.)
B65D 51/28 (2006.01) *B65D 51/18* (2017.01)
(52) CPC특허분류
B65D 51/28 (2013.01)
B65D 51/18 (2013.01)
(21) 출원번호 10-2015-0153112
(22) 출원일자 2015년11월02일
심사청구일자 2015년11월02일

(71) 출원인
동서대학교산학협력단
부산 사상구 주례로 47, (주례동, 동서대학교)
(72) 발명자
이혜빈
경상남도 김해시 분성로529번길 18, A동 501호(어방동, 경인빌라)
조해진
부산광역시 사하구 하신중앙로 2, 118동 1701호(장림동, 동원로얄듀크아파트)
(뒷면에 계속)
(74) 대리인
특허법인 신태양

전체 청구항 수 : 총 4 항

(54) 발명의 명칭 **농도 조절이 가능한 커피 용기**

(57) 요 약

본 발명은 휴대가 용이하고, 다양한 종류의 앰플이 수용된 농도 조절구에 수용되어 개인의 취향에 맞게 커피의 농도를 조절할 수 있도록 하는 농도 조절이 가능한 커피 용기를 제공한다. 본 발명은 내부에 커피가 수용되는 수용공간(22)을 갖고, 상부에 상기 수용공간(22)에 수용된 커피가 배출되는 배출구(24)를 갖는 본체(20)와; 상기 본체(20)의 배출구(24)에 결합되어 상기 수용공간(22)에 수용된 커피가 외부로 유출되지 않도록 하기 위한 뚜껑(30)과; 상기 뚜껑(30)을 관통하여 상기 본체(20)의 수용공간(22)에 수용된 커피의 농도를 조절하기 위한 농도 조절구(40)를 포함하는 것을 특징으로 한다.

대 표 도 - 도4

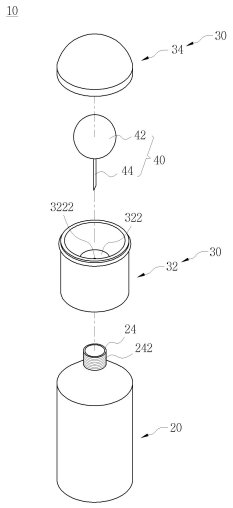

(72) 발명자

문지원

부산광역시 사하구 낙동대로 265, 3동 401호(괴정동, 신동양아파트)

황기현

부산광역시 해운대구 반여로 67, 109동 2203호 (반여동, 해운대 메가센텀 한화 꿈에그린아파트)

명 세 서

청구범위

청구항 1

내부에 커피가 수용되는 수용공간(22)을 갖고, 상부에 상기 수용공간(22)에 수용된 커피가 배출되는 배출구(24)를 갖는 본체(20)와;

상기 본체(20)의 배출구(24)에 결합되어 상기 수용공간(22)에 수용된 커피가 외부로 유출되지 않도록 하기 위한 뚜껑(30)과;

상기 뚜껑(30)을 관통하여 상기 본체(20)의 수용공간(22)에 수용된 커피의 농도를 조절하기 위한 농도 조절구(40)를 포함하는 것을 특징으로 하는 농도 조절이 가능한 커피 용기.

청구항 2

제 1 항에 있어서,

상기 뚜껑(30)은 상기 본체(20)의 배출구(24)와 결합되는 제1뚜껑(32)과;

내부에 상기 농도 조절구(40)가 위치되도록 내부공간(342)을 갖고, 상기 제1뚜껑(32)의 상부에 결합되는 제2뚜껑(34)을 포함하는 것을 특징으로 하는 농도 조절이 가능한 커피 용기.

청구항 3

제 2 항에 있어서,

상기 제1뚜껑(32)은 상기 본체(20)의 배출구(24)를 감싸도록 결합되고, 상면에 상기 농도 조절구(40)가 관통되는 관통홀(3222)이 형성된 결합구(322)와;

상기 결합구(322)의 외측으로 연장되어 상기 본체(20)의 상부와 밀착되도록 형성되는 연장부(324)와;

상기 연장부(324)의 끝단에서 상측으로 형성되어 상기 제2뚜껑(34)과 결합되는 지지구(326)를 포함하는 것을 특징으로 하는 농도 조절이 가능한 커피 용기.

청구항 4

제 1 항 내지 제 3 항에 있어서,

상기 농도 조절구(40)는 내부에 커피의 농도를 조절하기 위한 앰플이 수용된 수용주머니(42)와;

상기 수용주머니(42)의 하부에 형성되어 상기 수용주머니(42)의 동작에 의해 앰플이 배출되는 배출관(44)을 포함하여,

상기 배출관(44)이 상기 뚜껑(30)의 제1뚜껑(32)의 결합구(322)의 상면에 형성된 관통홀(3222)을 관통하는 것을 특징으로 하는 농도 조절이 가능한 커피 용기.

발명의 설명

기 술 분 야

[0001] 본 발명은 농도 조절이 가능한 커피 용기에 관한 것으로, 좀 더 구체적으로는 휴대가 용이하고, 다양한 종류의 앰플이 수용된 농도 조절구에 수용되어 개인의 취향에 맞게 커피의 농도를 조절할 수 있도록 하는 농도 조절이 가능한 커피 용기에 관한 것이다.

배 경 기 술

[0002] 현대인에게 커피는 필수적인 기호음식으로서 통계에 의하면 성인들은 평균 하루에 한잔 이상의 커피를 마시는 것으로 나타나 있으며, 사람마다 취향이 달라 농도가 진한 커피를 선호하는 사람이 있는 반면에, 농도가 묽은 커피를 선호하는 사람들도 많이 있는 등 개성에 따라 많은 차이가 있다.

[0003] 시중에 판매되고 있는 커피는 제조 회사마다 각각의 맛이 지정되어 있고, 농도 또한 제조에 따라 정해져 있는 실정이다. 즉, 사용자는 원하는 농도의 커피를 마시기 위해서는 여러종류의 커피를 찾아야 하는 번거로움이 있었다.

[0004] 이와 같은 문제점으로 인해 커피의 농도를 조절할 수 있는 기술이 제안되었는 바, 도 1에서 보는 바와 같이 특허문헌 1에서는 손잡이(1)와 낙루부(5)가 부착된 포트(2)와, 포트(2)의 상주연에 걸쳐지는 걸림테두리(6)를 연설한 상면에 다단으로 된 계단식 레일(7)이 일정간격으로 수개 돌설되고 저면 중심에 추출공(8)이 관통된 받침용기(3)와, 전기 받침용기(3)의 상주연에 걸쳐지는 걸림테두리(9)를 연설한 저면에 레일(7)과 대응하는 돌조(10)가 하향 돌설되고, 여과망(11')을 부착한 저면의 개방부(11)중간에 추출공(8)을 개폐하는 캡(12)이 연결간(13)에 의해 부착되어 여과용기(4)로 이루어진 농도조절이 가능한 커피추출기를 제안하고 있다.

[0005] 그러나 상기의 기술은 구조가 복잡하고, 휴대가 불편한 문제점이 있었다. 즉, 커피의 농도를 개인의 취향에 맞도록 추출하기 위해서는 시간이 오래 걸리는 문제점이 있었고, 커피 외에 별도로 휴대하고 다녀야 하는 번거로움이 있었다.

[0006] 한편, 휴대가 용이한 용기 형식으로 구성되어 2가지의 음료를 혼합할 수 있는 음료용기가 도 2에서 보는 바와 같이 특허문헌 2에 제안되었는 바, 특허문헌 2는 제1개구부(11)와 제1수용부(12), 그리고 제1개구부(11)를 개폐하는 제1캡(13)을 구비한 제1액용기(10); 제2개구부(21)와 제2수용부(22), 그리고 제2개구부(21)를 개폐하는 제2캡(23)을 구비하고, 제1액용기(10)의 제1수용부(12)에 내장된 제2액용기(20); 및 상기 제1캡(13) 개방 시 상기 제2캡(23)이 개방되도록 하는 연동수단(30); 을 포함하여 이루어지되, 상기 연동수단(30)은 상기 제2캡(23)과 연결되는 로프(31), 상기 로프(31)는 조작레버(32)와 연결되고, 상기 조작레버(32)는 제1캡(13) 외주면에 형성된 조작홈(33)에 구비되는 것을 특징으로 하는 2액형 음료용기를 제안하고 있다.

[0007] 그러나, 상기의 기술은 구조가 복잡하고, 제1액용기의 내부에 제2액용기가 수용되는 구조이기 때문에 제1액용기의 내부에 수용되는 음료는 가득 채울 수 없는 문제점이 있었다. 또한, 제2액용기의 제2캡은 사용자가 움직임에 따라 개폐되어 제2액용기에 수용된 음료는 제1액용기와 혼합되어 사용자가 원하는 맛을 내기에는 어려운 문제점이 있었다.

선행기술문헌

특허문헌

[0008] (특허문헌 0001) 특허문헌 1 : 국내등록실용신안공보 등록번호 제20-0251377호 "농도 조절이 가능한 커피추출기"

(특허문헌 0002) 특허문헌 2 : 국내등록특허공보 등록번호 제10-1348415호 "2액형 음료용기"

발명의 내용

해결하려는 과제

[0009] 따라서 본 발명은 이와 같은 종래 문제점을 개선하기 위해 제안된 것으로, 휴대가 용이하고, 다양한 종류의 앰플이 수용된 농도 조절구에 수용되어 개인의 취향에 맞게 커피의 농도를 조절할 수 있도록 하는 새로운 형태의 농도 조절이 가능한 커피 용기를 제공하는 것을 목적으로 한다.

[0010] 또한, 다양한 종류의 앰플이 수용된 농도 조절구를 구비함으로써 사용자의 취향에 맞는 앰플이 수용된 농도 조절구를 선택하여 사용자의 입맛에 맞는 커피를 섭취할 수 있도록 하는 새로운 형태의 농도 조절이 가능한 커피 용기를 제공하는 것을 목적으로 한다.

[0011] 또한, 뚜껑의 제2뚜껑을 내부공간이 형성되도록 함으로써 컵 대용으로 사용할 수 있도록 하는 새로운 형태의 농도 조절이 가능한 커피 용기를 제공하는 것을 목적으로 한다.

과제의 해결 수단

[0012] 상술한 목적을 달성하기 위한 본 발명의 특징에 의하면, 내부에 커피가 수용되는 수용공간(22)을 갖고, 상부에 상기 수용공간(22)에 수용된 커피가 배출되는 배출구(24)를 갖는 본체(20)와; 상기 본체(20)의 배출구(24)에 결합되어 상기 수용공간(22)에 수용된 커피가 외부로 유출되지 않도록 하기 위한 뚜껑(30)과; 상기 뚜껑(30)을 관통하여 상기 본체(20)의 수용공간(22)에 수용된 커피의 농도를 조절하기 위한 농도 조절구(40)를 포함하는 것을 특징으로 한다.

[0013] 이와 같은 본 발명에 따른 농도 조절이 가능한 커피 용기에서 상기 뚜껑(30)은 상기 본체(20)의 배출구(24)와 결합되는 제1뚜껑(32)과; 내부에 상기 농도 조절구(40)가 위치되도록 내부공간(342)을 갖고, 상기 제1뚜껑(32)의 상부에 결합되는 제2뚜껑(34)을 포함하는 것을 특징으로 한다.

[0014] 이와 같은 본 발명에 따른 농도 조절이 가능한 커피 용기에서 상기 제1뚜껑(32)은 상기 본체(20)의 배출구(24)를 감싸도록 결합되고, 상면에 상기 농도 조절구(40)가 관통되는 관통홀(3222)이 형성된 결합구(322)와; 상기 결합구(322)의 외측으로 연장되어 상기 본체(20)의 상부와 밀착되도록 형성되는 연장부(324)와; 상기 연장부(324)의 끝단에서 상측으로 형성되어 상기 제2뚜껑(34)과 결합되는 지지구(326)를 포함하는 것을 특징으로 한다.

[0015] 이와 같은 본 발명에 따른 농도 조절이 가능한 커피 용기에서 상기 농도 조절구(40)는 내부에 커피의 농도를 조절하기 위한 앰플이 수용된 수용주머니(42)와; 상기 수용주머니(42)의 하부에 형성되어 상기 수용주머니(42)의 동작에 의해 앰플이 배출되는 배출관(44)을 포함하여, 상기 배출관(44)이 상기 뚜껑(30)의 제1뚜껑(32)의 결합구(322)의 상면에 형성된 관통홀(3222)을 관통하는 것을 특징으로 한다.

발명의 효과

[0016] 이상과 같이 본 발명에 따른 농도 조절이 가능한 커피 용기에 의하면, 휴대가 용이하고, 다양한 종류의 앰플이 수용된 농도 조절구에 수용되어 개인의 취향에 맞게 커피의 농도를 조절할 수 있는 효과가 있다.

[0017] 또한, 다양한 종류의 앰플이 수용된 농도 조절구를 구비함으로써 사용자의 취향에 맞는 앰플이 수용된 농도 조절구를 선택하여 사용자의 입맛에 맞는 커피를 섭취할 수 있는 효과가 있다.

[0018] 또한, 뚜껑의 제2뚜껑을 내부공간이 형성되도록 함으로써 컵 대용으로 사용할 수 있는 효과가 있다.

도면의 간단한 설명

[0019] 도 1 및 도 2는 종래 기술을 설명하기 위한 도면,

도 3은 본 발명의 바람직한 실시예에 따른 농도 조절이 가능한 커피 용기의 사시도,

도 4는 본 발명의 바람직한 실시예에 따른 농도 조절이 가능한 커피 용기의 분리사시도,

도 5는 본 발명의 바람직한 실시예에 따른 농도 조절이 가능한 커피 용기의 단면도,

도 6은 본 발명의 바람직한 실시예에 따른 농도 조절이 가능한 커피 용기에서 제1뚜껑과 제2뚜껑의 결합관계를 설명하기 위한 도면이다.

발명을 실시하기 위한 구체적인 내용

[0020] 이하, 본 발명의 바람직한 실시예를 첨부된 도면 도 3 내지 도 6에 의거하여 상세히 설명하며, 도 3 내지 도 6에 있어서 동일한 기능을 수행하는 구성 요소에 대해서는 동일한 참조 번호를 병기한다. 한편, 도면의 도시 및 상세한 설명에 있어서 본 발명의 기술적 특징과 직접적으로 연관되지 않는 요소의 구체적인 기술적 구성 및 작용에 대한 상세한 설명 및 도시는 생략하고, 본 발명과 관련되는 기술적 구성만을 간략하게 도시하거나 설명하였다.

[0021] 도 3 내지 도 6을 참고하면, 본 발명의 바람직한 실시예에 따른 농도 조절이 가능한 커피 용기(10)는 본체(20), 뚜껑(30), 농도 조절구(40)를 포함하여 이루어진다.

[0022] 본체(20)는 커피가 수용되는 저장용기로써, 커피가 수용되는 수용공간(22)을 갖고, 상부에 수용공간(2)에 수용된 커피가 배출되는 배출구(24)을 갖는다.

[0023] 여기서, 배출구(24)의 외주면 상에는 나사(242)가 형성되어 후술하는 뚜껑(30)의 제1뚜껑(32)의 결합구(322)와 나사결합되는 것이 바람직하지만, 이는 일 실시예일뿐 돌기 및 단턱으로 형성되어 뚜껑(30)의 제1뚜껑(32)과 결합될 수 있을 것이다.

[0024] 뚜껑(30)은 본체(20)의 배출구(24)를 통해 커피가 유출되지 않도록 하기 위한 것으로, 제1뚜껑(32)과 제2뚜껑(34)으로 이루어진다.

[0025] 제1뚜껑(32)은 본체(20)의 배출구(24)를 감싸도록 결합되고, 상면에 후술하는 농도 조절구(40)가 관통되는 관통홀(3222)이 형성된 결합구(322)와, 결합구(322)의 외측으로 연장되어 본체(20)의 상부와 밀착되도록 형성되는 연장부(324)와, 연장부(324)의 끝단에서 상측으로 형성되는 지지구(326)를 포함하여 이루어진다.

[0026] 제1뚜껑(32)의 결합구(322)는 본체(20)의 배출구(24)와 결합되도록 외주면 상에 나사(3224)가 형성되어 본체(20)의 배출구(24)와 나사결합되어 진다.

[0027] 제2뚜껑(34)은 제1뚜껑(32)의 지지구(326)와 결합되는 것으로, 내부에 후술하는 농도 조절구(40)가 위치되도록 내부공간(342)을 갖는다. 즉, 내부공간(342) 상에 농도 조절구(40)가 위치되기 때문에 외부의 충격으로부터 농도 조절구(40)는 안전하게 보호될 수 있을 것이다.

[0028] 이와 같은 제2뚜껑(34)은 내부공간(342)에 커피를 수용할 수 있기 때문에 컵 대용으로도 사용할 수 있을 것이다.

[0029] 한편, 본 발명의 바람직한 실시예에 따른 농도 조절이 가능한 커피 용기(10)에서 제1뚜껑(32)의 지지구(326)와 제2뚜껑(34)의 결합은 도 6의 (a)에서 보는 바와 같이 지지구(326)의 외주면 상의 상부에 돌기(326a)가 형성되고, 제2뚜껑(34)의 내주면 상의 하부에 홈(34a)이 형성되어 결합되거나, 도 6의 (b)에서 보는 바와 같이 지지구(326)의 외주면 상에 나사(326b)가 형성되고, 제2뚜껑(34)의 내주면 상에 나사(34b)가 형성되어 나사결합 될 수 있을 것이다. 이때, 제1뚜껑(32)과 제2뚜껑(34)의 나사결합시에는 본체(20)의 배출구(24)와 제1뚜껑(32)의 나사결합 방향과 반대되는 방향으로 결합되는 것이 바람직하다.

[0030] 농도 조절구(40)는 뚜껑(30)의 제1뚜껑(32)과 제2뚜껑(34) 사이에 위치되어 본체(20)의 수용공간(22)에 수용된 커피의 농도를 조절하기 위한 것으로, 내부에 커피의 농도를 조절하기 위한 앰플이 수용된 수용주머니(42)와, 수용주머니(42)의 하부에 형성되어 수용주머니(42)의 동작에 의해 앰플이 배출되는 배출관(44)을 포함하여 이루어진다. 이때, 배출관(44)은 뚜껑(30)의 제1뚜껑(32)의 결합구(322)의 상면에 형성된 관통홀(3222)을 관통하도록 형성된다.

[0031] 한편, 수용주머니(42)에 수용되는 앰플은 커피의 농도를 조절하거나, 커피의 맛을 조절하기 위한 것으로, 일반적으로 사용되는 샷, 시럽 등 다양하게 구성될 수 있을 것이다. 즉, 다양한 종류의 앰플이 각각 수용된 수용주머니(42)를 포함하는 농도 조절구(40)는 사용자의 취향에 따라 선택되어 본체(20)의 수용공간(22)에 수용된 커피의 농도 및 맛을 조절할 수 있을 것이다.

[0032] 이와 같이 수용주머니(42)에 수용되는 앰플을 다양하게 구성함으로써 커피의 농도를 조절할 수 있고, 사용자의 취향에 따라 커피의 맛을 선택할 수 있는 효과가 있다.

[0033] 이상과 같이 본 발명에 따른 농도 조절이 가능한 커피 용기(10)에 의하면, 휴대가 용이하고, 다양한 종류의 앰플이 수용된 농도 조절구(40)에 수용되어 개인의 취향에 맞게 커피의 농도를 조절할 수 있는 효과가 있다.

[0034] 또한, 다양한 종류의 앰플이 수용된 농도 조절구(40)를 구비함으로써 사용자의 취향에 맞는 앰플이 수용된 농도 조절구(40)를 선택하여 사용자의 입맛에 맞는 커피를 섭취할 수 있는 효과가 있다.

[0035] 또한, 뚜껑(30)의 제2뚜껑(34)을 내부공간(342)이 형성되도록 함으로써 컵 대용으로 사용할 수 있는 효과가 있다.

[0036] 본 발명의 바람직한 실시예에 따른 농도 조절이 가능한 커피 용기(10)는 본체(20)의 수용공간(22)에 수용된 커피를 섭취시 제1뚜껑(32)과 제2뚜껑(34)을 본체(20)로부터 이탈시켜 섭취하도록 한다. 이때, 사용자의 입맛에 따라 커피의 농도를 조절하려면 제1뚜껑(32)을 본체(20)의 배출구(24)에 결합시켜 농도 조절구(40)의 수용주머니(42)를 누르면 배출관(44)을 따라 수용주머니(42)에 수용된 앰플이 배출되어 커피의 농도가 조절되어 사용자가 원하는 맛의 커피를 섭취할 수 있을 것이다.

[0037] 상술한 바와 같은, 본 발명의 바람직한 실시예에 따른 농도 조절이 가능한 커피 용기를 상기한 설명 및 도면에 따라 도시하였지만, 이는 예를 들어 설명한 것에 불과하며 본 발명의 기술적 사상을 벗어나지 않는 범위 내에서 다양한 변화 및 변경이 가능하다는 것을 이 분야의 통상적인 기술자들은 잘 이해할 수 있을 것이다.

부호의 설명

[0038] 10 : 농도 조절이 가능한 커피 용기

20 : 본체 22 : 수용공간

24 : 배출구 30 : 뚜껑

32 : 제1뚜껑 322 : 결합구

324 : 연장부 326 : 지지구

34 : 제2뚜껑 342 : 내부공간

40 : 농도 조절구 42 : 수용주머니

44 : 배출관

도면

도면1

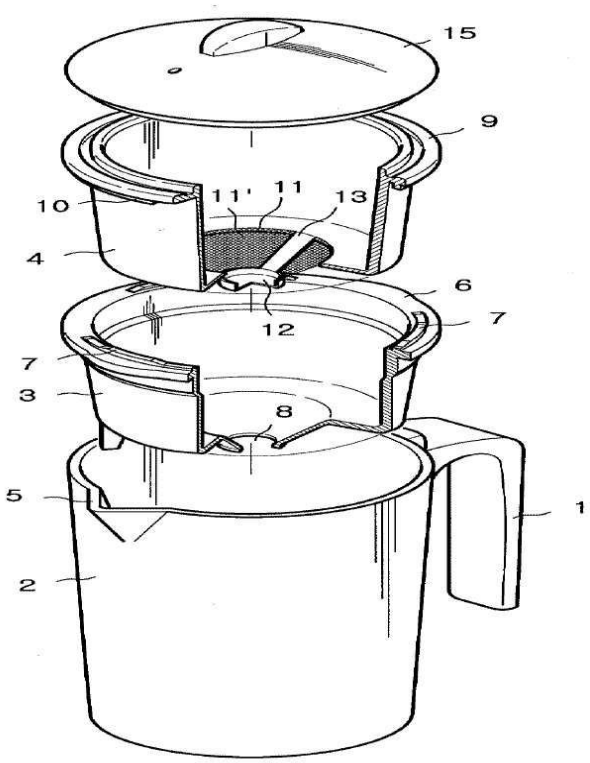

도면2

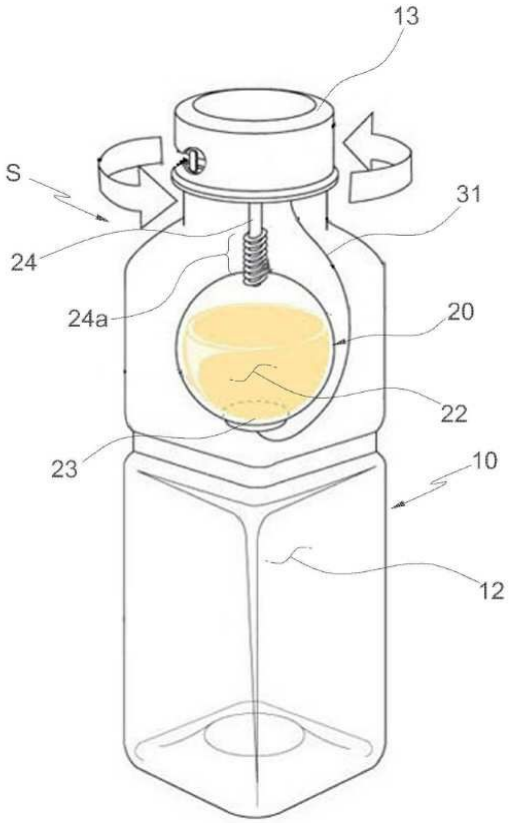

도면3

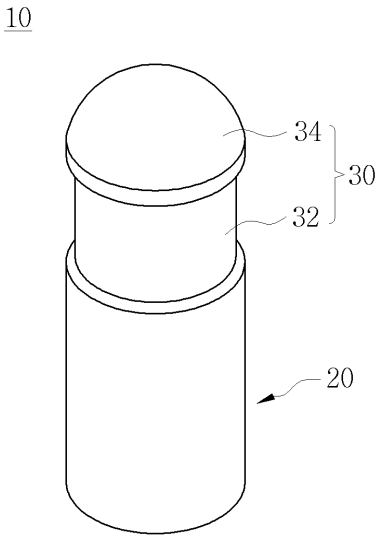

도면4

10

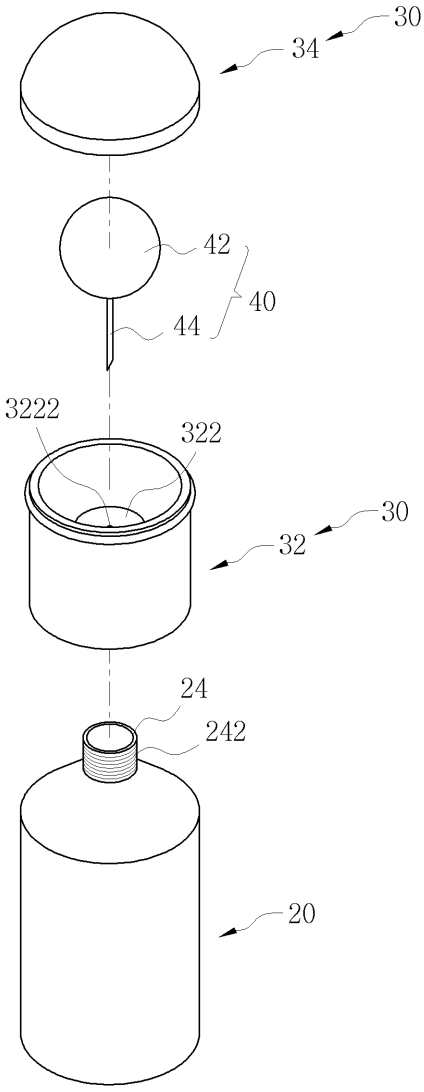

도면5

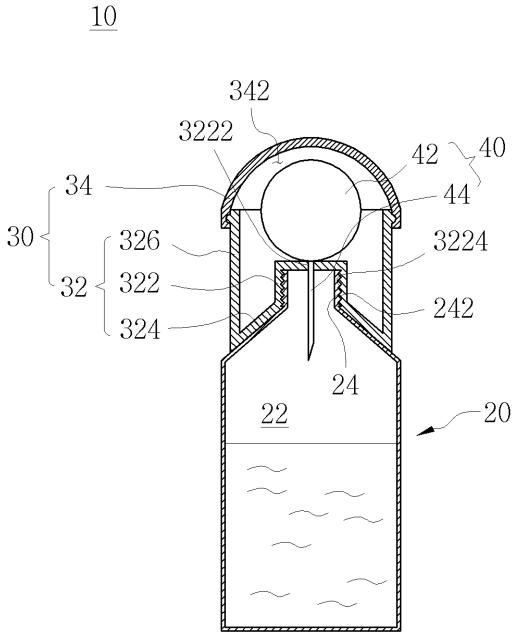
10
342
3222
42
40
34
44
30
326
3224
32
322
242
324
24
22
20

도면6

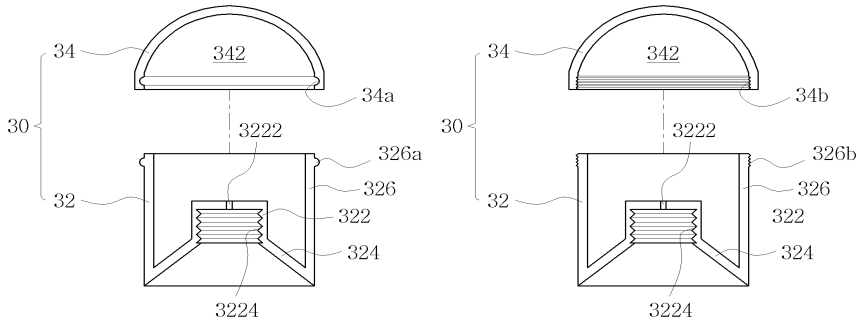
34
342
34a
30
3222
326a
326
32
322
324
3224
(a)
34
342
34b
30
3222
326b
326
32
322
324
3224
(b)