UŽITNÝ VZOR

(11) Číslo dokumentu:

15134

(13) Druh dokumentu: **U1**

(51) Int. Cl.[7]:
A 61 N 2/00
A 61 N 2/08

(19)
ČESKÁ
REPUBLIKA



ÚŘAD
PRŮMYSLOVÉHO
VLASTNICTVÍ

(21) Číslo přihlášky: **2004 - 16038**
(22) Přihlášeno: **01.12.2004**
(47) Zapsáno: **14.02.2005**

(73) Majitel:
HRNČÍŘ Karel, Chomutice, CZ

(72) Původce:
HRNČÍŘ Karel, Chomutice, CZ

(74) Zástupce:
Jan Brykner, Resslova 741, Hradec Králové, 50002

(54) Název užitného vzoru:
Aplikátor pro magnetoterapeutické přístroje

CZ 15134 U1

Aplikátor pro magnetoterapeutické přístroje

Oblast techniky

Technické řešení se týká aplikátoru pro magnetoterapeutické přístroje, opatřeného pouzdrem s uvnitř umístěnými magnety.

Dosavadní stav techniky

Doposud známé aplikátory pro magnetoterapeutické přístroje, opatřené pouzdrem s uvnitř umístěnými magnety, jsou vytvořeny jako jeden kus, přičemž mezi jednotlivými cívkami elektromagnetů nebo permanentních magnetů jsou v pouzdru vytvořena prošití, umožňující v těchto místech ohyb. Takto provedené aplikátory přiléhají po přiložení k tělu pacienta, avšak vlivem toho, že jsou volně přiloženy, při jeho pohybu, například při sezení, dochází k jejich uvolnění, při kterém se dostanou do takové vzdálenosti od těla, ve které se ztrácí účinnost působení magnetického vlnění. Kromě toho jsou tyto aplikátory použitelné pouze v klidové poloze pacienta a známá provedení umožňují přikládat pouze celý aplikátor.

Cílem technického řešení je proto vytvoření takového aplikátoru, který zaručí jeho dokonalé přiložení k tělu pacienta i při jeho pohybu a umožní také pouhé použití aplikátorových částí, například pouze permanentních magnetů nebo elektromagnetů.

Podstata technického řešení

Vytyčeného cíle je dosaženo technickým řešením, jehož podstata spočívá v tom, že aplikátor je proveden z více dílů, které jsou spojeny rozpojovacím prostředkem, zpravidla rozpojovacím zdrhovadlem. To umožní rozepnutím tohoto prostředku díly od sebe oddělit a používat tak pouze určitou část aplikátoru.

Ve výhodném provedení je aplikátor tvořen středovým dílcem, ve kterém jsou vedle sebe umístěny severně polarizovaný elektromagnet a jižně polarizovaný elektromagnet, přičemž k severně polarizovanému elektromagnetu je rozpojovacím prostředkem připevněn v okrajovém dílci umístěný jižně polarizovaný permanentní magnet a k jižně polarizovanému elektromagnetu je rozpojovacím prostředkem připevněn v okrajovém dílci umístěný severně polarizovaný permanentní magnet. To umožňuje využití aplikátoru na větší ploše těla a současně také větší využití elektromagnetů středového dílce.

Rozpojovací zdrhovadlo na středovém dílci je zpravidla provedeno tak, že na jednom příčném okraji je opatřeno jezdcem a na opačném příčném okraji je opatřeno zástrčkou. To umožňuje prostřednictvím rozpojovacího zdrhovadla spojit také severně orientovaný okrajový dílec s jižně polarizovaným okrajovým dílcem. Současně je tak umožněno použití pouze samotných elektromagnetů nebo samotných permanentních magnetů. Použití permanentních magnetů je zejména při doléčování po léčbě s elektromagnety.

Pouzdro s uvnitř umístěnými magnety může být opatřeno upevňovacím pásem se spojovacím prvkem, který je zpravidla tvořen suchým zipem. Tak je možno zajistit polohu přiložení aplikátoru.

Přehled obrázků na výkrese

Aplikátor podle technického řešení je v sestaveném a rozevřeném stavu znázorněn na obr. 1. Samotný středový dílec je znázorněn na obr. 2 a spojení okrajových dílců prostřednictvím rozpojovacího zdrhovadla je znázorněno na obr. 3.

Příklad provedení technického řešení

Aplikátor je umístěn v pouzdru 11, ve kterém je středový dílec 1, uprostřed opatřený prošitím 12, vytvářejícím ohybovou hranu, umožňující ohýbání obou polovin středového dílce 1. V jedné polovině tohoto středového dílce 1 je uložen severně polarizovaný elektromagnet 3 a ve druhé polovině středové části 1 je uložen jižně polarizovaný elektromagnet 4. Oba tyto elektromagnety

3, 4 jsou tvořeny cívkami s přívodním kabelem 10. Středový dílec 1 je na příčných okrajích opatřen polovinami rozpojovacího zdrhovadla 7, přičemž u severně polarizovaného elektromagnetu 3 je dílec 7.2 zdrhovadla opatřený zástrčkou 7.3 a u jižně polarizovaného elektromagnetu 4 je dílec 7.1 zdrhovadla opatřen jezdcem 7.4. Do jezdce 7.4 se nasouvá zástrčka 7.3 na jednom dílci 7.2 zdrhovadla, umístěného na příčném okraji okrajového dílce 2 se severně orientovaným permanentním magnetem 5. Naproti tomu zástrčka 7.3 jednoho dílce 7.2 zdrhovadla na příčném okraji středového dílce 1 je nasunuta do jezdce 7.4 na opačném dílci 7.1 zdrhovadla, umístěného na příčném okraji okrajového dílce 2 s jižně polarizovaným permanentním magnetem 6. Na okrajových dílcích 2 jsou našity upevňovací pásy 8, opatřené spojovacími prvky, v tomto případě suchými zipy 9. Nevylučuje se však možnost použití i jiných spojovacích prvků, například spony. Nevylučuje se ani možnost opatření středové části rovněž upevňovacími pásy 8.

Aplikátor se při léčení přikládá na různé části těla, kde hlavním zdrojem je působení magnetického vlnění elektromagnetů 3, 4, umístěných ve středovém dílci 1 a doplňujícího působení permanentních magnetů 5, 6, umístěných v okrajových dílcích 2. Pro zajištění polohy přiložení je aplikátor k tělu přitažen upevňovacím pásem 8 a zajištěn suchými zipy 9. Pro léčení na nepřístupných místech nebo tam, kde není možno celý aplikátor přiložit je možno použít pouze středový dílec 1, znázorněný na obr. 2. Pro doléčení nebo pro aplikaci při chůzi, práci apod. je možno použít pouze permanentní magnety 5, 6, spojené rozpojovacím zdrhovadlem 7, jak je znázorněno na obr. 3, přičemž zástrčka 7.3 jednoho dílce 7.2 zdrhovadla na okrajovém dílci 2 se severně polarizovaným permanentním magnetem 5 zapadá do jezdce 7.4 na opačném dílci 7.1 zdrhovadla, umístěného na příčném okraji okrajového dílce 2 s jižně polarizovaným permanentním magnetem 6.

NÁROKY NA OCHRANU

1. Aplikátor pro magnetoterapeutické přístroje, opatřený pouzdrem s uvnitř umístěnými magnety, **vyznačující se tím**, že pouzdro (11) s uvnitř umístěnými magnety (3, 4, 5, 6) je provedeno z více dílů (1, 2), které jsou spojeny alespoň jedním rozpojovacím prostředkem.

2. Aplikátor podle nároku 1, **vyznačující se tím**, že rozpojovacím prostředkem je rozpojovací zdrhovadlo (7).

3. Aplikátor podle nároku 1 nebo 2, **vyznačující se tím**, že pouzdro (11) s uvnitř umístěnými magnety (3, 4, 5, 6) je tvořeno středovým dílcem (1), ve kterém jsou vedle sebe umístěny severně polarizovaný elektromagnet (3) a jižně polarizovaný elektromagnet (4), přičemž k severně polarizovanému elektromagnetu (3) je rozpojovacím prostředkem připevněn v okrajovém dílci (2) umístěný jižně polarizovaný permanentní magnet (6) a k jižně polarizovanému elektromagnetu (4) je rozpojovacím prostředkem připevněn v okrajovém dílci (2) umístěný severně polarizovaný permanentní magnet (5).

4. Aplikátor podle nároku 2 nebo 3, **vyznačující se tím**, že rozpojovací zdrhovadlo (7) je provedeno na středovém dílci (1) na jednom příčném okraji opatřeno jezdcem (7.4) a na opačném příčném okraji je opatřeno zástrčkou (7.3).

5. Aplikátor podle nároků 1 až 4, **vyznačující se tím**, že pouzdro (11) s uvnitř umístěnými magnety (3, 4, 5, 6) je opatřeno upevňovacím pásem (8) se spojovacím prvkem.

6. Aplikátor podle nároku 5, **vyznačující se tím**, že spojovacím prvkem je suchý zip (9).

1 výkres

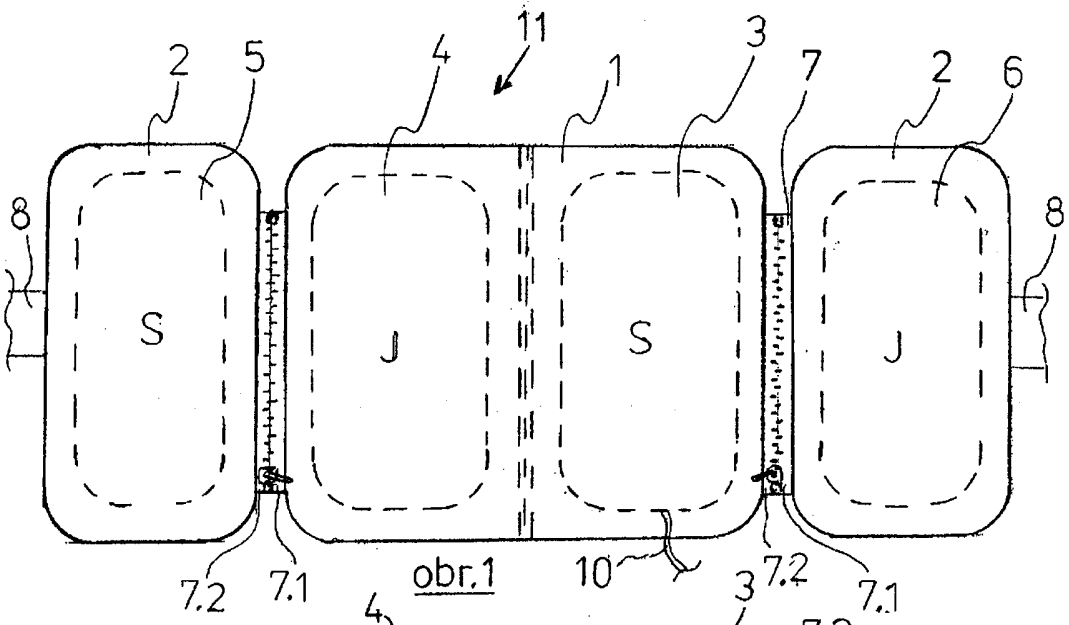

obr.1

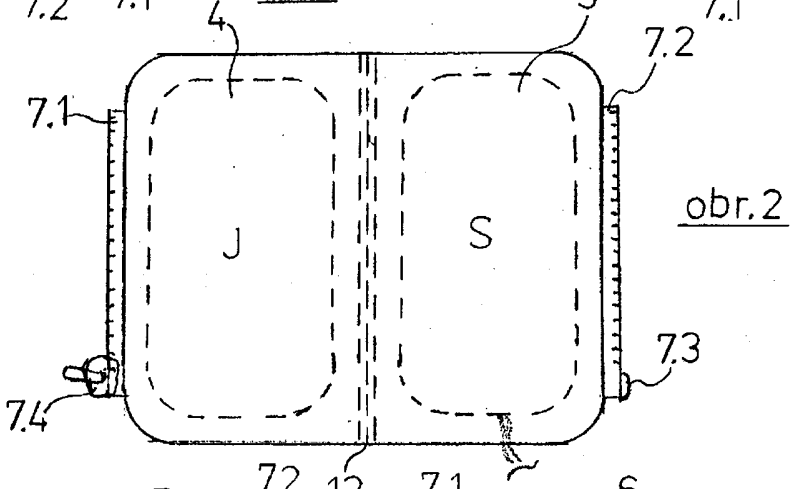

obr.2

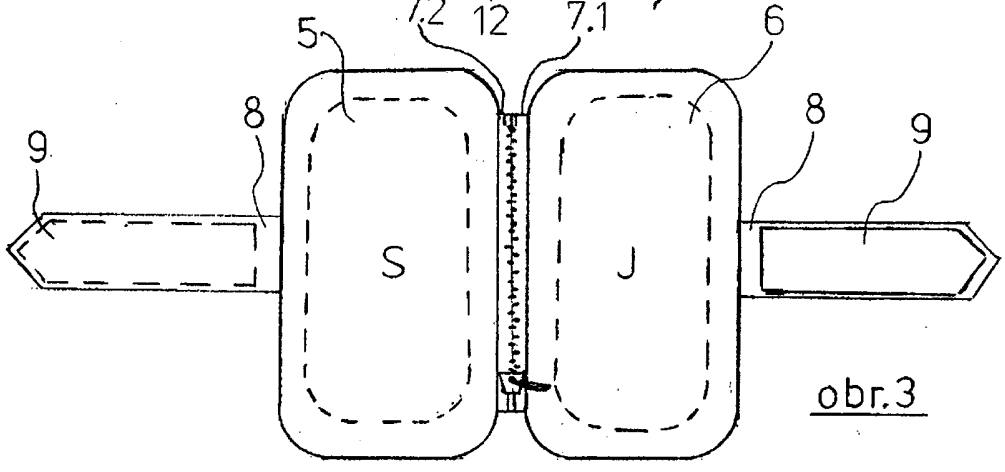

obr.3

Konec dokumentu