(19)中华人民共和国国家知识产权局

(12)实用新型专利

(10)授权公告号 CN 208491292 U
(45)授权公告日 2019.02.15

(21)申请号 201721636500.X

(22)申请日 2017.11.30

(73)专利权人 宁波柏厨集成厨房有限公司
地址 315336 浙江省宁波市杭州湾新区滨海六路28号

(72)发明人 张鹏飞 邵燕燕

(74)专利代理机构 宁波诚源专利事务所有限公司 33102
代理人 徐雪波 陈蕾

(51)Int.Cl.
*A47B 77/06*(2006.01)
*A47B 77/14*(2006.01)
*E06B 3/46*(2006.01)

权利要求书1页 说明书3页 附图6页

(54)实用新型名称

一种水槽收纳柜

(57)摘要

本实用新型涉及一种水槽收纳柜，包括柜体和柜门，所述柜体中设置有移门，上述柜门关闭状态下，该移门与柜门相对且两者之间留有间隙；上述移门的内侧面的下端固定有置物盒，且该置物盒能支撑该移门而使竖向设置在在柜体的内底面上，而其外侧面上固定有至少一个第一置物篮。与现有技术相比，本实用新型从柜体内腔空间的多维度出发而对其进行了充分利用，从而充分提高了其内部空间的利用率。此外，该移门与柜门相对，因而能遮挡其内侧的存放物，避免其直接暴露在使用者的视野中，起到美观的作用，且能对存放物进行合理的分类存放，从而使得柜体内部空间整洁美观。另外，该移门可整体相对于与柜体移动，从而方便取拿其上的存放物。

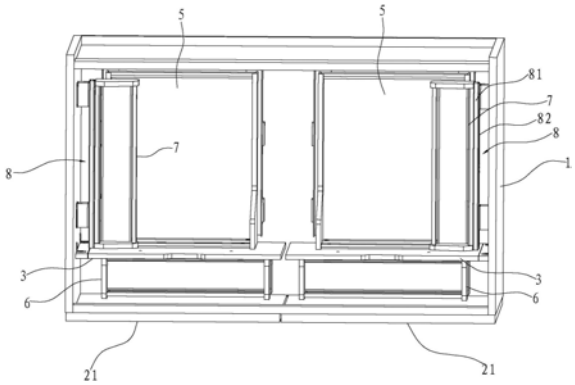


CN 208491292 U

1.一种水槽收纳柜,包括柜体(1)和柜门(2),该柜体(1)的顶部预留有用于安装水槽的开口(10),其特征在于,所述柜体(1)中设置有移门(3),上述柜门(2)关闭状态下,该移门(3)与柜门(2)相对且两者之间留有间隙;上述移门(3)的内侧面的下端固定有置物盒(5),且该置物盒(5)能支撑该移门(3)而使移门(3)竖向设置在在柜体(1)的内底面上,而其外侧面上固定有至少一个第一置物篮(6)。

2.如权利要求1所述的水槽收纳柜,其特征在于,所述柜体(1)的内底面上固定有一对导轨(9),各导轨(9)均沿柜体(1)的前后方向延伸,所述置物盒(5)的下部的对应处置于对应的导轨(9)上并能沿导轨(9)来回移动。

3.如权利要求2所述的水槽收纳柜,其特征在于,所述柜体(1)的左、右内侧面的上部中的至少其中一处设置有一个第二置物篮(7),各第二置物篮(7)均能通过滑移结构(8)而相对于柜体(1)前后滑动。

4.如权利要求3所述的水槽收纳柜,其特征在于,所述滑移结构(8)包括固定在柜体(1)内侧面上的滑条(82)和固定在第二置物篮(7)的侧壁上的滑槽(81),上述滑条(82)嵌装在该滑槽(81)中并能相对于滑槽(81)来回移动。

5.如权利要求1～4任一项所述的水槽收纳柜,其特征在于,所述柜门(2)为双开门,对应地,所述移门(3)为两个并分别与柜门(2)的各门扇(21)对应。

6.如权利要求1～4任一项所述的水槽收纳柜,其特征在于,所述移门(3)的顶部设置有用于手部握持的拉取部(31)。

7.如权利要求1～4任一项所述的水槽收纳柜,其特征在于,所述第一置物篮(6)为两个并分别设置在移门(3)的外侧面的上下两端。

8.如权利要求1～4任一项所述的水槽收纳柜,其特征在于,所述置物盒(5)与移门(3)连接的一端的两侧的顶缘竖向向上延伸而分别形成防护板(51)。

# 一种水槽收纳柜

## 技术领域

[0001] 本实用新型涉及厨房家具领域，尤其涉及一种水槽收纳柜。

## 背景技术

[0002] 水槽是厨房中必备的装置，其用来盛水并用于洗净餐具、食物等，主要由不锈钢、铁搪瓷或陶瓷等材料制成。水槽柜是一种与水槽配套的厨房柜体，其主要用于设置水槽的排水管，或者收纳一些洗涤用品。如申请号为201210288796.6(公开号为CN102846039A)的中国发明专利公开了一种厨房用水槽柜，其包括由两侧侧板和背板组成的柜体本体和位于柜体本体内的水槽，以及与水槽配合使用的水龙头，所述柜体本体上端设有两扇对开式柜门板，所述柜门板内侧设置有留置槽，当柜门板关闭时，水龙头管体居于留置槽内。又如专利号为ZL201210258778.3(授权公告号为CN102772037A)的中国发明专利公开了一种新型的水槽柜。

[0003] 上述专利的水槽柜在传统水槽柜的基础上做了改进，然而对水槽柜内部空间的利用还不够，未充分利用水槽柜的收纳功能。

## 发明内容

[0004] 本实用新型所要解决的第一个技术问题是针对现有技术而提供一种空间利用率高的水槽收纳柜。

[0005] 本实用新型所要解决的第二个技术问题是针对现有技术而提供一种内部空间整洁美观的水槽收纳柜。

[0006] 本实用新型所要解决的第三个技术问题是针对现有技术而提供一种使用方便的水槽收纳柜。

[0007] 本实用新型解决上述技术问题所采用的技术方案为：一种水槽收纳柜，包括柜体和柜门，该柜体的顶部预留有用于安装水槽的开口，其特征在于，所述柜体中设置有移门，上述柜门关闭状态下，该移门与柜门相对且两者之间留有间隙；上述移门的内侧面的下端固定有置物盒，且该置物盒能支撑该移门而使竖向设置在在柜体的内底面上，而其外侧面上固定有至少一个第一置物篮。

[0008] 作为优选，所述柜体的内底面上固定有一对导轨，各导轨均沿柜体的前后方向延伸，所述置物盒的侧缘的对应处至于对应的导轨上并能沿导轨来回移动。这样移门能整体相对于导轨移动，从而能用户更加方便地拿取移门上的存放物，尤其是放置在置物盒中的存放物。

[0009] 作为优选，所述柜体的左、右内侧面的上部中的至少其中一处设置有一个第二置物篮，该第二置物篮均能通过滑移结构而相对于柜体前后滑动。从而能进一步利用柜体上部的空间，并且可在该第二置物篮上放置抹布等清洗物品，从而能对存放物进行进一步地分类存放，使得柜体内部更加整洁。

[0010] 进一步，优选地，所述滑移结构包括固定在柜体内侧面上的滑条和固定在第二置

物篮的侧壁上的滑槽，上述滑条嵌装在该滑槽中并能相对于滑槽来回移动。

[0011] 作为优选，所述柜门为双开门，对应地，所述移门为两个并分别与柜门的各门扇对应。不仅能使柜体内部的空间更加整洁美观，而且能更好地利用柜体的内部空间，空间利用率进一步提高。

[0012] 作为优选，所述移门的顶部设置有用于手部握持的拉取部。从而方便将移门从柜体中拉出而取用其上的物品。

[0013] 作为优选，所述第一置物篮为两个并分别设置在移门的外侧面的上下两端。

[0014] 作为优选，所述置物盒与移门连接的一端的两侧的顶缘竖向向上延伸而分别形成防护板，从而能在一定程度上避免放置在置物盒中的物品倒伏。

[0015] 与现有技术相比，本实用新型的优点在于：移门的外侧面上设置有第一置物篮，该第一置物篮可用于放置小瓶装的洗洁精、肥皂等清洗用品，内侧面上设置有置物盒，该置物盒可用于存放高度较高的物品，例如大瓶装的洗洁精等，可见本实用新型从柜体内腔空间的多维度出发而对其进行了充分利用，从而充分提高了其内部空间的利用率。此外，该移门与柜门相对，因而能遮挡其内侧的存放物，避免其直接暴露在用户的视野中，起到美观的作用，且能对存放物进行合理的分类存放，从而使得柜体内部空间整洁美观。另外，该移门可整体相对于与柜体移动，从而方便取拿其上的存放物。

## 附图说明

[0016] 图1为本实用新型实施例中水槽收纳柜的结构示意图；

[0017] 图2为图1的另一方向的结构示意图；

[0018] 图3为本实用新型实施例中水槽收纳柜的局部结构分解图；

[0019] 图4为本实用新型实施例中水槽收纳柜的局部结构示意图；

[0020] 图5为本实用新型实施例中移门的结构示意图；

[0021] 图6为本实用新型实施例中水槽收纳柜的另一结构示意图。

## 具体实施方式

[0022] 以下结合附图实施例对本实用新型作进一步详细描述。

[0023] 如图1～6所示，一种水槽收纳柜，包括柜体1和柜门2，该柜体1的顶部预留有用于安装水槽的开口10。柜体1中设置有移门3，上述柜门2关闭状态下，该移门3与柜门2相对且两者之间留有间隙。上述移门3的内侧面的下端固定有置物盒5，且该置物盒5能支撑该移门3而使竖向设置在在柜体1的内底面上，而其外侧面上固定有至少一个第一置物篮6。上述置物盒5与移门3连接的一端的两侧的顶缘竖向向上延伸而分别形成防护板51。

[0024] 进一步，本实施例中上述第一置物篮6为两个并分别设置在移门3的外侧面的上下两端，该第一置物篮6可用于放置小瓶装的洗洁精、肥皂等清洗用品，该置物盒5可用于存放高度较高的物品，例如大瓶装的洗洁精等，可见本实用新型从柜体1内腔空间的多维度出发而对其进行了充分利用，从而充分提高了其内部空间的利用率。

[0025] 再进一步，本实施例中，上述柜门2为双开门，即该柜门2具有两扇门扇21，对应地，上述移门3也为两个，并且分别对应各门扇21对应，且各移门3的宽度分别与对应的门扇21相匹配，而各移门3的高度低于对应的门扇21，本实施例中移门3的高度为门扇21高度的2/3

左右，并且各移门3的顶部分别设置有用于手部握持的拉取部31，从而方便将移门3从柜体1中拉出而取用其上的物品，具体地，该拉取部31为移门3的顶缘向下凹陷而成的凹槽。可见，当移门3与柜门2相对，其能遮挡其内侧的存放物，避免其直接暴露在用户的视野中，起到美观的作用，且能对存放物进行合理的分类存放，从而使得柜体1内部空间整洁美观。

[0026] 此外，上述移门3可整体相对于与柜体1移动，从而方便取拿其上的存放物。为使各移门3能更加顺畅地相对于柜体1移动，柜体1的内底面上固定有一对导轨9，各导轨9均沿柜体1的前后方向延伸，上述置物盒5的侧缘的对应处至于对应的导轨9上并能沿滑槽9来回移动。这样移门3能整体相对于导轨9移动，从而能更加方便地拿取移门3上的存放物，尤其是放置在置物盒5中的存放物。

[0027] 上述柜体1的左、右内侧面上至少其中一处设置有一个第二置物篮7，该第二置物篮7均能通过滑移结构8而相对于柜体1前后滑动，从而能进一步利用柜体1内部的空间，并且可在该第二置物篮7上放置抹布等清洗物品，从而能对存放物进行进一步地分类存放，使得柜体1内部更加整洁。上述滑移结构8可有多种实现方式，优选地，上述滑移结构8包括固定在柜体1内侧面上的滑条82和固定在第二置物篮7的侧壁上的滑槽81，上述滑条82嵌装在该滑槽81中并能相对于滑槽81来回移动。

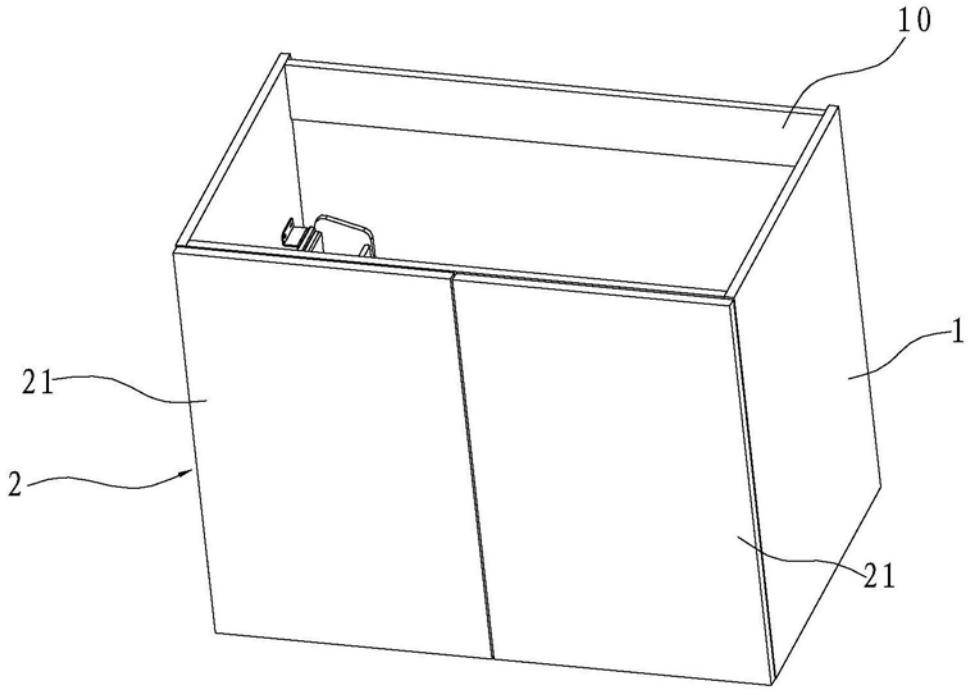


图1

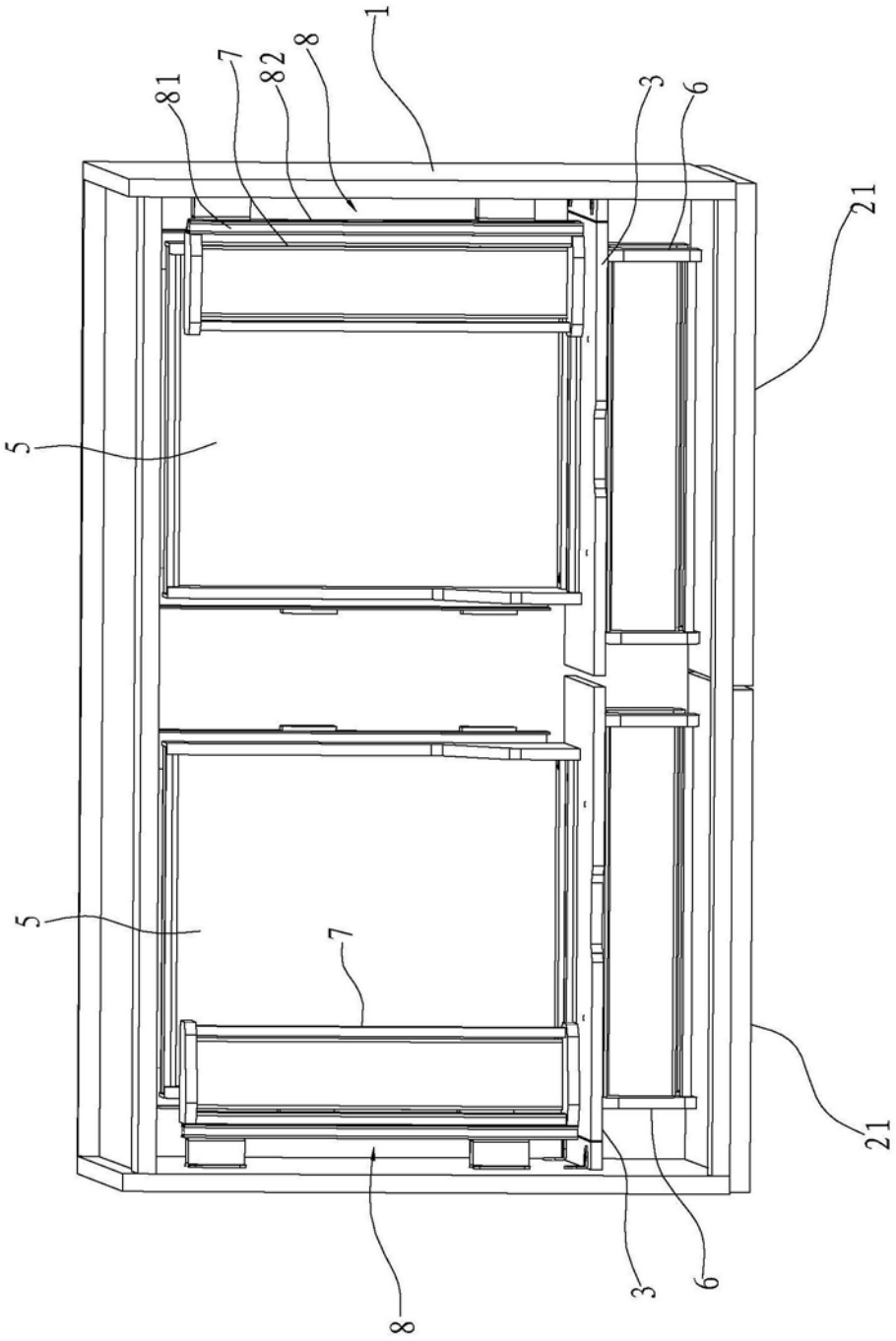


图2

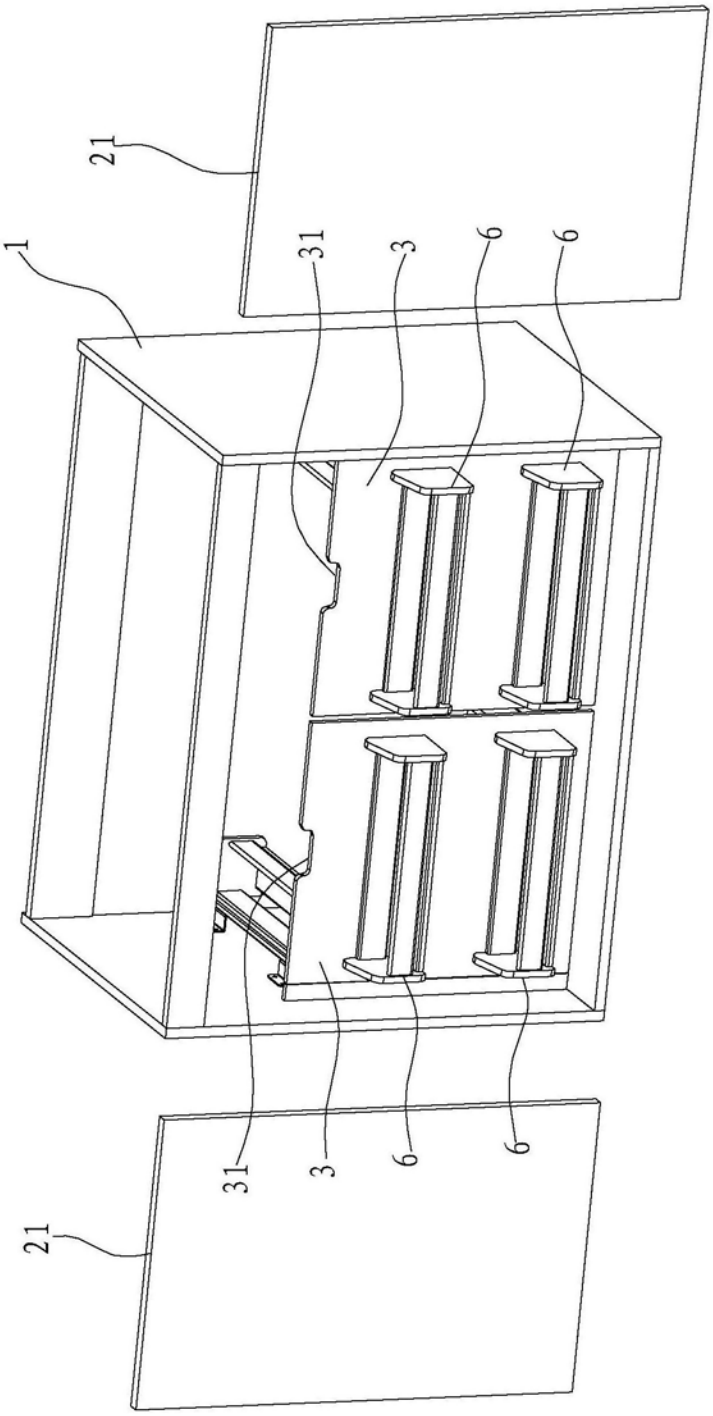


图3

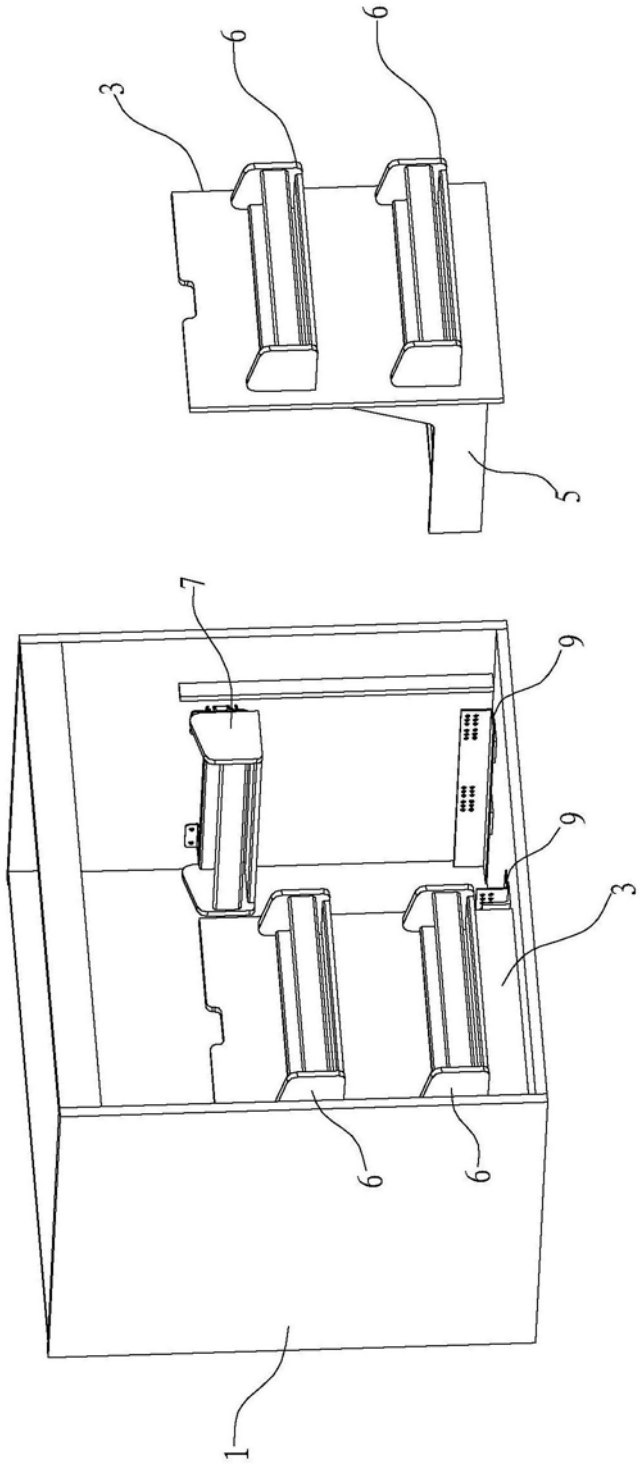


图4

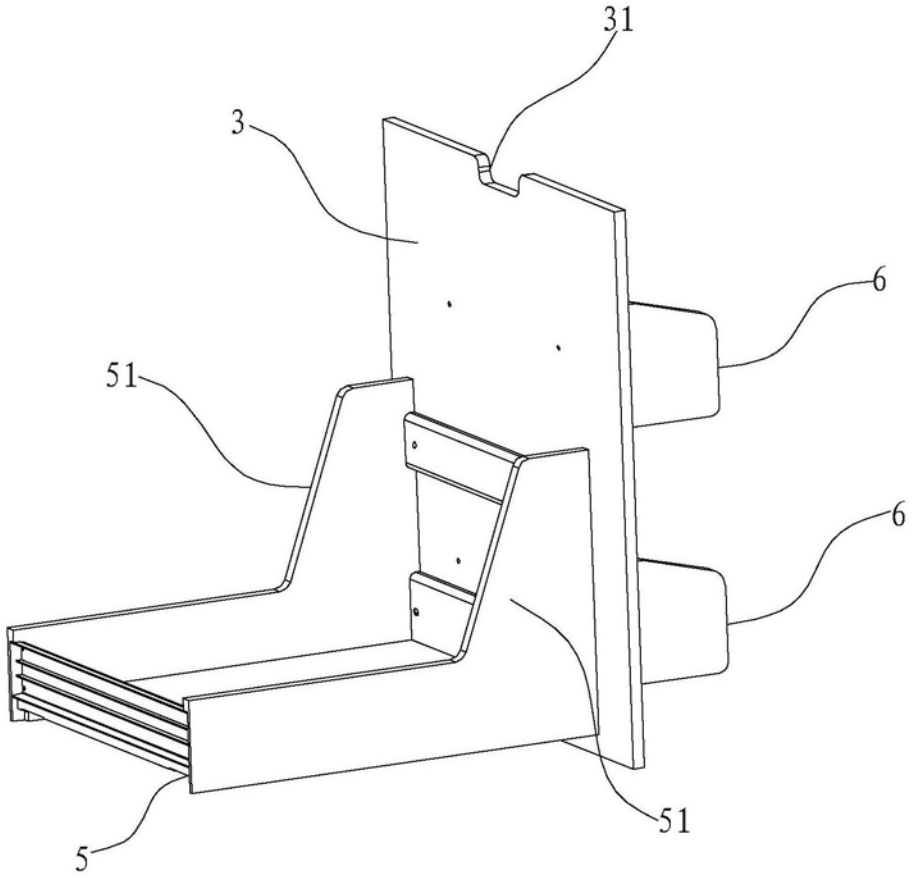


图5

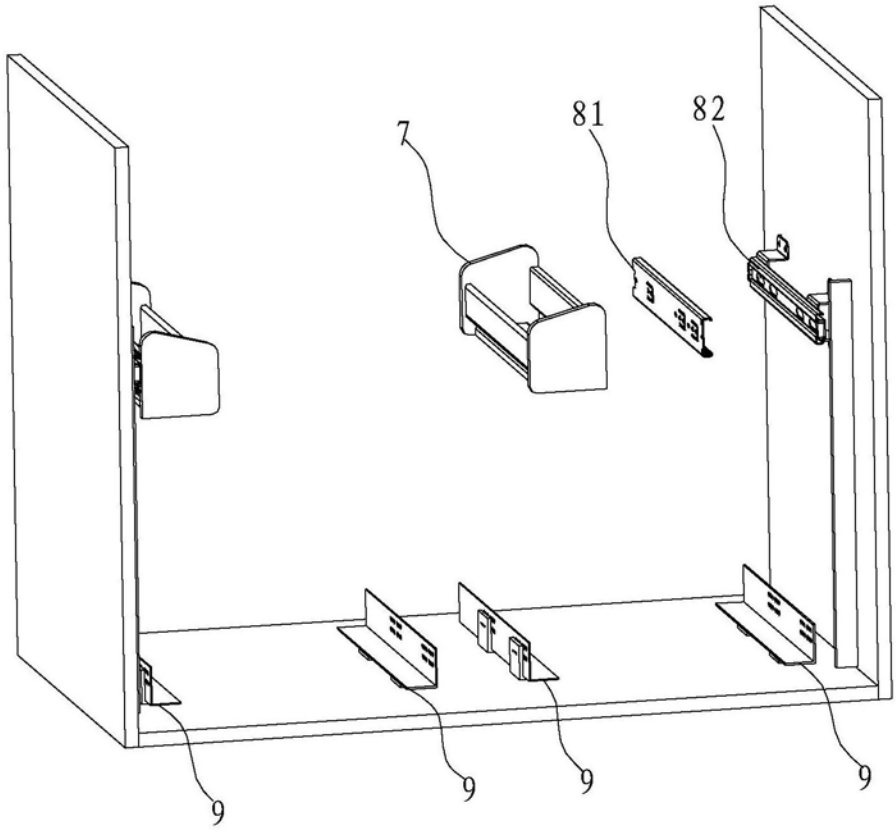


图6