(19)中华人民共和国国家知识产权局

(12)实用新型专利

(10)授权公告号 CN 201743565 U
(45)授权公告日 2011.02.16

(21)申请号 201020207293.8

(22)申请日 2010.05.28

(73)专利权人 潘煜
地址 250200 山东省济南市章丘市明水白云路40号山东省章丘市第四中学高一．一班

(72)发明人 潘煜

(74)专利代理机构 济南诚智商标专利事务所有限公司 37105
代理人 王汝银

(51)Int.Cl.
A47J 47/00(2006.01)

权利要求书 1 页 说明书 1 页 附图 1 页

(54)实用新型名称

一种菜板

(57)摘要

一种菜板，属于厨具，主要解决用传统菜板切多汁的菜时，残留的汤汁会存积在菜板上的问题。它包括包括菜板本体，其特征是，所述的菜板本体下表面为一水平面，上表面为一倾斜面，菜板本体上表面的最低端连接有一个水槽，水槽两个侧面对称的设有挂钩，菜板本体与水槽连接处的侧面对称的设有螺钉，挂钩挂在螺钉上。人们在切多汁的菜时，汁水顺着菜板的倾斜上表面向下流进水槽内，不会弄得满菜板上都湿漉漉的；切普通蔬菜可以将蔬菜切好后推到水槽内清洗，使用和清理都非常方便。

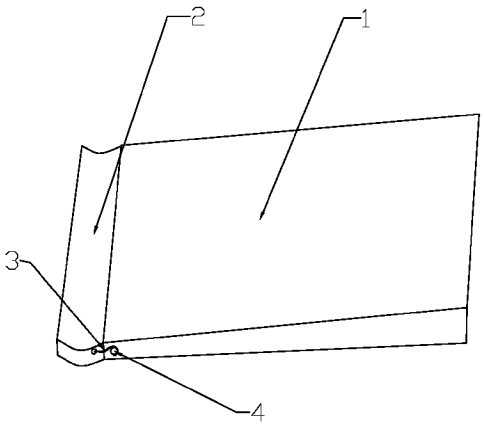

CN 201743565 U

1. 一种菜板，包括菜板本体，其特征是，所述的菜板本体下表面为一水平面，上表面为一倾斜面，菜板本体上表面的最低端连接有一个水槽，水槽两个侧面对称的设有挂钩，菜板本体与水槽连接处的侧面对称的设有螺钉，挂钩挂在螺钉上。

一种菜板

技术领域

[0001] 本实用新型涉及一种厨具，具体地说是一种菜板。

背景技术

[0002] 人们在菜板上切一些多汁的水果或蔬菜，如西红柿或西瓜时，会在菜板上残留一些汤汁，等继续切别的菜时，这些汤汁就会沾到别的菜上，每次切完多汁的菜都刷菜板也很麻烦。

实用新型内容

[0003] 本实用新型的目的在于提供一种菜板，该菜板上表面为一倾斜面，液体会顺着斜坡流入水槽内，使用清洗都十分方便。

[0004] 本实用新型解决其技术问题所采取的技术方案是：一种菜板，包括菜板本体，其特征是，所述的菜板本体下表面为一水平面，上表面为一倾斜面，菜板本体上表面的最低端连接有一个水槽，水槽两个侧面对称的设有挂钩，菜板本体与水槽连接处的侧面对称的设有螺钉，挂钩挂在螺钉上。

[0005] 本实用新型的有益效果是：人们在切多汁的菜时，汁水顺着菜板的倾斜上表面向下流进水槽内，不会弄得满菜板上都湿漉漉的；切普通蔬菜可以将蔬菜切好后推到水槽内清洗，使用和清理都非常方便。

附图说明

[0006] 图 1 为本实用新型的结构示意图。

[0007] 图中：1 菜板本体，2 水槽，3 挂钩，4 螺钉。

具体实施方式

[0008] 如图 1 所示。一种菜板，包括菜板本体 1，所述的菜板本体 1 下表面为一水平面，上表面为一倾斜面，菜板本体 1 上表面的最低端连接有一个水槽 2，水槽 2 两个侧面对称的设有挂钩 3，菜板本体 1 与水槽 2 连接处的侧面对称的设有螺钉 4，挂钩 3 挂在螺钉 4 上。

[0009] 人们在切多汁的菜时，汁水顺着菜板本体 1 的倾斜上表面向下流进水槽 2 内，不会弄得满菜板上都湿漉漉的；切普通蔬菜可以将蔬菜切好后推到水槽 2 内清洗，使用和清理都非常方便。

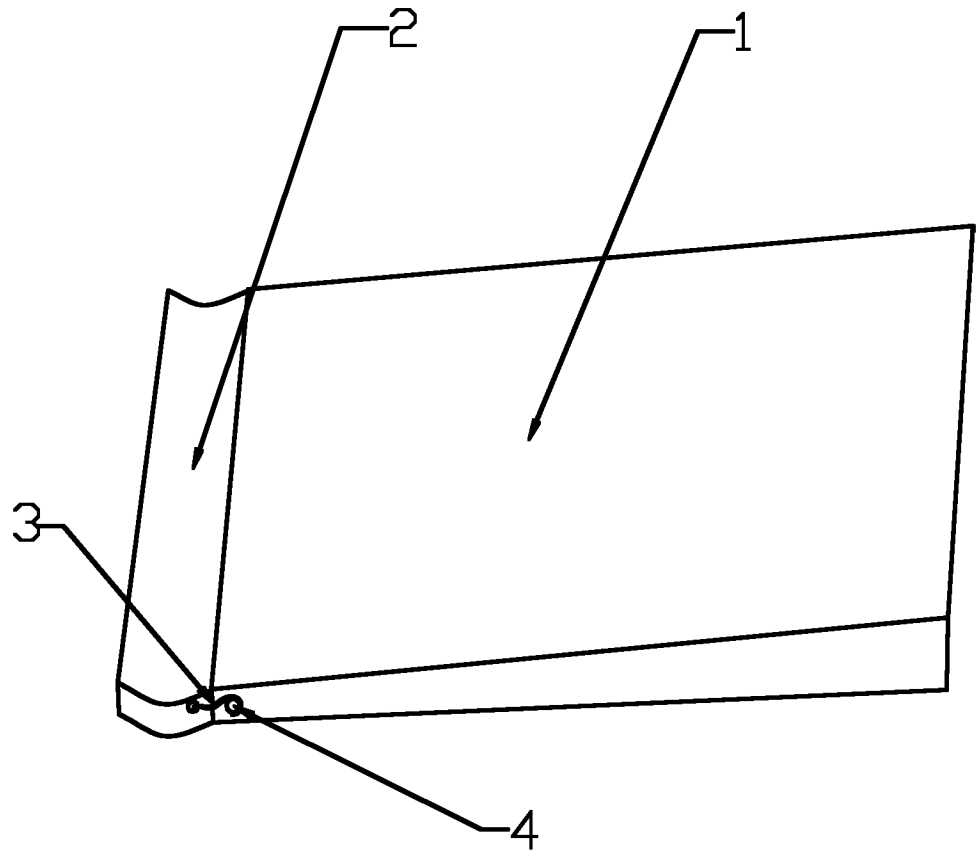

图 1