(19)国家知识产权局

(12)实用新型专利

(10)授权公告号 CN 217984582 U
(45)授权公告日 2022.12.06

(21)申请号 202221437996.9

(22)申请日 2022.06.09

(73)专利权人 深圳市广维电子科技有限公司
地址 518000 广东省深圳市龙岗区平湖街道山厦社区罗山工业区B4号1#厂房201-301

(72)发明人 董哲安 方红叶 董明来 林英李

(51)Int.Cl.
H02J 7/00(2006.01)
F16F 15/067(2006.01)

权利要求书1页 说明书2页 附图1页

(54)实用新型名称

一种户外用防水性能好的蓄电池组

(57)摘要

本实用新型公开了一种户外用防水性能好的蓄电池组，包括隔离箱，所述隔离箱内设有本体，所述隔离箱的一侧设有盖板，所述盖板的一端侧壁上固定连接有横板，所述横板的底部固定连接有定位板，所述隔离箱的一端侧壁上固定连接有支撑座，所述支撑座上设有与定位板对应的定位槽，所述支撑座的外壁上固定连接有支撑架，所述支撑架上设有滑口，所述滑口内滑动插设有锁紧板，所述支撑座的侧壁上设有与定位槽连通的贯穿口，所述锁紧板滑动插设在贯穿口内，所述定位板上设有与锁紧板对应的锁紧槽，本实用新型通过防护壳体的设置能够有效实现对蓄电池组的封装，避免雨水直接侵入到蓄电池，提高蓄电池的安全性能。

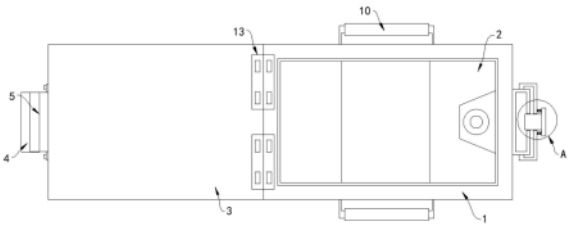

CN 217984582 U

1.一种户外用防水性能好的蓄电池组,包括隔离箱(1),其特征在于:所述隔离箱(1)内设有本体(2),所述隔离箱(1)的一侧设有盖板(3),所述盖板(3)的一端侧壁上固定连接有横板(4),所述横板(4)的底部固定连接有定位板(5),所述隔离箱(1)的一端侧壁上固定连接有支撑座(6),所述支撑座(6)上设有与定位板(5)对应的定位槽(7),所述支撑座(6)的外壁上固定连接有支撑架(8),所述支撑架(8)上设有滑口,所述滑口内滑动插设有锁紧板(9),所述支撑座(6)的侧壁上设有与定位槽(7)连通的贯穿口,所述锁紧板(9)滑动插设在贯穿口内,所述定位板(5)上设有与锁紧板(9)对应的锁紧槽。

2.根据权利要求1所述的一种户外用防水性能好的蓄电池组,其特征在于:所述隔离箱(1)的两侧外壁上均固定连接有把手(10),且把手(10)外壁上固定套接有缓冲套。

3.根据权利要求1所述的一种户外用防水性能好的蓄电池组,其特征在于:所述锁紧板(9)的一端固定连接有限位板(11),所述限位板(11)的两端与支撑座(6)侧壁之间固定连接有弹簧(12)。

4.根据权利要求1所述的一种户外用防水性能好的蓄电池组,其特征在于:所述盖板(3)与隔离箱(1)之间通过多个合页(13)铰接设置。

一种户外用防水性能好的蓄电池组

技术领域

[0001] 本实用新型涉及蓄电池相关制品领域，具体为一种户外用防水性能好的蓄电池组。

背景技术

[0002] 蓄电池组是一种独立可靠的电源，它不受交流电源影响，在发电厂或变电站内发生任何事故时，甚至在全厂、全站交流电源都停电的情况下，仍能保证直流系统中的用电设备可靠而连续地工作，且电压平稳，同时还可以作为全厂、全站的事故照明电源，是保证供电电源不中断的最后屏障。

[0003] 现有的常见的蓄电池组在使用时，蓄电池通常裸露在外侧的，继而导致外界的潮湿空气容易与蓄电池极柱接触，继而容易导致蓄电池极柱容易锈蚀，防水效果较差。

实用新型内容

[0004] 本实用新型的目的在于提供一种户外用防水性能好的蓄电池组，以解决上述背景技术中提出的问题。

[0005] 为实现上述目的，本实用新型提供如下技术方案：一种户外用防水性能好的蓄电池组，包括隔离箱，所述隔离箱内设有本体，所述隔离箱的一侧设有盖板，所述盖板的一端侧壁上固定连接有横板，所述横板的底部固定连接有定位板，所述隔离箱的一端侧壁上固定连接有支撑座，所述支撑座上设有与定位板对应的定位槽，所述支撑座的外壁上固定连接有支撑架，所述支撑架上设有滑口，所述滑口内滑动插设有锁紧板，所述支撑座的侧壁上设有与定位槽连通的贯穿口，所述锁紧板滑动插设在贯穿口内，所述定位板上设有与锁紧板对应的锁紧槽。

[0006] 优选的，所述隔离箱的两侧外壁上均固定连接有把手，且把手外壁上固定套接有缓冲套。

[0007] 优选的，所述锁紧板的一端固定连接有限位板，所述限位板的两端与支撑座侧壁之间固定连接有弹簧。

[0008] 优选的，所述盖板与隔离箱之间通过多个合页铰接设置。

[0009] 与现有技术相比，本实用新型的有益效果是：

[0010] 该户外用防水性能好的蓄电池组，通过将本体放置在隔离箱内，利用隔离箱对本体进行防水防护，将盖板卡设在隔离箱上，此时横板上的定位板将卡入到支撑座上的定位槽内将盖板与隔离箱之间进行拼装，随后滑动锁紧板在支撑架上滑动从而插入到定位板上的锁紧槽内实现盖板的固定，本实用新型通过防护壳体的设置能够有效实现对蓄电池组的封装，避免雨水直接侵入到蓄电池，提高蓄电池的安全性能。

附图说明

[0011] 图1为本实用新型的一种户外用防水性能好的蓄电池组的结构示意图；

[0012] 图2为本实用新型的一种户外用防水性能好的蓄电池组的A处放大图。

[0013] 图中：1、隔离箱；2、本体；3、盖板；4、横板；5、定位板；6、支撑座；7、定位槽；8、支撑架；9、锁紧板；10、把手；11、限位板；12、弹簧；13、合页。

具体实施方式

[0014] 下面将结合本实用新型实施例中的附图，对本实用新型实施例中的技术方案进行清楚、完整地描述，显然，所描述的实施例仅仅是本实用新型一部分实施例，而不是全部的实施例。

[0015] 请参阅图1-2，本实用新型提供的一种实施例：一种户外用防水性能好的蓄电池组，包括隔离箱1，隔离箱1内设有本体2，隔离箱1的一侧设有盖板3，盖板3的一端侧壁上固定连接有横板4，横板4的底部固定连接有定位板5，隔离箱1的一端侧壁上固定连接有支撑座6，支撑座6上设有与定位板5对应的定位槽7，支撑座6的外壁上固定连接有支撑架8，支撑架8上设有滑口，滑口内滑动插设有锁紧板9，支撑座6的侧壁上设有与定位槽7连通的贯穿口，锁紧板9滑动插设在贯穿口内，定位板5上设有与锁紧板9对应的锁紧槽，具体的讲，本体2放置在隔离箱1内，利用隔离箱1对本体2进行防水防护，将盖板3卡设在隔离箱1上，此时横板4上的定位板5将卡入到支撑座6上的定位槽7内将盖板3与隔离箱1之间进行拼装，随后滑动锁紧板9在支撑架8上滑动从而插入到定位板5上的锁紧槽内实现盖板3的固定。

[0016] 本实施例中，隔离箱1的两侧外壁上均固定连接有把手10，且把手10外壁上固定套接有缓冲套，方便提动携带隔离箱1；锁紧板9的一端固定连接有限位板11，限位板11的两端与支撑座6侧壁之间固定连接有弹簧12，利用回弹力便于限位板11推动锁紧板9运动；盖板3与隔离箱1之间通过多个合页13铰接设置。

[0017] 工作原理：首先将本体2放置在隔离箱1内，利用隔离箱1对本体2进行防水防护，将盖板3卡设在隔离箱1上，此时横板4上的定位板5将卡入到支撑座6上的定位槽7内将盖板3与隔离箱1之间进行拼装，随后滑动锁紧板9在支撑架8上滑动从而插入到定位板5上的锁紧槽内实现盖板3的固定。

[0018] 对于本领域技术人员而言，显然本实用新型不限于上述示范性实施例的细节，而且在不背离本实用新型的精神或基本特征的情况下，能够以其他的具体形式实现本实用新型。因此，无论从哪一点来看，均应将实施例看作是示范性的，而且是非限制性的，本实用新型的范围由所附权利要求而不是上述说明限定，因此旨在将落在权利要求的等同要件的含义和范围内的所有变化囊括在本实用新型内。不应将权利要求中的任何附图标记视为限制所涉及的权利要求。

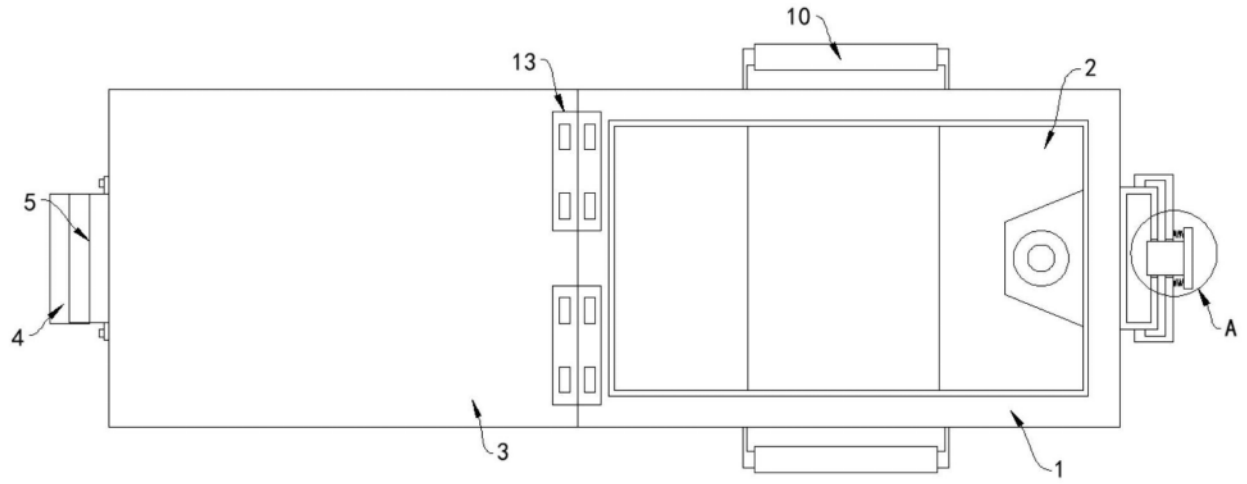

图1

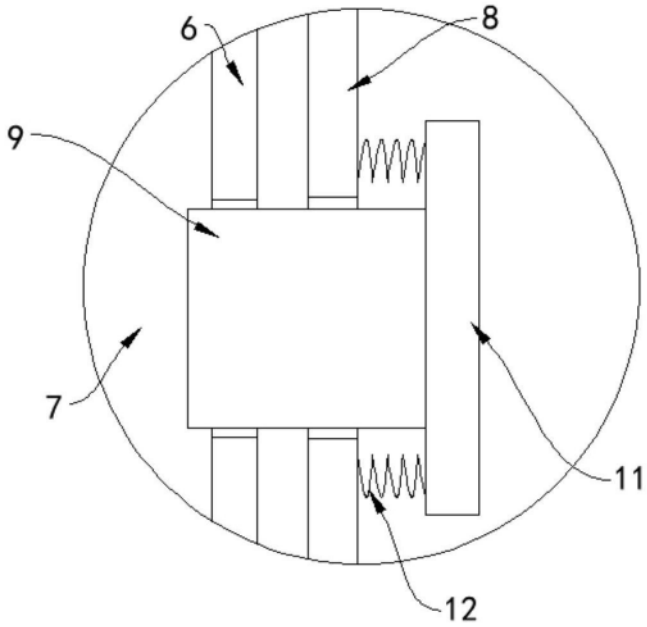

图2