(19)国家知识产权局

(12)实用新型专利

(10)授权公告号 CN 221357525 U
(45)授权公告日 2024.07.19

(21)申请号 202322533009.6

(22)申请日 2023.09.19

(73)专利权人 重庆尚业医疗器械有限公司
地址 408400 重庆市南川区工业园区电子服装产业园2号楼第五层

(72)发明人 何佩峰 秦进 邓金木

(74)专利代理机构 重庆渝深律师事务所 50292
专利代理师 王余

(51)Int.Cl.
A61G 13/00(2006.01)
A61G 13/10(2006.01)
A61M 3/02(2006.01)
A61M 5/14(2006.01)

权利要求书1页 说明书4页 附图2页

(54)实用新型名称

一种肛肠科用检查清洗装置

(57)摘要

本实用新型涉及一种肛肠科用检查清洗装置,包括机架组件、躺卧组件、废液收集组件、输液组件、物品存放组件和梯步组件;所述躺卧组件安装在所述机架组件上,所述躺卧组件上安装有所述废液收集组件且所述废液收集组件延伸至所述机架组件内,所述机架组件端部且与所述废液收集组件相对一侧安装有所述输液组件,所述机架组件内还设置有所述物品存放组件,所述梯步组件位于所述机架组件侧壁。本实用新型快速将清洗废液收集处理,避免出现交叉感染。

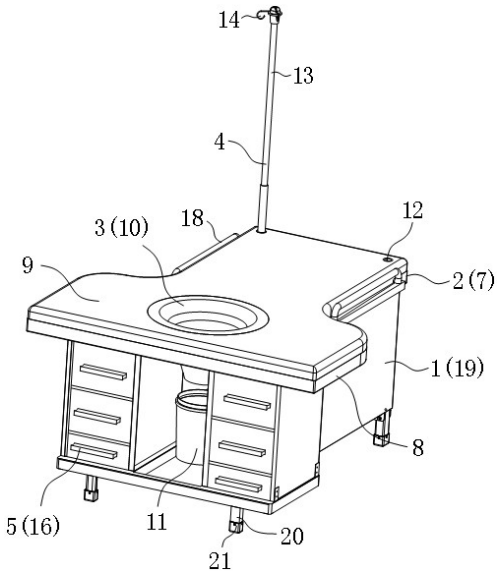

CN 221357525 U

1.一种肛肠科用检查清洗装置,其特征在于:包括机架组件(1)、躺卧组件(2)、废液收集组件(3)、输液组件(4)、物品存放组件(5)和梯步组件(6);

所述躺卧组件(2)安装在所述机架组件(1)上,所述躺卧组件(2)上安装有所述废液收集组件(3)且所述废液收集组件(3)延伸至所述机架组件(1)内,所述机架组件(1)端部且与所述废液收集组件(3)相对一侧安装有所述输液组件(4),所述机架组件(1)内还设置有所述物品存放组件(5),所述梯步组件(6)位于所述机架组件(1)侧壁。

2.根据权利要求1所述的肛肠科用检查清洗装置,其特征在于:所述躺卧组件(2)包括躺卧板(7),所述躺卧板(7)安装在所述机架组件(1)上,所述躺卧板(7)两侧安装有延展板(8),所述废液收集组件(3)安装在所述躺卧板(7)上并延伸至所述机架组件(1)内。

3.根据权利要求2所述的肛肠科用检查清洗装置,其特征在于:所述躺卧板(7)和所述延展板(8)上还安装有躺卧垫(9)。

4.根据权利要求1所述的肛肠科用检查清洗装置,其特征在于:所述废液收集组件(3)包括收集漏斗(10),所述收集漏斗(10)收集端安装在所述躺卧组件(2)上,所述收集漏斗(10)集液端延伸至所述机架组件(1)内,所述收集漏斗(10)下侧设置有收集桶(11),所述收集桶(11)位于所述机架组件(1)内。

5.根据权利要求1所述的肛肠科用检查清洗装置,其特征在于:所述输液组件(4)包括设置在所述躺卧组件(2)上的安装孔(12),所述安装孔(12)内穿设有输液杆(13),所述输液杆(13)上安装有挂液杆(14)。

6.根据权利要求1所述的肛肠科用检查清洗装置,其特征在于:所述物品存放组件(5)包括至少一个存放抽屉(16),所述存放抽屉(16)安装在所述机架组件(1)上。

7.根据权利要求1所述的肛肠科用检查清洗装置,其特征在于:所述梯步组件(6)包括上床梯(17),所述上床梯(17)位于所述机架组件(1)侧壁。

8.根据权利要求1所述的肛肠科用检查清洗装置,其特征在于:所述躺卧组件(2)两侧还安装有扶手(18)。

9.根据权利要求1所述的肛肠科用检查清洗装置,其特征在于:所述机架组件(1)包括安装机架(19)和支撑腿(20),所述支撑腿(20)上还安装有防滑垫(21)。

一种肛肠科用检查清洗装置

技术领域

[0001] 本实用新型涉及肛肠科辅助装置技术领域,尤其是涉及一种肛肠科用检查清洗装置。

背景技术

[0002] 肛肠科是专业研究治疗便秘、肛裂、肛瘘、肛门脓肿、肛门狭窄、肛乳头肥大、肛周湿疹、混合痔、内痔、外痔等为主的科室,其研究疾病范围主要在消化末端的器官所发生的疾病。

[0003] 当肛肠科在日常对患者进行护理时,需要将患者移动至检查台上,进行护理清理,现有的检查台结构单一,在对患者用药液清理时,无法对废液进行回收处理。若患者较多不能够及时将废液清理容易造成交叉感染,影响患者康复效率。

[0004] 因此,本领域技术人员致力于开发一种肛肠科用检查清洗装置,快速将清洗废液收集处理,避免出现交叉感染。

实用新型内容

[0005] 本实用新型所要解决的技术问题是提供一种肛肠科用检查清洗装置,快速将清洗废液收集处理,避免出现交叉感染。

[0006] 本实用新型解决上述技术问题的技术方案如下:一种肛肠科用检查清洗装置,包括机架组件、躺卧组件、废液收集组件、输液组件、物品存放组件和梯步组件;

[0007] 所述躺卧组件安装在所述机架组件上,所述躺卧组件上安装有所述废液收集组件且所述废液收集组件延伸至所述机架组件内,所述机架组件端部且与所述废液收集组件相对一侧安装有所述输液组件,所述机架组件内还设置有所述物品存放组件,所述梯步组件位于所述机架组件侧壁。

[0008] 本实用新型的有益效果是:患者躺卧在躺卧组件上利于医务人员及时检查;对患者肛肠部位清洁时废液收集组件将清洗废液收集,避免多个患者之间出现交叉感染;物品存放组件用于存放必须的物品。

[0009] 在上述技术方案的基础上,本实用新型还可以做如下改进。

[0010] 进一步,所述躺卧组件包括躺卧板,所述躺卧板安装在所述机架组件上,所述躺卧板两侧安装有延展板,所述废液收集组件安装在所述躺卧板上并延伸至所述机架组件内。

[0011] 采用上述进一步方案的有益效果是延展板利于支撑患者双腿和双脚,减少患者受力。

[0012] 进一步,所述躺卧板和所述延展板上还安装有躺卧垫。

[0013] 采用上述进一步方案的有益效果是躺卧垫利于患者躺卧,减少患者躺卧时局部受力。

[0014] 进一步,所述废液收集组件包括收集漏斗,所述收集漏斗收集端安装在所述躺卧组件上,所述收集漏斗集液端延伸至所述机架组件内,所述收集漏斗下侧设置有收集桶,所

述收集桶位于所述机架组件内。

[0015] 采用上述进一步方案的有益效果是收集漏斗用于将清洗废液收集并暂存在收集桶内。

[0016] 进一步,所述输液组件包括设置在所述躺卧组件上的安装孔,所述安装孔内穿设有输液杆,所述输液杆上安装有挂液杆。

[0017] 采用上述进一步方案的有益效果是挂液杆用于挂置输液袋等。

[0018] 进一步,所述物品存放组件包括至少一个存放抽屉,所述存放抽屉安装在所述机架组件上。

[0019] 采用上述进一步方案的有益效果是存放抽屉用于暂时存放检查和清洁所需要的物品,提高检查清洁效率。

[0020] 进一步,所述梯步组件包括上床梯,所述上床梯位于所述机架组件侧壁。

[0021] 采用上述进一步方案的有益效果是上床梯利于患者移动至躺卧组件上。

[0022] 进一步,所述躺卧组件两侧还安装有扶手。

[0023] 采用上述进一步方案的有益效果是扶手利于患者检查清洁时握持。

[0024] 进一步,所述机架组件包括安装机架和支撑腿,所述支撑腿上还安装有防滑垫。

[0025] 采用上述进一步方案的有益效果是防滑垫减少患者检查清洁时安装机架移动。

附图说明

[0026] 图1为本实用新型一具体实施例结构示意图;

[0027] 图2为本实用新型一具体实施例侧视结构示意图。

[0028] 附图中,各标号所代表的部件列表如下:

[0029] 1、机架组件;2、躺卧组件;3、废液收集组件;4、输液组件;5、物品存放组件;6、梯步组件;7、躺卧板;8、延展板;9、躺卧垫;10、收集漏斗;11、收集桶;12、安装孔;13、输液杆;14、挂液杆;16、存放抽屉;17、上床梯;18、扶手;19、安装机架;20、支撑腿;21、防滑垫。

具体实施方式

[0030] 以下结合附图对本实用新型的原理和特征进行描述,所举实例只用于解释本实用新型,并非用于限定本实用新型的范围。

[0031] 在本实用新型的描述中,需要理解的是,术语“中心”、“长度”、“上”、“下”、“前”、“后”、“左”、“右”、“竖直”、“水平”、“顶”、“内”、“外”、“周侧”、“周向”等指示的方位或位置关系为基于附图所示的方位或位置关系,仅是为了便于描述本实用新型和简化描述,而不是指示或暗示所指的系统或元件必须具有特定的方位、以特定的方位构造和操作,因此不能理解为对本实用新型的限制。

[0032] 在本实用新型的描述中,“多个”的含义是至少两个,例如两个,三个等,除非另有明确具体的限定。

[0033] 在本实用新型中,除非另有明确的规定和限定,术语“安装”、“相连”、“连接”、“固定”等术语应做广义理解,例如,可以是固定连接,也可以是可拆卸连接,或成一体;可以是机械连接,也可以是电连接;可以是直接相连,也可以通过中间媒介间接相连,可以是两个元件内部的连通或两个元件的相互作用关系,除非另有明确的限定。对于本领域的普通技

术人员而言,可以根据具体情况理解上述术语在本实用新型中的具体含义。

[0034] 如图1、图2所示。一种肛肠科用检查清洗装置,包括机架组件1、躺卧组件2、废液收集组件3、输液组件4、物品存放组件5和梯步组件6;躺卧组件2安装在机架组件1上,躺卧组件2上安装有废液收集组件3且废液收集组件3延伸至机架组件1内,机架组件1端部且与废液收集组件3相对一侧安装有输液组件4,机架组件1内还设置有物品存放组件5,梯步组件6位于机架组件1侧壁。

[0035] 本实用新型中患者躺卧在躺卧组件2上利于医务人员及时检查;对患者肛肠部位清洁时废液收集组件3将清洗废液收集,避免多个患者之间出现交叉感染;物品存放组件5用于存放必须的物品。

[0036] 如图1、图2所示,一些实施例中,机架组件1包括安装机架19和支撑腿20,安装机架19可采用多个方管焊接而成,机架组件1的高度为75cm至100cm。支撑腿20上还安装有防滑垫21,防滑垫21减少患者检查清洁时安装机架19移动。

[0037] 躺卧组件2包括躺卧板7,躺卧板7的长度为160cm至180cm,躺卧板7安装在机架组件1上,躺卧板7两侧安装有延展板8,延展板8与躺卧板7处于同一平面上,延展板8利于支撑患者双腿和双脚,减少患者受力。废液收集组件3安装在躺卧板7上并延伸至机架组件1内。为了减少患者躺卧时局部受力,躺卧板7和延展板8上还安装有躺卧垫9,躺卧垫9可采用海绵、皮革或其他软质材料制成,躺卧组件2两侧还安装有扶手18,扶手18与安装机架19侧壁固定连接利于患者躺卧时握持。

[0038] 另一实施例中,废液收集组件3包括收集漏斗10,收集漏斗10收集端安装在躺卧组件2上,即收集漏斗10大端安装在躺卧板7上,收集漏斗10集液端延伸至机架组件1内,即收集漏斗10小端伸入至安装机架19内,收集漏斗10下侧设置有收集桶11,收集桶11位于机架组件1内,收集桶11用于将清洁废液收集暂存后,及时进行相应的处理,从而避免出现多个患者交叉感染。

[0039] 对于正在输液的患者进行清洁检查时,为了利于挂置输液袋等,机架组件1上设置有输液组件4。具体的,输液组件4包括设置在躺卧组件2上的安装孔12,安装机架19两侧均设置有安装孔12,安装孔12内穿设有输液杆13,输液杆13上安装有挂液杆14。

[0040] 如图1、图2所示,物品存放组件5包括至少一个存放抽屉16,存放抽屉16安装在机架组件1上。本实施例中设置有六个存放抽屉16,对称设置在安装机架19上且位于收集桶11两侧,存放抽屉16主要用于暂时存放检查和清洁所需要的物品,进而提高检查清洁效率。

[0041] 为了便于行动不便的患者躺卧,机架组件1侧壁还设置有梯步组件6。具体的,梯步组件6包括上床梯17,上床梯17可采用金属焊接制成。

[0042] 本实用新型工作原理:

[0043] (1)检查机架组件1结构无松动,躺卧垫9整体外观干净整洁无杂质;

[0044] (2)将输液杆13插入机架组件1端部的安装孔12内,安装孔12可根据患者输液自行选择;

[0045] (3)患者头部面向躺卧组件2一端,侧卧方式躺下,臀部放置在收集漏斗10中央,大腿放置在延展板8上;

[0046] (4)在收集漏斗10下方放置专用废弃物收集的收集桶11,收集桶11位于收集漏斗10的正下方,然后对患者进行肛肠部位检查、清洁等;

[0047] (5)患者检查完成后,将躺卧垫9、收集漏斗10处的污垢、液体清洁干净,确保床面整洁。

[0048] 在本说明书的描述中,参考术语“一个实施例”、“一些实施例”、“示例”、“具体示例”、或“一些示例”等的描述意指结合该实施例或示例描述的具体特征、结构、材料或者特点包含于本实用新型的至少一个实施例或示例中。在本说明书中,对上述术语的示意性表述不必须针对的是相同的实施例或示例。而且,描述的具体特征、结构、材料或者特点可以在任一个或多个实施例或示例中以合适的方式结合。此外,在不相互矛盾的情况下,本领域的技术人员可以将本说明书中描述的不同实施例或示例以及不同实施例或示例的特征进行结合和组合。

[0049] 以上所述仅为本实用新型的较佳实施例,并不用以限制本实用新型,凡在本实用新型的精神和原则之内,所作的任何修改、等同替换、改进等,均应包含在本实用新型的保护范围之内。

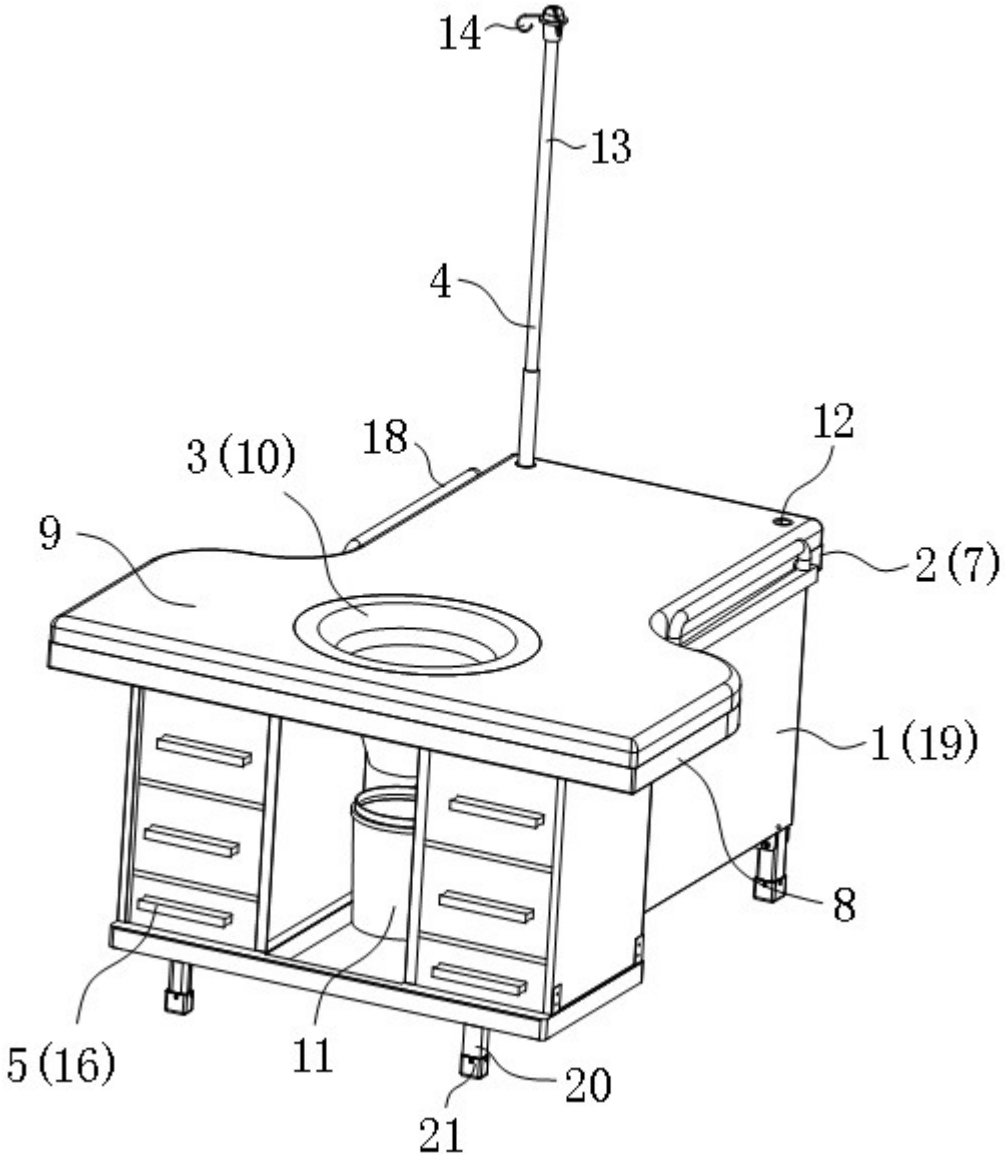

图 1

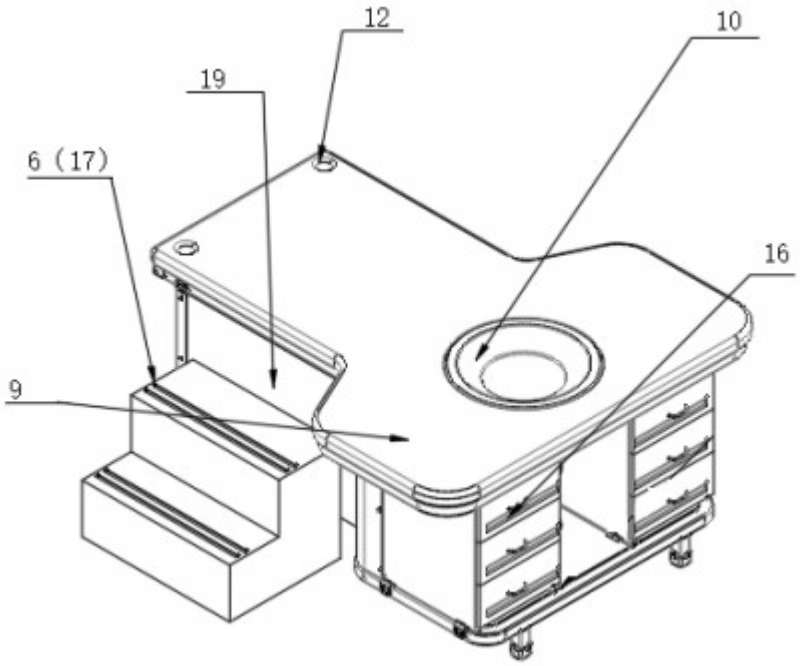

图 2