(19)中华人民共和国国家知识产权局

(12)实用新型专利

(10)授权公告号 CN 204715007 U
(45)授权公告日 2015.10.21

(21)申请号 201520369825.0

(22)申请日 2015.06.01

(73)专利权人 嘉善圣士得毛皮服饰有限公司
地址 314100 浙江省嘉兴市嘉善县干窑镇黎明村北环桥

(72)发明人 蔡建新

(74)专利代理机构 上海伯瑞杰知识产权代理有限公司 31227
代理人 冯云

(51)Int.Cl.
D04C 3/00(2006.01)

权利要求书1页 说明书2页 附图1页

(54)实用新型名称

一种毛皮编织装置

(57)摘要

本实用新型涉及一种毛皮编织装置，包括机架，以及设置于机架侧面的工作板，还包括设置于机架侧面的滑座，所述机架包括底座、立柱、横梁，所述底座由抗压材质制成，所述立柱设置于底座上端，立柱为圆台状，其底部通过焊接与底座相连接，所述横梁设置于立柱上端，横梁与立柱之间通过固定螺栓相连接，横梁上端设置有滑道，所述滑道表面设有滑轨，滑道侧面还设置有滑座，所述滑座通过滑轨与滑道相连接，所述滑座下端还设置有编织针头，所述滑座下端还设置有连接板，所述连接板上端通过螺栓与滑座相连接，下端设置有第一旋转板与第二旋转板，所述第一旋转板侧面设置有定位板，所述第二旋转板侧面设置有压板，所述横梁侧面还设置有电机。

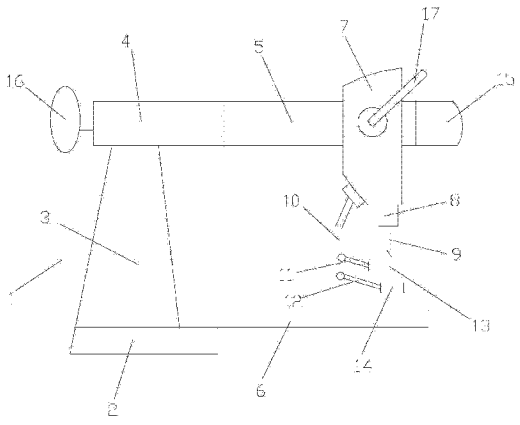

CN 204715007 U

1. 一种毛皮编织装置，其特征在于：包括机架，以及设置于机架侧面的工作板，还包括设置于机架侧面的滑座，所述机架包括底座、立柱、横梁，所述底座由抗压材质制成，所述立柱设置于底座上端，立柱为圆台状，其底部通过焊接与底座相连接，所述横梁设置于立柱上端，横梁与立柱之间通过固定螺栓相连接，横梁上端设置有滑道，所述滑道表面设有滑轨，滑道侧面还设置有滑座，所述滑座通过滑轨与滑道相连接，所述滑座下端下端还设置有编织针头，所述编织针头为可拆卸式，其与滑座之间还设置有齿轮箱，所述滑座下端还设置有连接板，所述连接板上端通过螺栓与滑座相连接，下端设置有第一旋转板与第二旋转板，且两个旋转板保持平行，所述第一旋转板侧面设置有定位板，所述第二旋转板侧面设置有压板，所述横梁侧面还设置有电机。

2. 根据权利要求 1 所述的一种毛皮编织装置，其特征在于：所述滑座侧面还设置有第一调节手轮，所述横梁一侧还设置有第二调节手轮，所述电机为减速电机。

3. 根据权利要求 1 所述的一种毛皮编织装置，其特征在于：所述工作板为长方体形状，其侧面通过螺栓与立柱侧面相连接，底部通过螺栓与底座相连接。

一种毛皮编织装置

技术领域

[0001] 本实用新型涉及人造毛绒生产设备领域，尤其是一种毛皮编织装置。

背景技术

[0002] 毛皮编织作为人造毛绒生产流程中的步骤之一，主要用于将加工完成的毛皮原料进行编织，形成一块新的毛皮布料，传统的毛皮编织装置由于生产效率低下的原因，已经不能满足当今社会的生产需求，为了解决这些问题，这就需要一种新型的毛皮编织装置来提高生产效率，完成毛皮编织工艺，那么如何提供这样一种毛皮编织装置，是本领域技术人员需要解决的问题。

实用新型内容

[0003] 本实用新型的目的是提供一种毛皮编织装置，用于完成毛皮编织工艺，提高生产效率。

[0004] 本实用新型为解决其技术问题所采用的技术方案是，

[0005] 一种毛皮编织装置，包括机架，以及设置于机架侧面的工作板，还包括设置于机架侧面的滑座，所述机架包括底座、立柱、横梁，所述底座由抗压材质制成，所述立柱设置于底座上端，立柱为圆台状，其底部通过焊接与底座相连接，所述横梁设置于立柱上端，横梁与立柱之间通过固定螺栓相连接，横梁上端设置有滑道，所述滑道表面设有滑轨，滑道侧面还设置有滑座，所述滑座通过滑轨与滑道相连接，所述滑座下端下端还设置有编织针头，所述编织针头为可拆卸式，其与滑座之间还设置有齿轮箱，所述滑座下端还设置有连接板，所述连接板上端通过螺栓与滑座相连接，下端设置有第一旋转板与第二旋转板，且两个旋转板保持平行，所述第一旋转板侧面设置有定位板，所述第二旋转板侧面设置有压板，所述横梁侧面还设置有电机；

[0006] 具体的，所述滑座侧面还设置有第一调节手轮，所述横梁一侧还设置有第二调节手轮，所述电机为减速电机；

[0007] 所述工作板为长方体形状，其侧面通过螺栓与立柱侧面相连接，底部通过螺栓与底座相连接；

[0008] 本实用新型的优点在于，该种毛皮编织装置采用机架的设计，通过在机架上设置有滑座，滑座上端设置有齿轮箱与编织针头，另外，滑座下端还设置有定位板与压板来提高毛皮原料的定位效果，从而完成毛皮的编织，提高了自动化效果，大大降低了工人的劳动强度与劳动时间，有利于提高生产效率；该种毛皮编织装置结构简单，便于维修与保养，操作方便，占地面积小，其实用性非常高。

附图说明

[0009] 图 1 是本实用新型提出的毛皮编织装置的结构示意图；

[0010] 其中：1- 机架；2- 底座；3- 立柱；4- 横梁；5- 滑道；6- 工作板；7- 滑座；8- 齿轮箱；

9- 编织针头 ;10- 连接板 ;11- 第一旋转板 ;12- 第二旋转板 ;13- 定位板 ;14- 压板 ;15- 电机 ;16- 第一调节手轮 ;17- 第二调节手轮。

具体实施方式

[0011] 为了使本实用新型实现的技术手段、创作特征、达成目的与功效易于明白了解，下面结合图示与具体实施例，进一步阐述本实用新型。

[0012] 如图 1 所示，本实用新型提出的毛皮编织装置包括机架 1，以及设置于机架 1 侧面的工作板 6，还包括设置于机架 1 侧面的滑座 7，所述机架 1 包括底座 2、立柱 3、横梁 4，所述底座 2 由抗压材质制成，所述立柱 3 设置于底座 2 上端，立柱 3 为圆台状，其底部通过焊接与底座 2 相连接，所述横梁 4 设置于立柱 3 上端，横梁 4 与立柱 3 之间通过固定螺栓相连接，横梁 4 上端设置有滑道 5，所述滑道 5 表面设有滑轨，滑道 5 侧面还设置有滑座 7，所述滑座 7 通过滑轨与滑道 5 相连接，所述滑座 7 下端下端还设置有编织针头 9，所述编织针头 9 为可拆卸式，其与滑座 7 之间还设置有齿轮箱 8，所述滑座 7 下端还设置有连接板 10，所述连接板 10 上端通过螺栓与滑座 7 相连接，下端设置有第一旋转板 11 与第二旋转板 12，且两个旋转板保持平行，所述第一旋转板 11 侧面设置有定位板 13，所述第二旋转板 12 侧面设置有压板 14，所述横梁 4 侧面还设置有电机 15 ；

[0013] 具体的，所述滑座 7 侧面还设置有第一调节手轮 16，所述横梁 4 一侧还设置有第二调节手轮 17，所述电机 15 为减速电机 15 ；

[0014] 所述工作板 6 为长方体形状，其侧面通过螺栓与立柱 3 侧面相连接，底部通过螺栓与底座 2 相连接 ；

[0015] 该种毛皮编织装置采用机架 1 的设计，通过在机架 1 上设置有滑座 7，滑座 7 上端设置有齿轮箱 8 与编织针头 9，另外，滑座 7 下端还设置有定位板 13 与压板 14 来提高毛皮原料的定位效果，从而完成毛皮的编织，提高了自动化效果，大大降低了工人的劳动强度与劳动时间，有利于提高生产效率 ；该种毛皮编织装置结构简单，便于维修与保养，操作方便，占地面积小，其实用性非常高。

[0016] 以上显示和描述了本实用新型的基本原理、主要特征和本实用新型的优点。本行业的技术人员应该了解，本实用新型不受上述实施例的限制，上述实施例和说明书中描述的只是说明本实用新型的原理，在不脱离本实用新型精神和范围的前提下本实用新型还会有各种变化和改进，这些变化和改进都落入要求保护的本实用新型范围内。本实用新型要求保护范围由所附的权利要求书及其等同物界定。

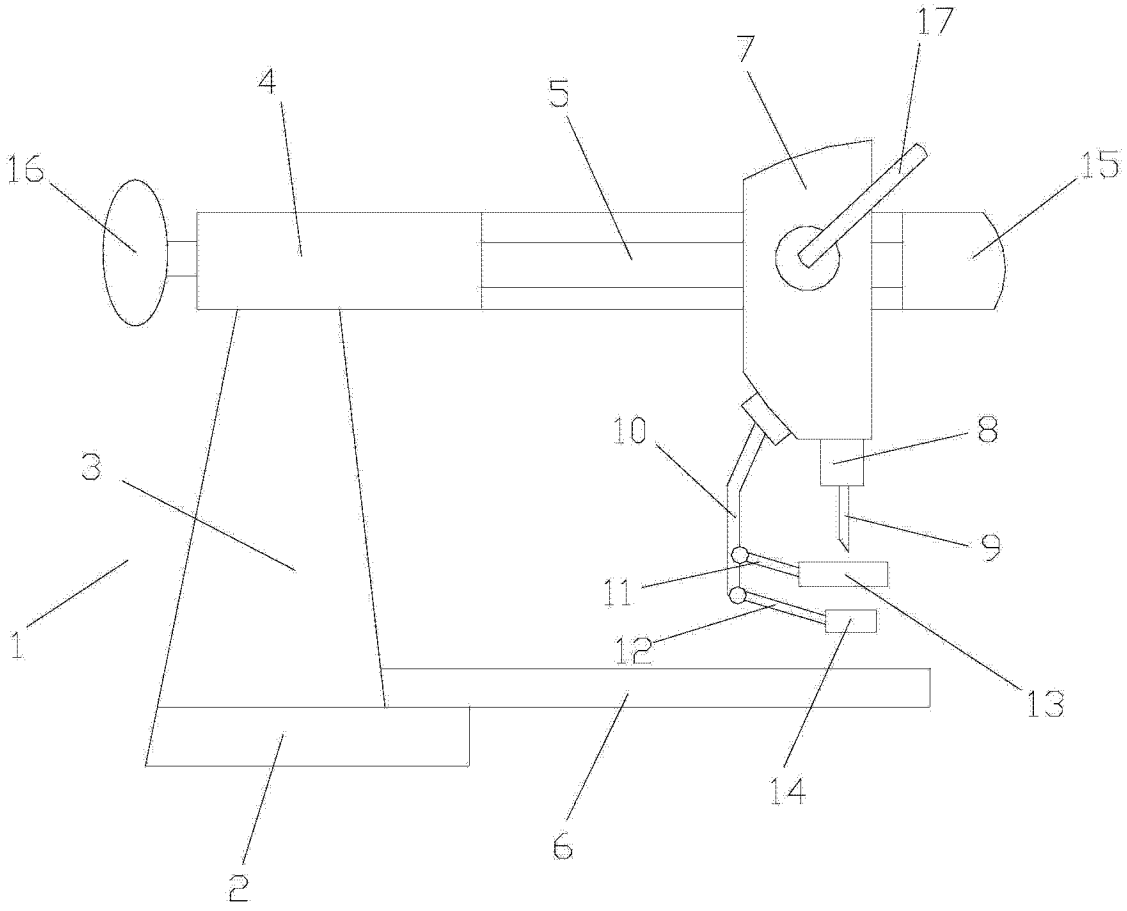

图 1