(19)中华人民共和国国家知识产权局

(12)实用新型专利

(10)授权公告号 CN 203284915 U
(45)授权公告日 2013.11.13

(21)申请号 201320232504.7

(22)申请日 2013.05.02

(73)专利权人 付光华
地址 620566 四川省眉山市仁寿县三峨乡建强四社

(72)发明人 付光华 杨仲 李冬

(74)专利代理机构 成都九鼎天元知识产权代理有限公司 51214
代理人 钱成岑

(51)Int.Cl.
E04B 2/82(2006.01)

权利要求书1页 说明书3页 附图4页

(54)实用新型名称

一种速装可拆房屋的墙板

(57)摘要

本实用新型提供一种速装可拆房屋的墙板，包括板体(1)，所述的板体(1)上设置有母榫(2)。所述的母榫(2)的切口呈底部水平的“V”形，其开口方向背对母榫(2)所在侧面；由于墙板的板体(1)上设置有母榫(2)，当墙体组装作业时，使得墙板可以利用母榫(2)与预设在母榫连接件(4)或者墙板支撑梁(6)上的衔接公榫快速卡接组装并且卡接到位，保证墙体与母榫连接件(4)或者墙板支撑梁(6)连接配合紧密，提高施工者的作业效率，而且本实用新型的墙板可采用模具预制成形，实现批量化生产，节约房屋的建造时间；当房屋需要拆除时，墙板的卡接结构也容易快速拆除，有利于降低房屋的建造和拆除成本。

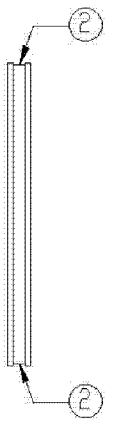

CN 203284915 U

1. 一种速装可拆房屋的墙板，包括板体 (1)，其特征在于：所述的板体 (1) 上设置有母榫 (2)。

2. 根据权利要求 1 所述的一种速装可拆房屋的墙板，其特征在于：所述板体 (1) 上的母榫 (2) 的切口呈底部水平的“V”形，其开口方向背对母榫 (2) 所在侧面。

3. 根据权利要求 1 所述的一种速装可拆房屋的墙板，其特征在于：所述的板体 (1) 呈方形，所述的母榫 (2) 设置在板体 (1) 相对两个安装侧面的正中位置。

4. 根据权利要求 1 所述的一种速装可拆房屋的墙板，其特征在于：所述的板体 (1) 呈直角梯形状，板体 (1) 底部是直角边，顶部是向上倾斜的斜角边。

5. 根据权利要求 4 所述的一种速装可拆房屋的墙板，其特征在于：所述的板体 (1) 的直角边所在底面上设置有公榫 (3)。

6. 根据权利要求 4 所述的一种速装可拆房屋的墙板，其特征在于：所述的板体 (1) 的斜角边所在顶面上设置有母榫 (2)。

7. 根据权利要求 6 所述的一种速装可拆房屋的墙板，其特征在于：所述的母榫 (2) 设置在板体 (1) 斜角边所在顶面的正中位置。

8. 根据权利要求 1 至 7 任一项所述的一种速装可拆房屋的墙板，其特征在于：所述的板体 (1) 上设置有若干个通腔 (5)。

9. 根据权利要求 8 所述的一种速装可拆房屋的墙板，其特征在于：所述的板体 (1) 上的若干个通腔 (5) 呈“一”字形均匀分布在板体 (1) 的中部。

一种速装可拆房屋的墙板

技术领域

[0001] 本实用新型涉及建筑领域，尤其是涉及一种速装可拆房屋的墙板。

背景技术

[0002] 在现有技术中，房屋墙体的建造通常采用预制方砖堆砌而成，或者是采用钢筋混凝土直接一体化浇筑而成，根据房屋建筑构图，先用特制专用造墙夹具围成墙体的雏形，再用混凝土浇灌设备直接浇筑成形。

[0003] 但是，采用上述方式建造房屋墙体，其建造效率受到建筑材料供应量、建筑浇注设备功率等因素的掣肘，所耗费的建造时间比较长，增加了房屋的建造成本；如果需要进行房屋拆迁时，也极大地增加了拆除难度和拆除时间。特别地，对于区域移民、因气候地质灾害导致的灾民临时安置等特殊情况，急需大量的安置房屋，传统的房屋墙体建造方式不能满足成批量房屋的快速建造需求。

实用新型内容

[0004] 本实用新型要解决的技术问题是：针对现有技术存在的问题，提供一种速装可拆房屋的墙板，既方便快速组装，也方便快速拆除，节省速装可拆房屋的建造时间，降低房屋的建造成本。

[0005] 本实用新型要解决的技术问题采用以下技术方案来实现：一种速装可拆房屋的墙板，包括板体，所述的板体上设置有母榫。

[0006] 优选地，所述板体上的母榫的切口呈底部水平的“V”形，其开口方向背对母榫所在侧面。

[0007] 优选地，所述的板体呈方形，所述的母榫设置在板体相对两个安装侧面的正中位置。

[0008] 优选地，所述的板体呈直角梯形状，板体底部是直角边，顶部是向上倾斜的斜角边。

[0009] 优选地，所述的板体的直角边所在底面上设置有公榫。

[0010] 优选地，所述的板体的斜角边所在顶面上设置有母榫。

[0011] 优选地，所述的母榫设置在板体斜角边所在顶面的正中位置。

[0012] 优选地，所述的板体上设置有若干个通腔。

[0013] 优选地，所述的板体上的若干个通腔呈“一”字形均匀分布在板体的中部。

[0014] 与现有技术相比，本实用新型的有益效果是：由于墙板的板体上设置有母榫，使得墙板可以利用母榫与墙板支撑梁或者其他过渡梁上预设的卡接公榫快速卡接组装，提高了房屋墙体的建造效率；而且墙板可采用模具预制成形，实现批量化生产，节约房屋的建造时间；当房屋需要拆除时，墙板的卡接结构也容易快速拆除，有利于降低房屋的建造和拆除成本。

附图说明

[0015] 图 1 为本实用新型一种速装可拆房屋的方形墙板的主视图。

[0016] 图 2 为图 1 所示墙板的左视图和右视图。

[0017] 图 3 为图 1 所示墙板的俯视图和仰视图。

[0018] 图 4 为本实用新型一种速装可拆房屋的梯形墙板的主视图。

[0019] 图 5 为图 4 所示墙板的俯视图。

[0020] 图 6 为图 4 所示墙板的右视图。

[0021] 图 7 为墙板与墙板支撑梁连接关系示意图。

[0022] 图中部品标记 :1- 板体,2- 母榫,3- 公榫,4- 母榫连接件,5- 通腔,6- 墙板支撑梁。

具体实施方式

[0023] 为了使本实用新型的目的、技术方案及优点更加清楚明白,下面结合附图和具体实施例对本实用新型进行详细说明。应当理解,此处所描述的具体实施例仅仅用以解释本实用新型,并不用于限定本实用新型。

[0024] 一种速装可拆房屋的墙板,包括板体 1,如图 2、图 3、图 5- 图 7 所示,所述的板体 1 上设置有母榫 2。为了在实际组装墙板时,方便墙板的母榫 2 与母榫连接件 4 或者墙板支撑梁 6 的相互卡接作业,所述的母榫 2 的切口呈底部水平的“V”形,其开口方向背对母榫 2 所在侧面 ;与此相对应的是,母榫连接件 4 或者墙板支撑梁 6 上的衔接公榫也设置成顶部水平的倒立“V”形。由于“V”形切口具有导向作用,使母榫连接件 4 或者墙板支撑梁 6 上的衔接公榫能够顺利地导入母榫 2 并卡接到位,保证墙体与母榫连接件 4 或者墙板支撑梁 6 连接配合紧密,提高施工者的作业效率,实现快速组装。所述的板体 1 与母榫连接件 4、墙板支撑梁 6 组装之后的结构如图 7 所示。

[0025] 在房屋建造中,普通墙体采用方形墙板,如图 1 所示。由于房屋墙板组装后的垂直度、平整度对于房屋的外观和安全至关重要,为此,将方形墙板上的母榫 2 设置在板体 1 相对两个安装侧面的正中位置,当墙板组装到位之后,同一墙体的若干个墙板基本上处于同一平面上,从而保证了房屋墙体的平整度、垂直度,增加了房屋的美观效果,而且墙板模具的设计、制造也相对容易,有利于墙板浇注成型后的脱模。

[0026] 需要指出的是,对于小别墅类房屋,多采用尖角形屋顶,相应地,位于屋顶处的墙板必须采用直角梯形结构,如图 4 所示。板体 1 底部是直角边,顶部是向上倾斜的斜角边。考虑到房屋顶部作业的特殊性,例如施工者的视线范围局限性,为了便于施工者将墙板快速、准确地安装到位,在板体 1 的直角边所在底面上设置有公榫 3,将母榫 2 设置在板体 1 的斜角边所在顶面上,并且母榫 2 设置在板体 1 斜角边所在顶面的正中位置。墙板组装施工时,施工者将墙板上的公榫 3 卡接入墙板支撑梁 6 上预设的母榫中即可,墙板上的母榫 2 便于屋顶其他构件的搭建。

[0027] 由于不同类型速装可拆房屋的结构差异,为了便于房屋墙板的快速组装或者快速拆除,必须在保证墙板强度的前提下使墙板的重量尽量减轻,为此,在墙板的板体 1 上设置有若干个通腔 5,该若干个通腔 5 呈“一”字形均匀分布在板体 1 的中部,既可保证墙板的强度,又减轻了墙板的重量,降低了施工者的劳动强度,提高了作业效率,而且,通腔 5 有利于隔热,增强了房屋的阻热效果,提高房屋居住的舒适性。

[0028] 以上所述仅为本实用新型的较佳实施例而已，并不用以限制本实用新型，应当指出的是，凡在本实用新型的精神和原则之内所作的任何修改、等同替换和改进等，均应包含在本实用新型的保护范围之内。

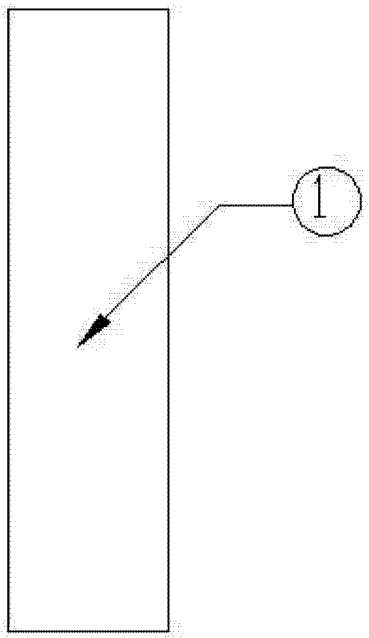

图 1

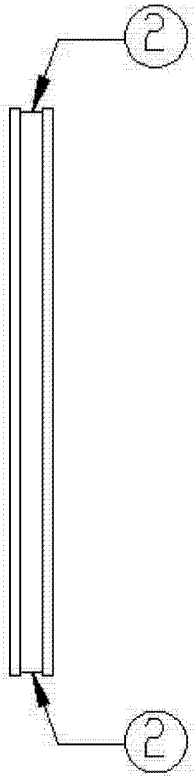

图 2

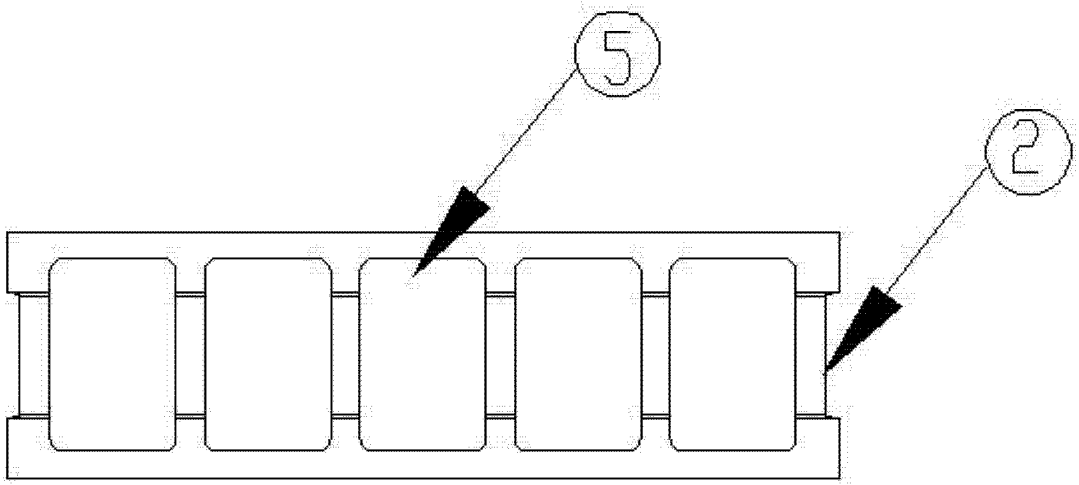

图 3

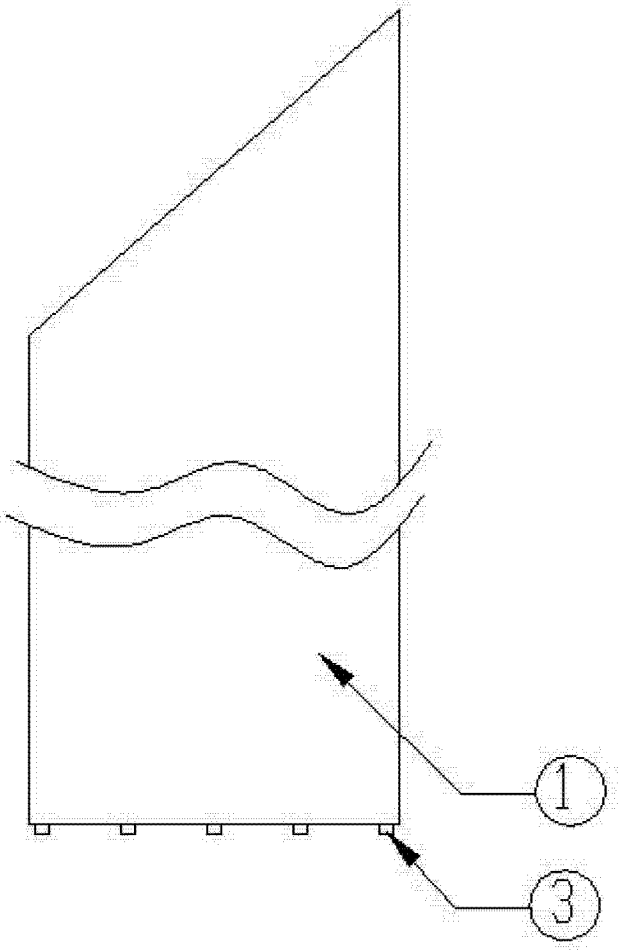

图 4

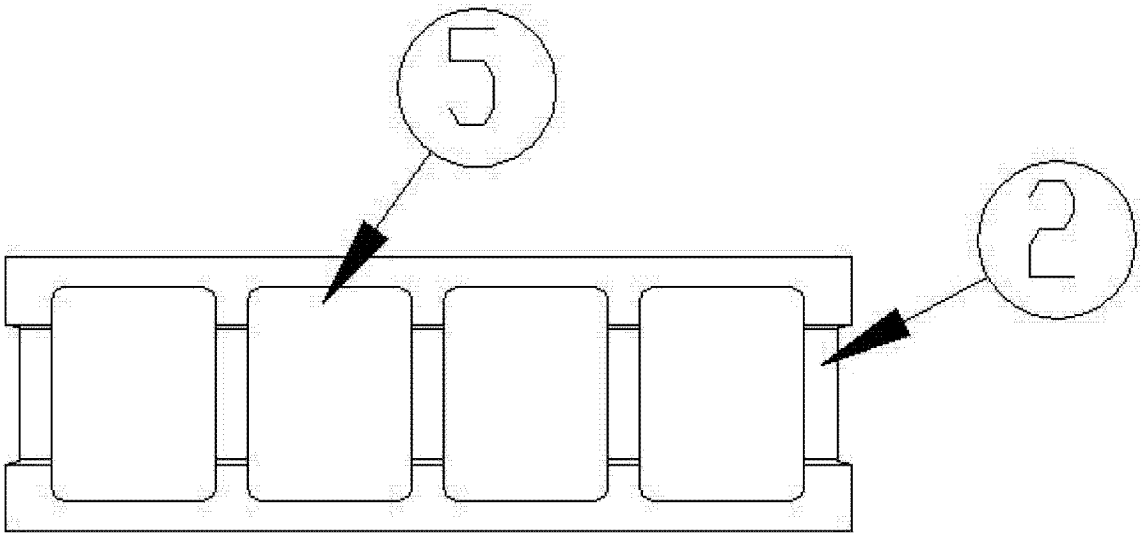

图 5

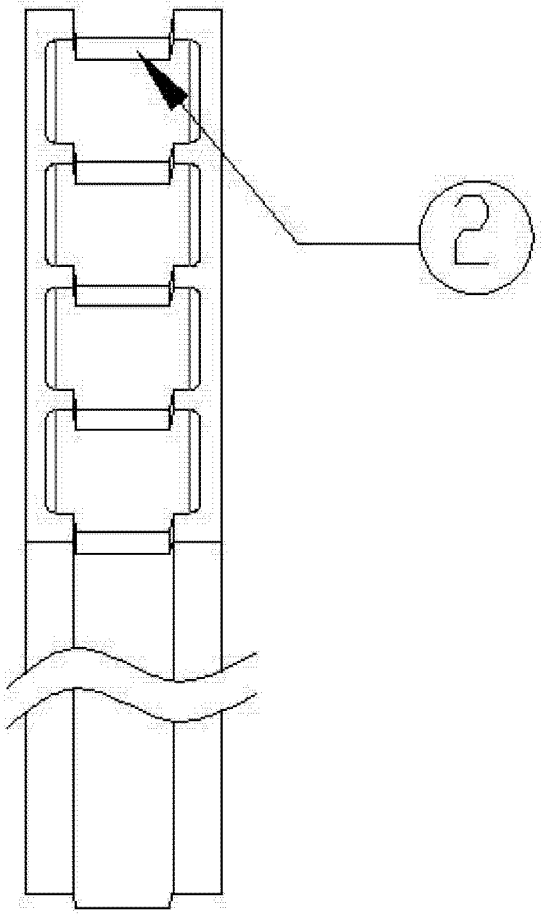

图 6

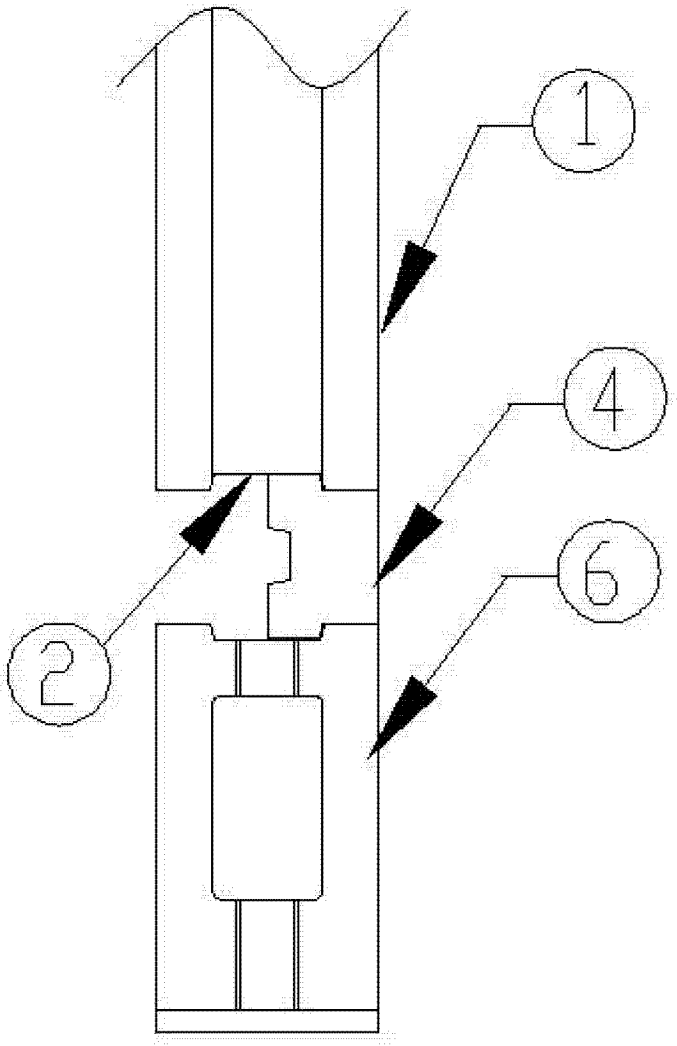

图 7