(19)中华人民共和国国家知识产权局

(12)实用新型专利

(10)授权公告号 CN 203088487 U
(45)授权公告日 2013.07.31

(21)申请号 201220677221.9

(22)申请日 2012.12.10

(73)专利权人 杨金瑾
地址 400020 重庆市江北区建新北路 122 号观音桥中学

(72)发明人 杨金瑾

(74)专利代理机构 重庆为信知识产权代理事务所（普通合伙） 50216
代理人 孙荣川

(51)Int.Cl.
A47G 19/22(2006.01)

权利要求书1页 说明书1页 附图1页

(54)实用新型名称

一种带勺子的杯子

(57)摘要

本实用新型公开了一种带勺子的杯子，包括杯子、勺子，其特征在于：所述杯子的把手上设置有开口的卡环，所述勺子的手柄外围设有一圈凸台，该勺子的手柄穿过该卡环，该勺子通过凸台支撑于卡环上，所述凸台外径大于所述卡环内径。本实用新型使勺子的放置方式变得方便，而且拿勺子时不会污染勺子，十分卫生。

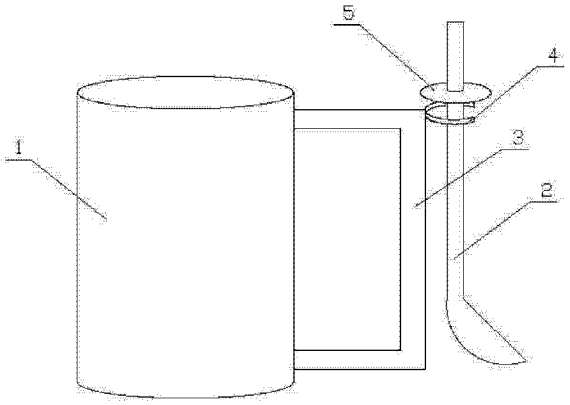

CN 203088487 U

1. 一种带勺子的杯子，包括杯子 (1)、勺子 (2) 其特征在于：所述杯子 (1) 的把手 (3) 上设置有开口的卡环 (4)，所述勺子 (2) 的手柄外围设有一圈凸台 (5)，该勺子 (2) 的手柄穿过该卡环 (4)，所述勺子 (2) 通过凸台 (5) 支撑于卡环 (4) 上。

2. 根据权利要求 1 所述一种带勺子的杯子，其特征在于：所述卡环 (4) 呈 U 形或 C 形。

3. 根据权利要求 1 或 2 所述一种带勺子的杯子，其特征在于：所述凸台 (5) 外径大于所述卡环 (4) 内径。

一种带勺子的杯子

技术领域

[0001] 本实用新型涉及一种杯子，具体地说，涉及一种带勺子的杯子。

背景技术

[0002] 目前人们在使用的带勺子的杯子，其勺子的手柄端朝下勺舌朝上放置在杯子把手上，在要使用勺子时，手一般是拿勺舌部位，会污染勺子，十分不卫生，会影响人体健康。

[0003] 现有技术的缺点是：勺子的勺舌朝上放置，拿取勺子时会拿到勺舌，很不卫生。

实用新型内容

[0004] 本实用新型的目的在于提供一种放置勺子、拿取勺子卫生、方便的带勺子的杯子。

[0005] 为达到上述目的，本实用新型采取的技术方案如下：

[0006] 一种带勺子的杯子，包括杯子、勺子其特征在于：所述杯子的把手上设置有开口的卡环，所述勺子的手柄外围设有一圈凸台，该勺子的手柄穿过该卡环，所述勺子通过凸台支撑于卡环上，所述凸台外径大于所述卡环内径。

[0007] 上述带勺子的杯子，在使用完勺子后将勺子手柄朝上放入卡环中，勺子手柄上的凸台支撑在卡环上方使勺子不向下掉，使用勺子时，直接将勺子从卡环的开口处拿出，手拿住的是勺子手柄端，不会污染勺子的勺舌，十分卫生。

[0008] 本实用新型的有益效果是：使勺子的放置方式变得方便，而且拿勺子时不会污染勺子，十分卫生。

附图说明

[0009] 图 1 为本实用新型的结构示意图。

具体实施方式

[0010] 下面结合附图和实施例对本实用新型作进一步说明：

[0011] 如图 1 所示：一种带勺子的杯子，包括杯子 1、勺子 2，其中：所述杯子 1 的把手 3 上设置有卡环 4，所述勺子 2 的手柄外围设有一圈凸台 5，该勺子 2 的手柄穿过该卡环 4，该勺子 2 通过凸台 5 支撑于卡环 4 上，该卡环 4 呈 C 或 U 形，所述该凸台 5 的外径大于卡环 4 的内径。

[0012] 以上所述仅为本实用新型的较佳实施例而已，并不用以限制本实用新型，凡在本实用新型的精神和原则之内所作的任何修改、等同替换和改进等，均应包含在本实用新型的保护范围之内。

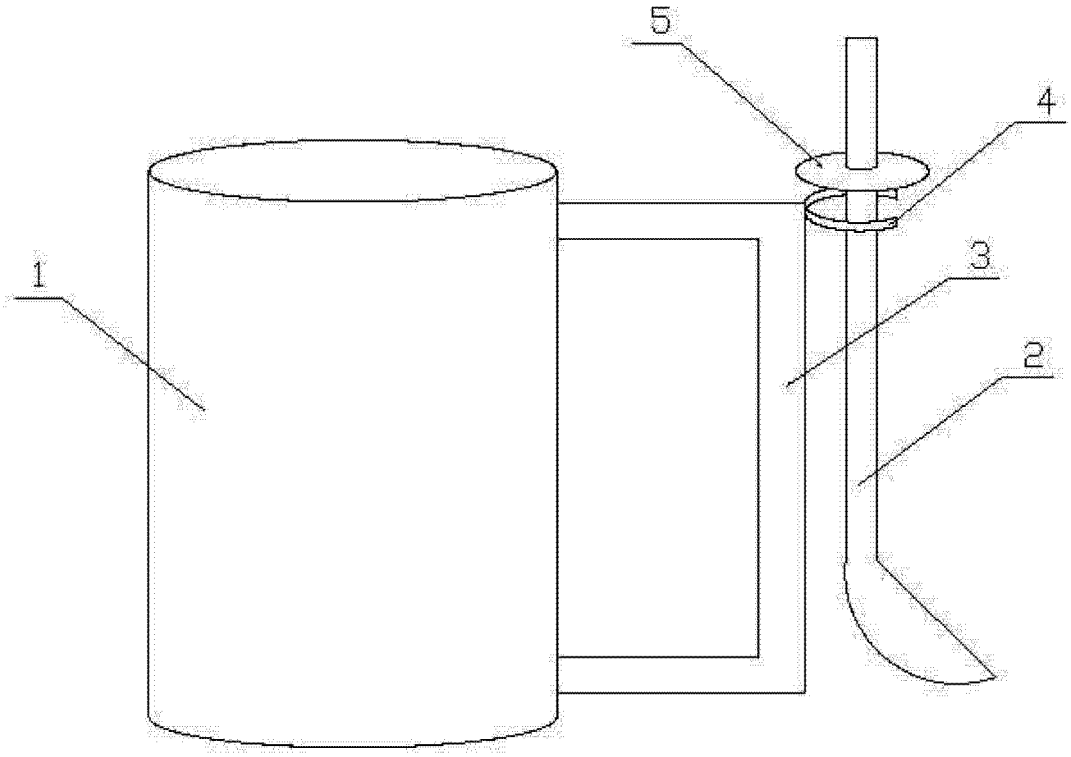

图 1