(19)中华人民共和国国家知识产权局

(12)发明专利申请

(10)申请公布号 CN 108236128 A
(43)申请公布日 2018.07.03

(21)申请号 201810081861.5

(22)申请日 2018.01.29

(71)申请人 张佳奇
地址 236000 安徽省阜阳市颍州区人民西路电力明园金樟苑15号楼

(72)发明人 张佳奇 张扬

(74)专利代理机构 安徽省阜阳市科颍专利事务所 34108
代理人 徐宝泉

(51)Int.Cl.
A24C 5/39(2006.01)
B65G 45/18(2006.01)

权利要求书1页 说明书2页 附图2页

(54)发明名称

一种卷烟机的送料防抛洒装置

(57)摘要

本发明公开了一种卷烟机的送料防抛洒装置，它是在机架的上端设有左右两个机身侧邦，机身侧邦的内侧设有密封裙边，机架的中上端设有输送辊轴，输送辊轴的里侧设有输送辊，输送辊上装有输送带，输送带左右两侧的侧边上设有裙边，输送带的下端设有毛刷辊轴，毛刷辊轴上设有毛刷辊，毛刷辊上设有毛刷，毛刷辊左右两侧的辊轴上设有偏心轮，本发明将传统的机配平板输送带改制成设有挡料裙边的新型输送带，并利用机身侧邦上的密封裙边封闭了输送带的边沿间隙，再加上机头上毛刷机构的清扫及偏心振动轮的抖动，使输送带上粘附的烟丝物料得以干净的被清扫、振动掉落回收，有效的防止了物料的泄漏，减少了烟丝的损失。

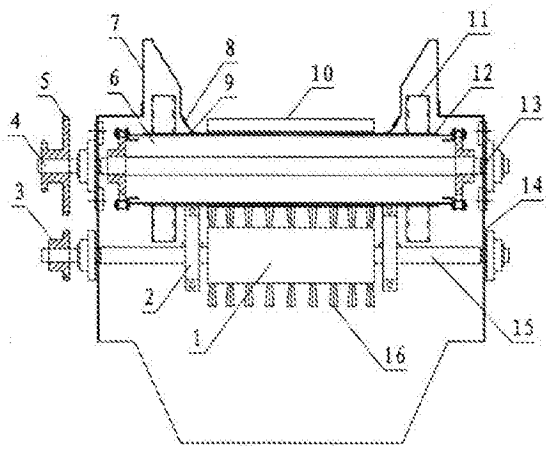

CN 108236128 A

1.一种卷烟机的送料防抛洒装置，包括机身防漏装置和机头防粘料装置，机身防漏装置由机架、机身侧邦、密封裙边、输送带组成，其特征在于：所述机架(14)的上端设有左右两个机身侧邦(7)，机身侧邦的内侧设有密封裙边(9)，密封裙边由密封压条8固定安装在机身侧邦内，机架的中上端设有输送辊轴(4)，输送辊轴的里侧设有输送辊(6)，输送辊上装有输送带(12)，输送带左右两侧的侧边上设有裙边(11)。

2.根据权利要求1所述的卷烟机的送料防抛洒装置，其特征在于：所述输送带的上端设有刮料齿板(10)，输送辊轴由轴承(13)安装在机架上，输送辊轴的左端设有传动皮带轮(5)，传动皮带轮安装固定在输送辊轴上，输送带的下端设有毛刷辊轴(15)。

3.根据权利要求2所述的卷烟机的送料防抛洒装置，其特征在于：所述的毛刷辊轴上设有毛刷辊(1)，毛刷辊上设有毛刷(16)，毛刷辊左右两侧的辊轴上设有偏心轮(2)，偏心轮的下中部设有偏心轴孔(17)，偏心轮由偏心轴孔安装在毛刷辊轴上，偏心轮的圆周内设有振动球(18)。

4.根据权利要求2所述的卷烟机的送料防抛洒装置，其特征在于：所述毛刷辊轴的左端设有毛刷辊传动皮带轮(3)，喂料机组的前端设有输送带辊轴驱动轮及毛刷辊轴驱动轮，输送带传动皮带轮与毛刷辊传动皮带轮分别由传动皮带连接在输送带辊轴驱动轮及毛刷辊轴驱动轮上。

一种卷烟机的送料防抛洒装置

技术领域

[0001] 本发明涉及一种卷烟机的送料设备，确切的说是一种喂料机的防漏料装置。

背景技术

[0002] 喂料机是卷烟机械上的重要部件，是将前段工艺制好的细长烟丝，送入下段工序的关键设备，现在制烟企业使用的喂料机，由于设计和制造的缺陷，使用中的漏料现象非常严重，漏料的原因主要是输送带两侧的带边处漏料及返程带料，不仅给制烟工序带来麻烦，同时也给制烟企业造成损失。

发明内容

[0003] 本发明的目的就是克服上述缺点，提供一种喂料防漏装置，以解决喂料机的漏料及返程带料问题，完善喂料设备的防漏输送功能，减少损失。

[0004] 本发明的方案包括机身防漏装置和机头防粘料装置，防漏装置由机架、机身侧邦、密封裙边、输送带组成，防粘料装置由毛刷辊轴、毛刷辊、毛刷及偏心轮组成，其结构特点是在机架的上端设有左右两个机身侧邦，机身侧邦的内侧设有密封裙边，密封裙边由密封压条固定安装在机身侧邦内，机架的中上端设有输送辊轴，输送辊轴的里侧设有输送辊，输送辊上装有输送带，输送带左右两侧的侧边上设有裙边，输送带的上端设有刮料齿板，输送辊轴由轴承安装在机架上，输送辊轴的左端设有传动皮带轮，传动皮带轮安装固定在输送辊轴上，输送带的下端设有毛刷辊轴，毛刷辊轴上设有毛刷辊，毛刷辊上设有毛刷，毛刷辊左右两侧的辊轴上设有偏心轮，偏心轮的下中部设有偏心轴孔，偏心轮由偏心轴孔安装在毛刷辊轴上，偏心轮的圆周上设有振动球，毛刷辊轴的左端设有毛刷辊传动皮带轮，喂料机组的前端设有输送带驱动轮及毛刷辊驱动轮，输送带传动皮带轮及毛刷辊传动皮带轮分别由传动皮带连接在输送带驱动轮及毛刷辊驱动轮上。

[0005] 本发明将传统的机配平板输送带改制成设有挡料裙边的新型输送带，并利用机身侧邦上的密封裙边封闭了输送带的边沿间隙，再加上机头上毛刷机构的清扫及偏心振动轮的抖动，使输送带上粘附的烟丝物料得以干净的被清扫、振动掉落回收，有效的防止了物料的泄漏，减少了烟丝的损失。

[0006] 本发明结构简单，设计合理，加工生产安装方便，防漏效果明显。

[0007] 下面结合附图作进一步详细说明。

附图说明

[0008] 图1为本发明结构示意图；

图2为输送带平面结构示意图；

图3为输送带的截面示意图；

图4为偏心轮示意图；

图5为偏心轮俯视结构示意图。

具体实施方式

[0009] 图1-5中示出的机架14的上端设有左右两个机身侧邦7，机身侧邦的内侧设有密封裙边9，密封裙边由密封压条8固定安装在机身侧邦内，机架的中上端设有输送辊轴4，输送辊轴的里侧设有输送辊6，输送辊上装有输送带12，输送带左右两侧的侧边上设有裙边11，输送带的上端设有刮料齿板10，输送辊轴由轴承13安装在机架上，输送辊轴的左端设有传动皮带轮5，传动皮带轮安装固定在输送辊轴上，输送带的下端设有毛刷辊轴15，毛刷辊轴上设有毛刷辊1，毛刷辊上设有毛刷16，毛刷辊左右两侧的辊轴上设有偏心轮2，偏心轮的下中部设有偏心轴孔17，偏心轮由偏心轴孔安装在毛刷辊轴上，偏心轮的圆周内设有振动球18，毛刷辊轴的左端设有毛刷辊传动皮带轮3，喂料机组的前端设有输送带辊轴驱动轮及毛刷辊轴驱动轮，输送带传动皮带轮与毛刷辊传动皮带轮分别由传动皮带连接在输送带辊轴驱动轮及毛刷辊轴驱动轮上。

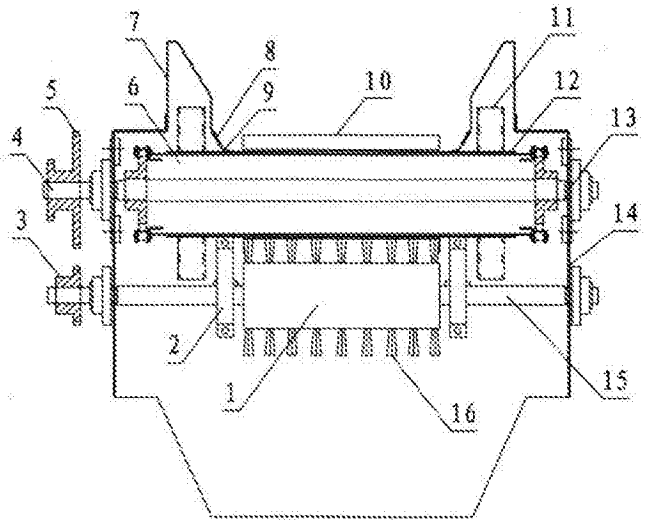

图1

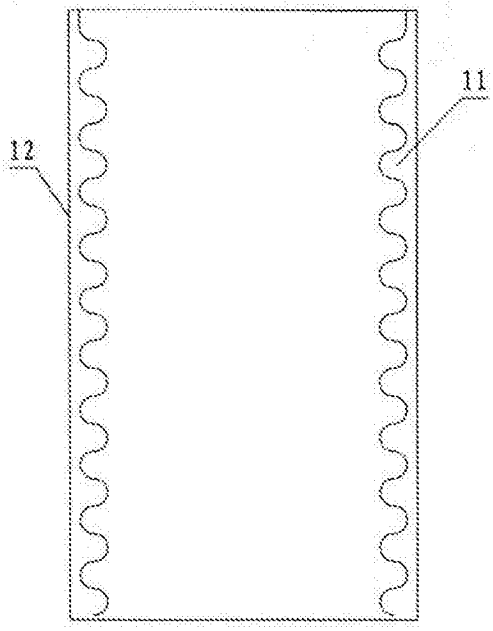

图2

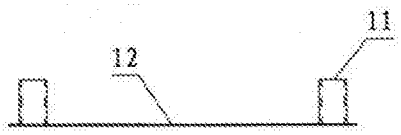

图3

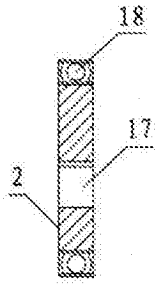

图4

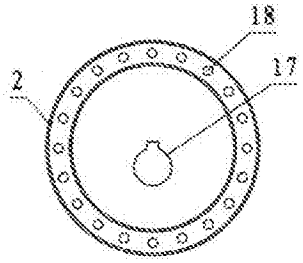

图5