(19)中华人民共和国国家知识产权局

(12)实用新型专利

(10)授权公告号 CN 201451930 U
(45)授权公告日 2010.05.12

(21)申请号 200920082289.0

(22)申请日 2009.07.03

(73)专利权人 杨小会
地址 610000 四川省成都市高新区西区大道60号

(72)发明人 段函静

(51)Int.Cl.
A45D 40/20(2006.01)
A45D 40/24(2006.01)

权利要求书 1 页 说明书 2 页 附图 1 页

(54)实用新型名称

一种新型眉笔

(57)摘要

本实用新型涉及一种新型眉笔，主要由眉笔本体(1)及与其相匹配的笔帽(2)组成，在所述眉笔主体(1)的另一端，还设置有伸缩杆(3)，所述的伸缩杆(3)与眉笔本体(1)通过螺纹连接，在所述伸缩杆(3)的顶端还设有腮红刷(4)，以及与腮红刷(4)相匹配的腮红刷盖(5)。本实用新型通过增加伸缩杆(3)以及腮红刷(4)，进一步给用户使用带来了更大的方便。

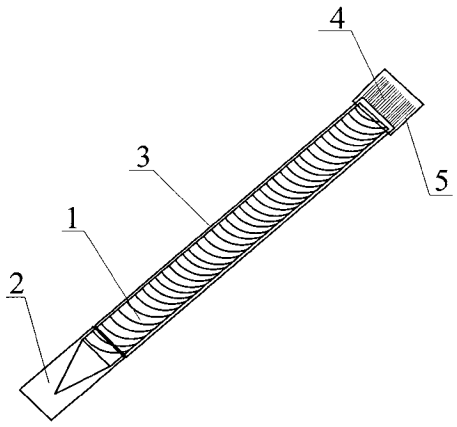

CN 201451930 U

1. 一种新型眉笔，主要由眉笔本体 (1) 以及与其相匹配的笔帽 (2) 组成，其特征在于，所述的眉笔本体 (1) 呈螺纹状结构。

2. 根据权利要求 1 所述的一种新型眉笔，其特征在于，在所述眉笔本体 (1) 的另一端，还设置有伸缩杆 (3)，所述的伸缩杆 (3) 与眉笔本体 (1) 通过螺纹连接。

3. 根据权利要求 1 所述的一种新型眉笔，其特征在于，在所述伸缩杆 (3) 的顶端还设有腮红刷 (4)。

4. 根据权利要求 1 所述的一种新型眉笔，其特征在于，还包括腮红刷盖 (5)，且所述的腮红刷盖 (5) 与所述的腮红刷 (4) 相匹配。

一种新型眉笔

技术领域

[0001] 本实用新型涉及一种眉笔，具体是指一种新型眉笔。

背景技术

[0002] 目前，大多数眉笔都是各成一体，当将其使用到比较短的时候，用起来就非常不方便，有些用户会在笔的另一端也加一个笔帽来解决这个问题，可采用这种办法的话还是给用户的使用带来很大的不便，而且在眉笔比较长的情况下，也不方便携带。若用户需要使用其它化妆用具时，例如像腮红刷等，还需另行携带。

实用新型内容

[0003] 本实用新型所要解决的技术问题是提供一种新型眉笔，不仅将腮红刷和眉笔合二为一体，而且笔长可按需随意调节，用户使用起来方便，且容易携带。

[0004] 本实用新型解决上述技术问题所采用的技术方案是：一种新型眉笔，主要由眉笔本体以及与其相匹配的笔帽组成，为了美观，且与所述的伸缩杆相连接，所述的眉笔本体呈螺纹状结构。

[0005] 为了方便携带，且使眉笔可以按照用户需求随意加长或变短，在所述眉笔本体的另一端，还设置有伸缩杆，所述的伸缩杆与眉笔本体通过螺纹连接。

[0006] 为了方便用户使用，在所述伸缩杆的顶端还设有腮红刷及与其相匹配的腮红刷盖。

[0007] 综上，本实用新型的有益效果是：

[0008] (1) 眉笔设置有伸缩杆，可按用户需求随意加长或变短，方便用户携带和使用。

[0009] (2) 将腮红刷和眉笔合二为一体，给用户的使用带来进一步的方便。

附图说明

[0010] 图 1 为本实用新型的结构示意图。

具体实施方式

[0011] 下面结合实施例及附图，对本实用新型作进一步地的详细说明，但本实用新型的实施方式不限于此。

[0012] 实施例

[0013] 如图 1 所示，该新型眉笔，主要由眉笔本体 1 及与其相匹配的笔帽 2 组成，在所述眉笔主体 1 的另一端，还设置有伸缩杆 3，所述的伸缩杆 3 与眉笔本体 1 通过螺纹连接，在所述伸缩杆 3 的顶端还设有腮红刷 4，为了保护腮红刷 4，该新型眉笔还包括腮红刷盖 5，且所述的腮红刷盖 5 与所述的腮红刷 4 相匹配。

[0014] 用户在使用该新型眉笔时，可将伸缩杆 3 旋转到自己认为合适的长度，当在化妆过程中，如果需要用到腮红刷 4，可随时将腮红刷盖 5 去掉使用，使用完成后，如果需要携

带，可将眉笔缩到最短状态，也可不收缩，方便下次使用。

[0015] 如上所述，便可较好的实现本实用新型。

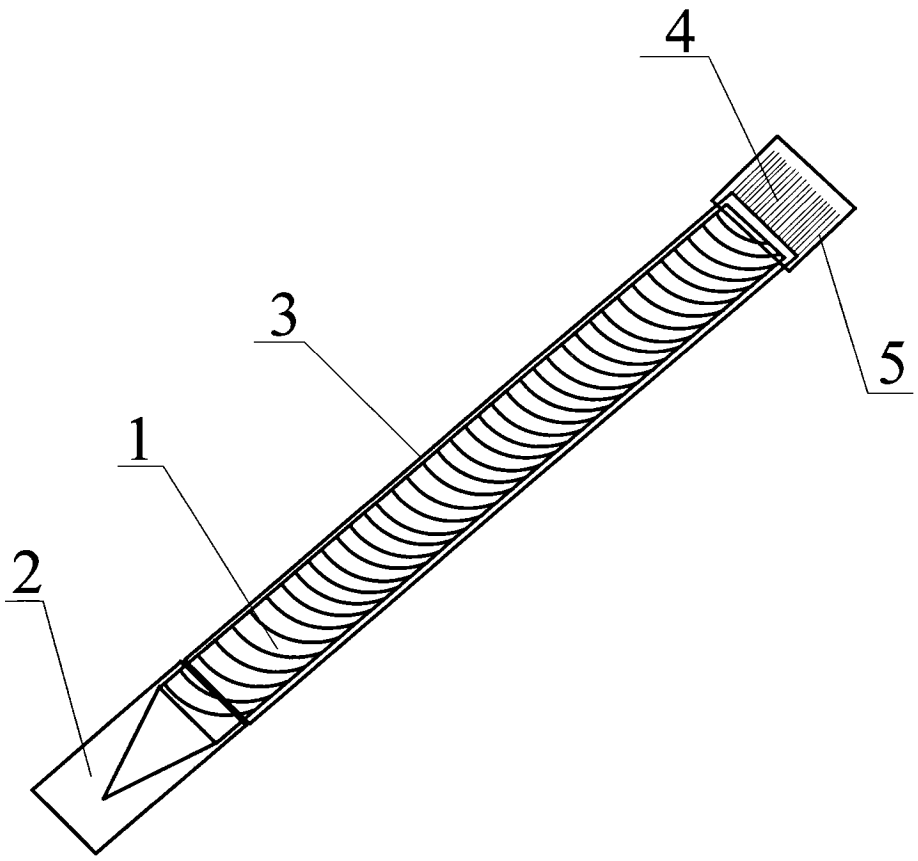

图 1