(19)中华人民共和国国家知识产权局

(12)实用新型专利

(10)授权公告号 CN 203428246 U
(45)授权公告日 2014.02.12

(21)申请号 201320516677.1

(22)申请日 2013.08.23

(73)专利权人 台州天和水产食品有限公司
地址 317511 浙江省台州市温岭市松门镇东南工业区

(72)发明人 余训培

(74)专利代理机构 杭州九洲专利事务所有限公司 33101
代理人 王凯音

(51)Int.Cl.
B65D 81/38(2006.01)

权利要求书1页 说明书2页 附图2页

(54)实用新型名称

一种海鲜运输箱

(57)摘要

本实用新型属于盛放装置技术领域，尤其是涉及一种海鲜运输箱，包括箱体。所述箱体为由前侧壁、后侧壁、左侧壁、右侧壁和底面构成的立方体箱体，上端面为开口；所述箱体侧壁和底面上设有第一真空腔，箱体侧壁和底面上第一真空腔内侧设有保温腔。本实用新型将保温液体与海鲜分隔开可更好地保持海鲜的新鲜程度和完整度，保温效果好搬运方便。

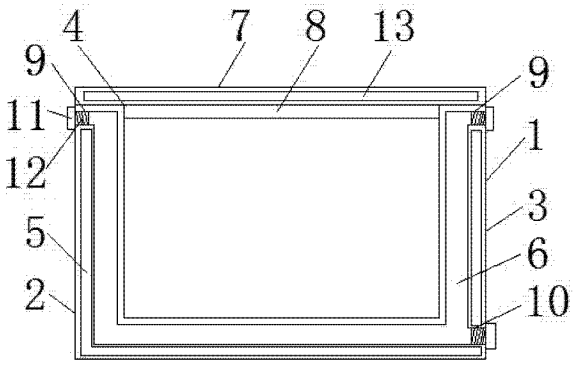

CN 203428246 U

1. 一种海鲜运输箱，包括箱体，其特征在于：所述箱体为由前侧壁、后侧壁、左侧壁、右侧壁和底面构成的立方体箱体，上端面为开口；所述箱体侧壁和底面上设有第一真空腔，箱体侧壁和底面上第一真空腔内侧设有保温腔。

2. 根据权利要求 1 所述的海鲜运输箱，其特征在于：还包括有箱盖，箱盖底面设有凸块，所述凸块和箱体上的开口相配合；所述箱盖上设有第二真空腔。

3. 根据权利要求 1 所述的海鲜运输箱，其特征在于：所述左侧壁顶部和右侧壁顶部各开有一个进口，右侧壁底部开有一个出口，所述进口和开有三均与保温腔连通，进口和出口内壁均设有螺纹；还包含 3 个盖子，盖子上设有凸起，凸起上设有螺纹，所述盖子分别与进口和出口相配合。

一种海鲜运输箱

技术领域

[0001] 本实用新型属于盛放装置技术领域，尤其是涉及一种海鲜运输箱。

背景技术

[0002] 随着人们生活水平的不断提高，人们对食物种类的需求越来越多，海鲜作为营养价值高、味道鲜美的食物，越来越被人们所需求。由于地域所限，并不是所有地方都能直接食用到海鲜，需要靠运输车运输。短途运输时，普通的运输方式是将海鲜置于箱中并加入冰块进行保温，但是将海鲜之间置于冰块中，容易划伤海鲜，融化了是冰块对海鲜的新鲜度等造成一定的破坏。长途运输是将海鲜放在冷冻车中运输，费用较大。

实用新型内容

[0003] 本实用新型的目的是要解决现有技术的不足之处，而提供一种保温效果好，较好的保持海鲜的新鲜度的海鲜运输箱。

[0004] 本实用新型的目的是通过下列技术方案解决的：

[0005] 一种海鲜运输箱，包括箱体，其特征在于：所述箱体为由前侧壁、后侧壁、左侧壁、右侧壁和底面构成的立方体箱体，上端面为开口；所述箱体侧壁和底面上设有第一真空腔，箱体侧壁和底面上第一真空腔内侧设有保温腔。

[0006] 本实用新型还包括有箱盖，箱盖底面设有凸块，所述凸块和箱体上的开口相配合；所述箱盖上设有第二真空腔。

[0007] 本实用新型所述左侧壁顶部和右侧壁顶部各开有一个进口，右侧壁底部开有一个出口，所述进口和出口均与保温腔连通，进口和出口内壁均设有螺纹；还包含 3 个盖子，盖子上设有凸起，凸起上设有螺纹，所述盖子分别与进口和出口相配合。

[0008] 和现有技术相比本实用新型具有以下特点和有益效果：

[0009] 1、短途运输时在保温腔中加入冰水，长途运输时在保温腔中加入液氮等，避免海鲜直接和冰块接触，更好地保持海鲜的新鲜程度和完整度。

[0010] 2、真空腔大大地减缓了保温腔中冰水和液氮等对热量的吸收，使保温效果更持久。

[0011] 3、抵达运货地址后，在搬运前，可将保温腔中的液体从出口排出，减轻搬运重量。

附图说明

[0012] 图 1 为本实用新型结构示意图。

[0013] 图 2 为本实用新型爆炸结构示意图。

[0014] 图 3 为本实用新型左视结构示意图。

[0015] 图 4 为本实用新型右视结构示意图。

具体实施方式

[0016] 下面将结合附图对本实用新型做进一步详细说明。

[0017] 如图 1、图 2 所示，一种海鲜运输箱，包括箱体 1，所述箱体 1 为由前侧壁、后侧壁、左侧壁 2、右侧壁 3 和底面构成的立方体箱体 1，上端面为开口 4；所述箱体 1 侧壁和底面上设有第一真空腔 5，箱体 1 侧壁和底面上第一真空腔 5 内侧设有保温腔 6。当需要运输海鲜时，短途运输可在保温腔 6 内加入冰水，长途运输可在保温腔 6 内加入液氮，对箱体 1 内的海鲜进行低温保鲜，包裹在保温腔 6 外侧的第一真空腔 5 使保温腔 6 中的保温液体对外界吸热速度减慢。

[0018] 本实用新型还包括有箱盖 7，箱盖 7 底面设有凸块 8，所述凸块 8 和箱体 1 上的开口 4 相配合；所述箱盖上设有第二真空腔 13。将海鲜从箱体 1 的开口 4 装入箱体 1 后，用箱盖 7 盖住箱体 1，防止热气进入和冷气的散出。

[0019] 如图 2、图 3 所示，本实用新型所述左侧壁 2 顶部和右侧壁 3 顶部各开有一个进口 9，右侧壁 3 底部开有一个出口 10，所述进口 9 和出口 10 均与保温腔 6 连通，进口 9 和出口 10 内壁均设有螺纹；还包含 3 个盖子 11，盖子 11 上设有凸起 12，凸起 12 上设有螺纹，所述盖子 11 分别与进口 9 和出口 10 相配合。

[0020] 当要在保温腔 6 中加入保温液体时，将左侧壁 2 和右侧壁 3 上的进口 9 都打开，出口 10 关闭，从一侧开口 4 加入保温液体，另一侧进口 9 打开能确保保温腔 6 内的气压与外界持平，保温液体能顺利充满保温腔 6，添加完后将两个开口 9 都关闭。当运货抵达，搬运后能确保海鲜的到保存时，可将保温腔 6 内的液体排放后再搬运，减轻搬运重量。

[0021] 本实用新型将保温液体与海鲜分隔开可更好地保持海鲜的新鲜程度和完整度，保温效果好搬运方便。

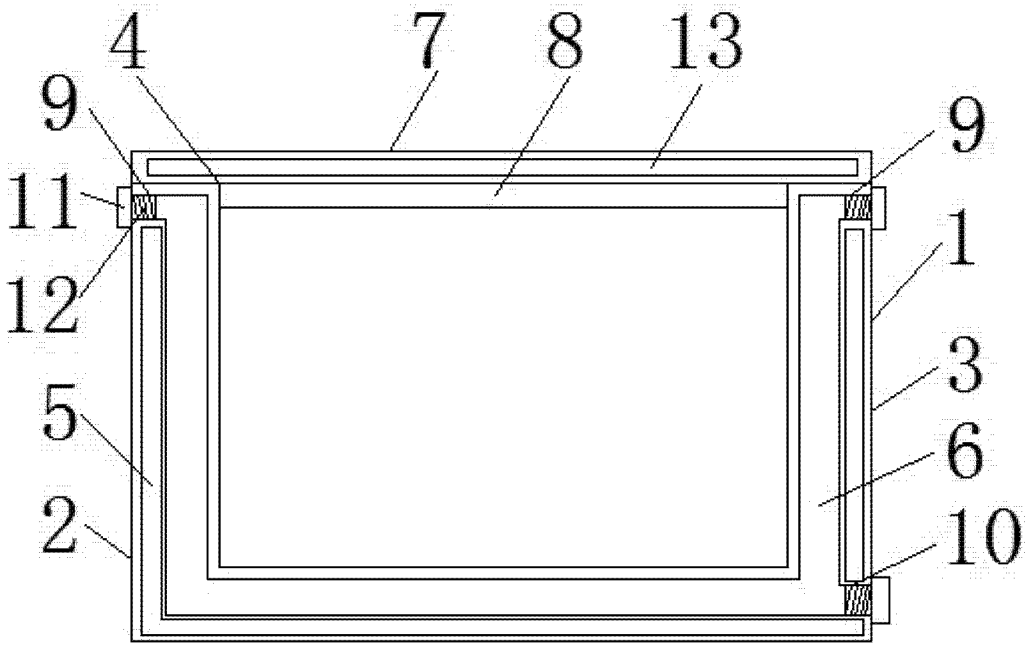

图 1

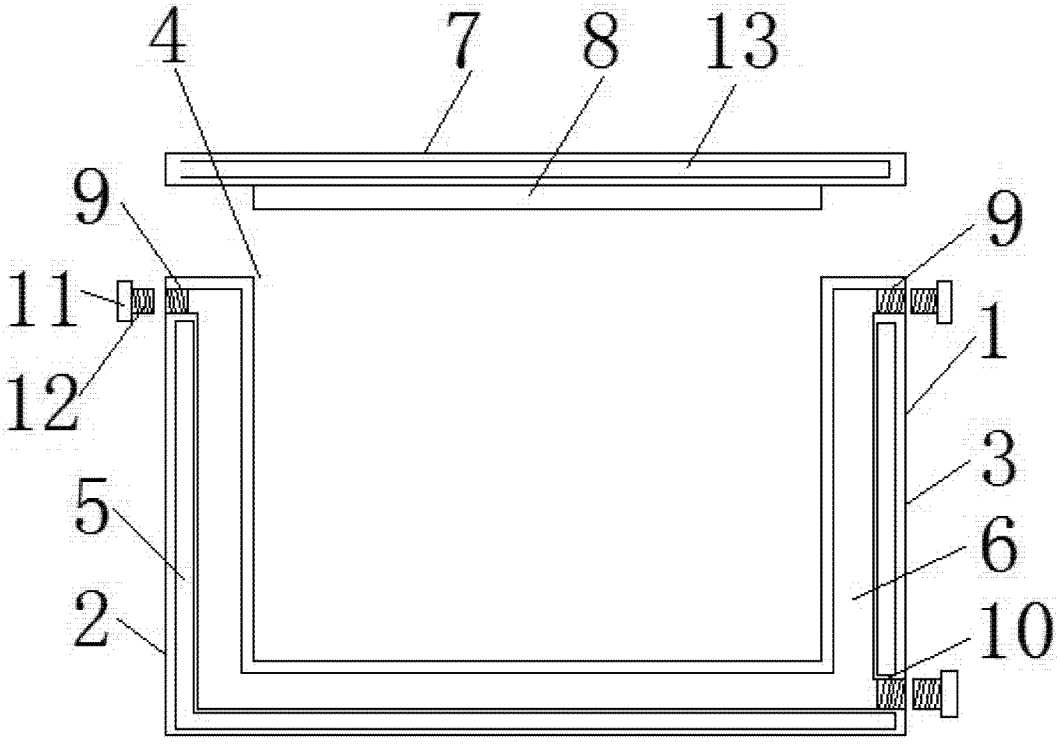

图 2

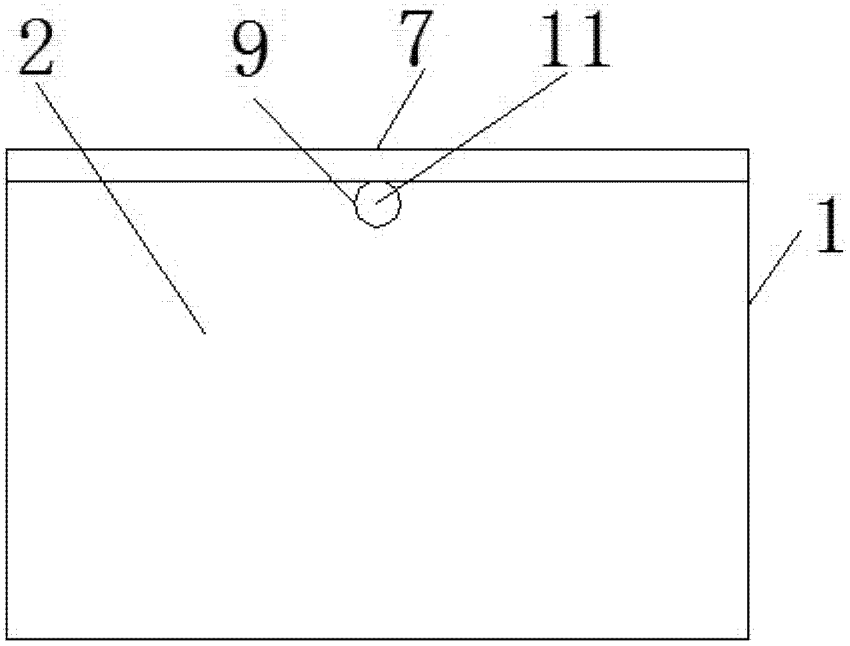

图 3

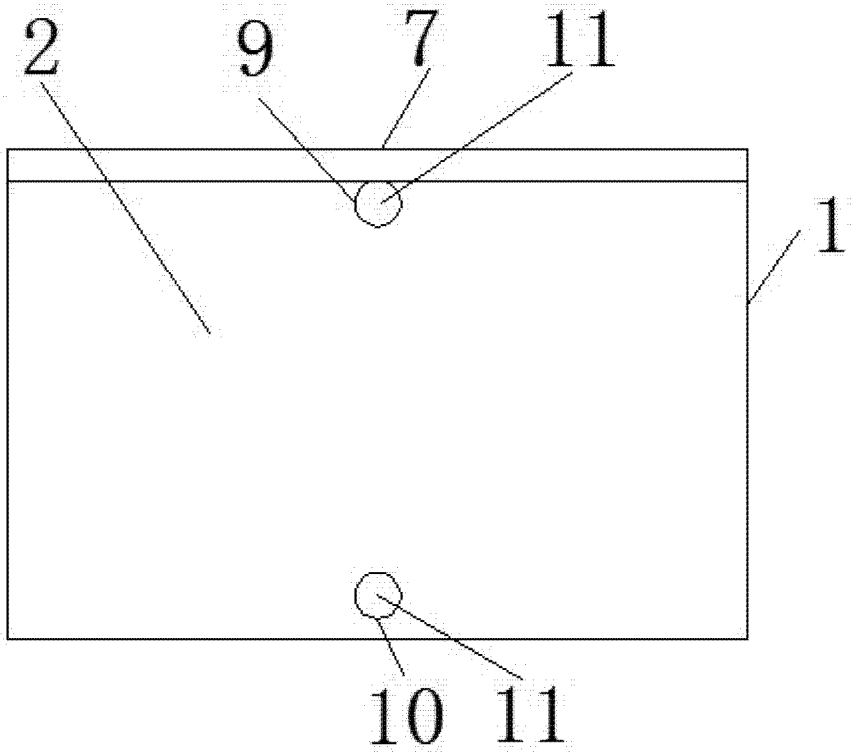

图 4