(19)中华人民共和国国家知识产权局

(12)实用新型专利

(10)授权公告号 CN 207610162 U
(45)授权公告日 2018.07.13

(21)申请号 201721433886.4

(22)申请日 2017.11.01

(73)专利权人 陈明
地址 528400 广东省中山市古镇同益工业园恒隆路1号B区6楼

(72)发明人 陈明

(74)专利代理机构 广东凯行律师事务所 44358
代理人 杜朝阳

(51)Int.Cl.
F21V 3/02(2006.01)
F21V 17/10(2006.01)

权利要求书1页 说明书2页 附图1页

(54)实用新型名称

一种便于安装及替换的灯罩

(57)摘要

本实用新型涉及照明领域，提供一种便于安装及替换的灯罩。采用的技术方案是：一种便于安装及替换的灯罩，包括本体，其特征是：所述本体包括有底层面(1)，在底层面(1)的正上方设有一形状与底层面(1)一样的中层扦插面(2)，在中层扦插面(2)的正上方设有一形状与中层扦插面(2)一样的上层扦插面(3)，所述底层面(1)、中层扦插面(2)和上层扦插面(3)之间设有将三部分连接成整体的连杆(4)；在所述中层扦插面(2)和上层扦插面(3)上扦插有片状的玻块(6)，所述玻块(6)从上往下依次穿过上层扦插面(3)和中层扦插面(2)并抵在底层面(1)上。

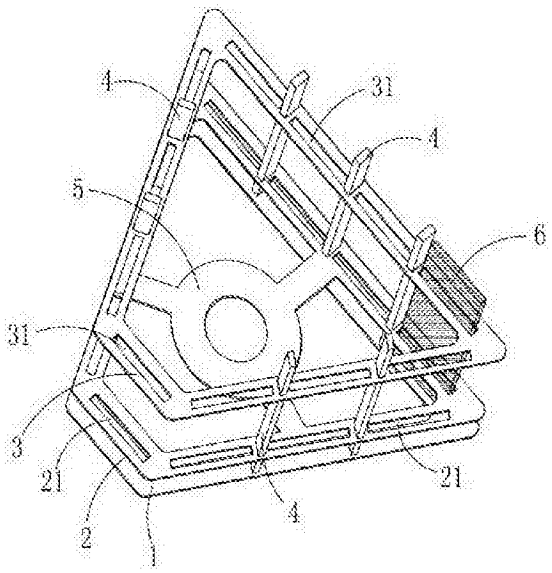

CN 207610162 U

1.一种便于安装及替换的灯罩，包括本体，其特征是:所述本体包括有底层面(1)，在底层面(1)的正上方设有一形状与底层面(1)一样的中层扦插面(2)，在中层扦插面(2)的正上方设有一形状与中层扦插面(2)一样的上层扦插面(3)，所述底层面(1)、中层扦插面(2)和上层扦插面(3)之间设有将三部分连接成整体的连杆(4)；在所述中层扦插面(2)和上层扦插面(3)上扦插有片状的玻块(6)，所述玻块(6)从上往下依次穿过上层扦插面(3)和中层扦插面(2)并抵在底层面(1)上。

2.如权利要求1所述的一种便于安装及替换的灯罩，其特征是:所述上层扦插面(3)上和中层扦插面(2)上分别设有插入玻块(6)的上层插入口(31)和中层插入口(21)，一个上层插入口(31)与唯一个中层插入口(21)对应且插入的为同一块玻块(6)。

3.如权利要求1或2所述的一种便于安装及替换的灯罩，其特征是:所述玻块(6)均不与底层面(1)、中层扦插面(2)和上层扦插面(3)固定连接且可随意替换。

一种便于安装及替换的灯罩

技术领域

[0001] 本实用新型涉及照明领域，尤其涉及一种便于安装及替换的灯罩。

背景技术

[0002] 随着照明领域的迅速发展，灯的更新换代变得越来越快，对于客户安装了一款灯后，使用一段时间后再想要去更换灯，一方面更换成本比较高，另一方面有时更换灯需要改变整体家装的结构，工程量大，普通灯的可变化的程度和延续使用的程度比较低，造成了许多不便。

发明内容

[0003] 本实用新型提供一种便于安装及替换的灯罩，其目的一方面是摆脱灯罩的固定连接结构，使得灯经过简单套装即可安装完成，另一方面让主要改变光色的部分即透光的结构随意替换，通过简单的替换透光结构即可呈现出新的效果，使能够取代更换整体灯来实现目的。本实用新型适用于照明领域。

[0004] 本实用新型所采用的技术方案是：一种便于安装及替换的灯罩，包括本体，其特征是：所述本体包括有底层面，在底层面的正上方设有一形状与底层面一样的中层扦插面，在中层扦插面的正上方设有一形状与中层扦插面一样的上层扦插面，所述底层面、中层扦插面和上层扦插面之间设有将三部分连接成整体的连杆；在所述中层扦插面和上层扦插面上扦插有片状的玻块，所述玻块从上往下依次穿过上层扦插面和中层扦插面并抵在底层面上。

[0005] 更优的，一种便于安装及替换的灯罩，其特征是：所述上层扦插面上和中层扦插面上分别设有插入玻块的上层插入口和中层插入口，一个上层插入口与唯一个中层插入口对应且插入的为同一块玻块。

[0006] 更优的，一种便于安装及替换的灯罩，其特征是：所述玻块均不与底层面、中层扦插面和上层扦插面固定连接且可随意替换。

附图说明

[0007] 以下将结合附图和具体实施例对本实用新型作进一步的说明：

[0008] 图1是本实用新型的结构示意图。

[0009] 图中标号所示为：

[0010] 1-底层面、2-中层扦插面、21-中层插入口、3-上层扦插面、31-上层插入口、4-连杆、5-安装环、6-玻块。

具体实施方式

[0011] 本实用新型提供一种便于安装及替换的灯罩，适用于照明领域。本实用新型可通过如下方式实施：

[0012] 如图1所示：一种便于安装及替换的灯罩，包括本体，所述本体包括有底层面1，在底层面1的正上方设有一形状与底层面1一样的中层扦插面2，在中层扦插面2的正上方设有一形状与中层扦插面2一样的上层扦插面3，所述底层面1、中层扦插面2和上层扦插面3之间设有将三部分连接成整体的连杆4；在所述中层扦插面2和上层扦插面3上扦插有片状的玻块6，所述玻块6从上往下依次穿过上层扦插面3和中层扦插面2并抵在底层面1上。

[0013] 所述底层面1、中层扦插面2和上层扦插面3可以采用不同的形状，如附图中的梯型，亦可采用三角形、圆形、方形等等。

[0014] 所述上层扦插面3上和中层扦插面2上分别设有插入玻块6的上层插入口31和中层插入口21，一个上层插入口31与唯一个中层插入口21对应且插入的为同一块玻块6。

[0015] 所述玻块6均不与底层面1、中层扦插面2和上层扦插面3固定连接且可随意替换；玻块6可以有不同颜色的，不同材料的，不同形状的，同时也可以用不同的玻块6组合在一个灯罩上，以实现不同的透光效果；更换新灯的目的无非是为了想要得到新的照射效果，本实用新型的方案通过简单的替换透光结构即可呈现出新的效果，使能够取代更换整体灯来实现目的。

[0016] 所述在中层扦插面2中间连接有安装环5，灯罩直接可以通过安装环5套在灯头上，而不需要用螺丝拧接等固定连接的方法，经过简单套装即可安装完成，方便了拆装或替换。

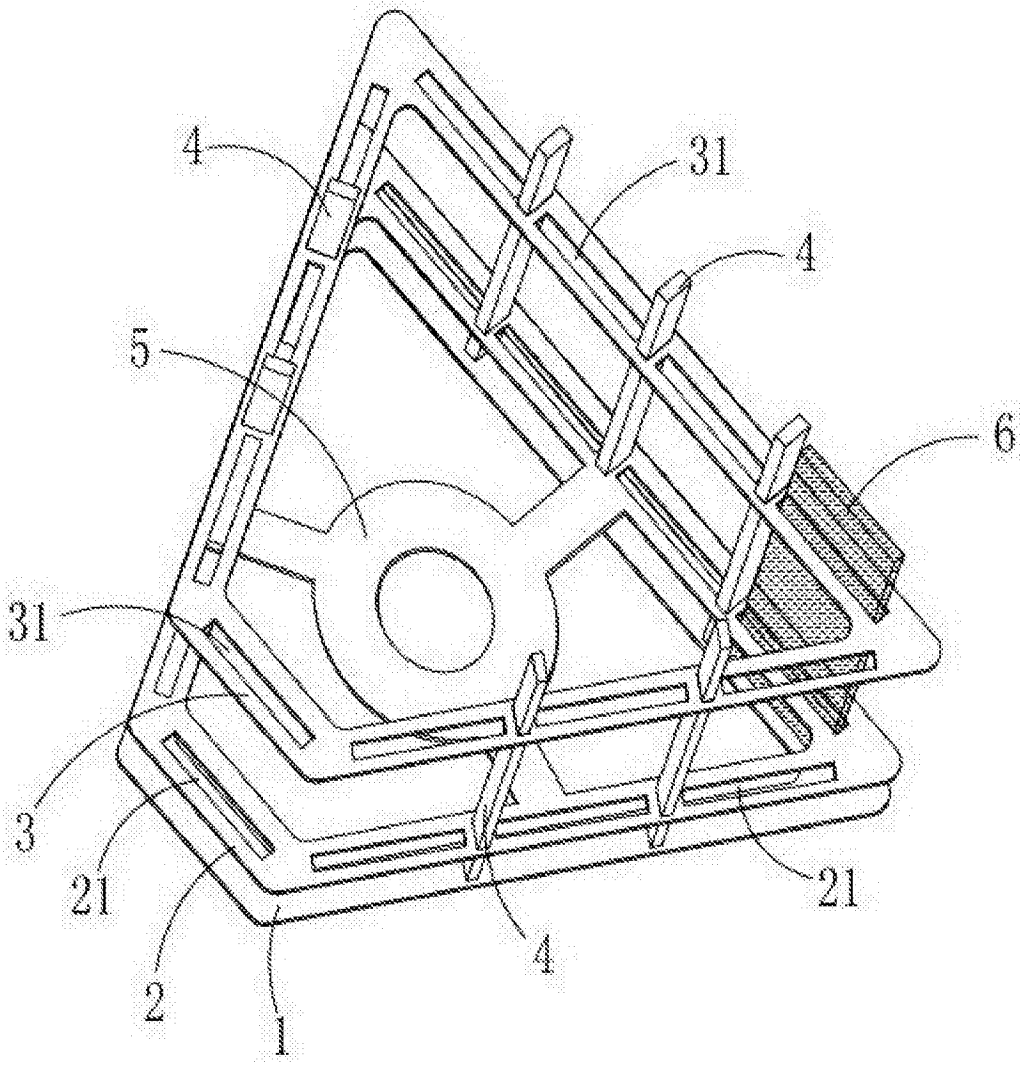

图1