(19) OFICINA ESPAÑOLA DE PATENTES Y MARCAS

ESPAÑA

(11) Número de publicación: **1 070 061**

(21) Número de solicitud: U 200801341

(51) Int. Cl.:
A47B 19/08 (2006.01)

(12) SOLICITUD DE MODELO DE UTILIDAD U

(22) Fecha de presentación: **23.06.2008**

(43) Fecha de publicación de la solicitud: **08.06.2009**

(71) Solicitante/s: **Viktor Milyutenko**
c/ Camarena, 88 - 12-C
28047 Madrid, ES

(72) Inventor/es: **Milyutenko, Viktor**

(74) Agente: **No consta**

(54) Título: **Soporte para libros plegable y portátil.**

ES 1 070 061 U

DESCRIPCIÓN

Soporte para libros plegable y portátil.

Objeto de la invención

La presente invención se refiere a un atril o soporte para libros caracterizado por ser plegable y portátil, estando diseñado para facilitar la lectura sin sobrecargar los brazos con el peso del libro mientras se pasea, se viaja en transporte publico, o se encuentra el lector en un lugar donde carece de mesas o lugares adecuados donde apoyar el peso del libro.

Antecedentes

Existen como antecedentes desde muy antiguo atriles de pié, pensados para dejar el libro cenado o abierto y para realizar la lectura en el punto fijo donde se ha colocado el atril. Existen también atriles de sobremesa, diseñados para mantener el libro sobre una superficie plana, pero dándole una inclinación adecuada que facilite la lectura.

No existe sin embargo un atril como el que aquí se propone, consistiendo la innovación en modificar el diseño para hacer el soporte plegable y portátil, de manera que de un lado puede utilizarse para la lectura mientras el lector se está desplazando, y de otro ocupa un espacio muy reducido cuando se quiere dejar de utilizar.

Descripción de la invención

La invención consiste en instalar al atril una correa que permita sujetarlo al cuello o espalda del lector, así como unas patas móviles que apoyarán sobre el pecho de éste, de manera que el atril no quede muy pegado al mismo y no sea necesario forzar las cervicales para realizar la lectura.

Por otro lado, se ha diseñado el atril de tal forma que sea completamente plegable, con lo que se reduce su volumen y se facilita su transporte cuando no se está utilizando.

Descripción de los dibujos

En las Figuras 1 y 2 podemos ver representado en detalle el soporte para libros plegable y portátil, en el que identificamos las siguientes partes:

- El punto 1 representa la placa de soporte del atril, que formando ángulo con la base del atril permite apoyar el libro.
- El punto 2 representa la correa fijada al atril, que permite portarlo cargando el peso sobre el cuello y los hombros en lugar de los brazos.
- El punto 3 representa la base del atril.
- Los puntos 4 y 5 representan las patas móviles y plegables que van desde el atril al pecho del lector.
- El punto 6 representa unos alambres diseñados para sujetar las páginas del libro abierto.

En la Figura 3 podemos ver una representación del corte según el eje BB marcado en la figura 2, y puede verse el detalle de la unión de las pletinas metálicas que conforman el atril (2 y 3), que resultan unidas por un remache (1) sobre cuyo eje pueden girar, posibilitando así plegar las piezas.

En la figura 4 podemos ver una representación del corte según AA marcado en la figura 2, mostrando el sistema de ajuste de longitud de la correa que permite sujetar el atril al cuello del usuario.

En la Figura 5 podemos ver representado el soporte una vez plegado, y en ella se identifican los siguientes puntos:

- El punto 1 representa la placa central del soporte.
- El punto 2 representa la base del soporte.
- El punto 3 representa la correa del soporte.

REIVINDICACIONES

1. Soporte para libros plegable y portátil, consistente en un atril para lectura **caracterizado** por ser plegable, y disponer además de una correa de longitud adaptable que permite descansar el peso del soporte sobre el cuello y los hombros de quien lo utiliza, y de unas patas móviles que apoyan en el pecho del lector para separar el soporte del mismo a una distancia adecuada para la lectura.

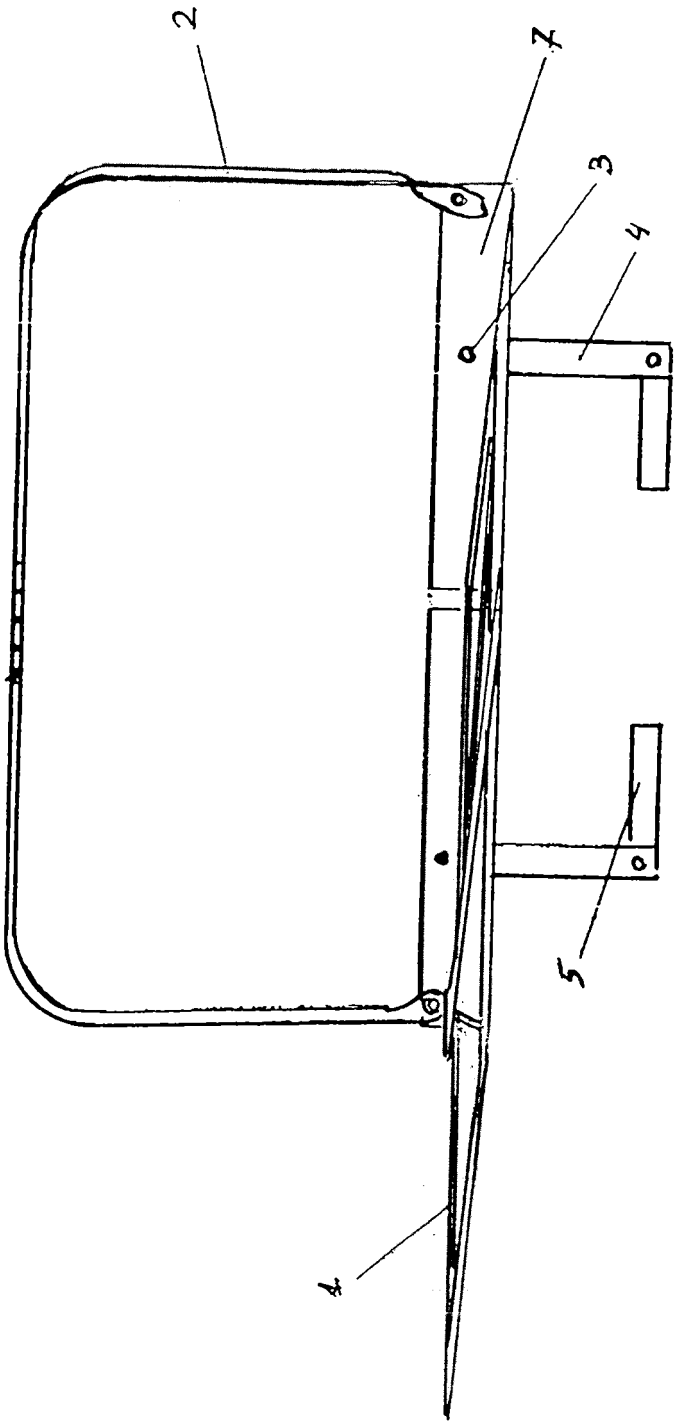

FIG. 1

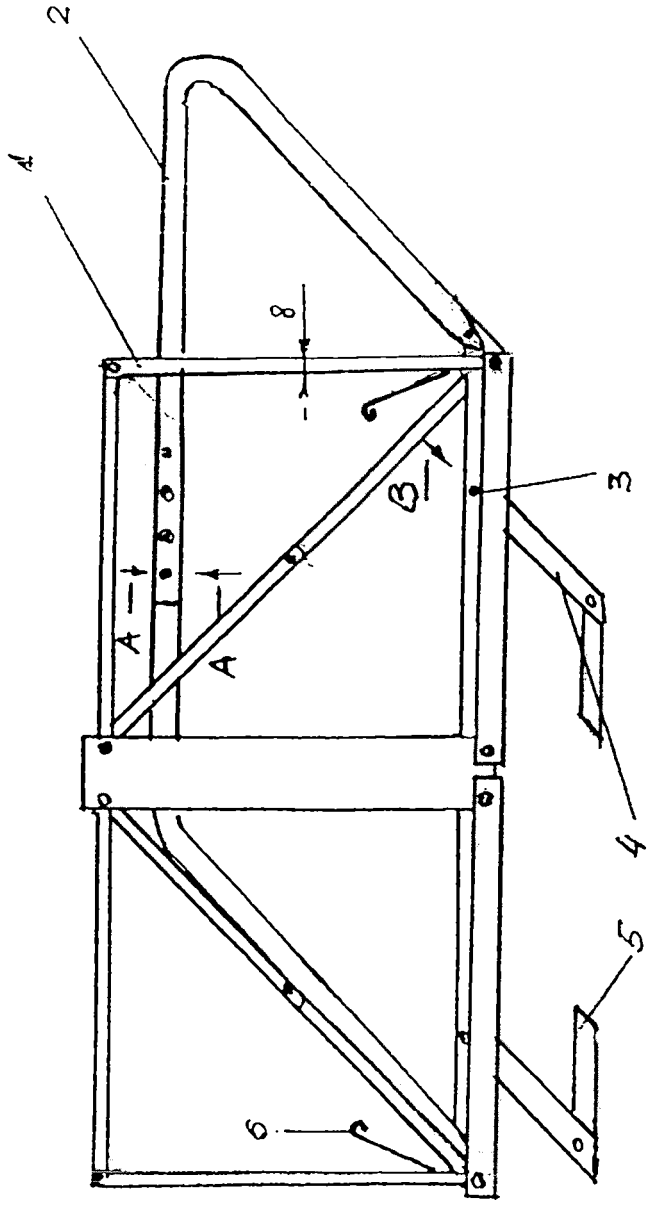

FIG-2

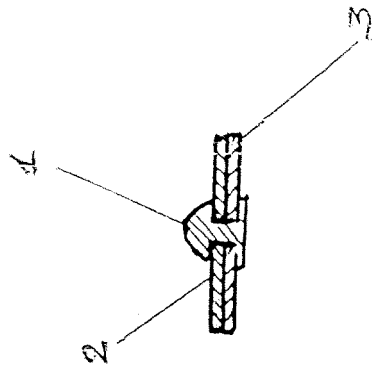

FIG - 4

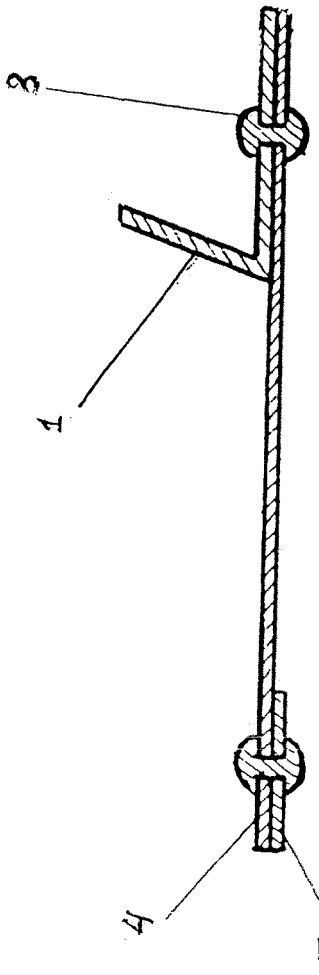

FIG-3

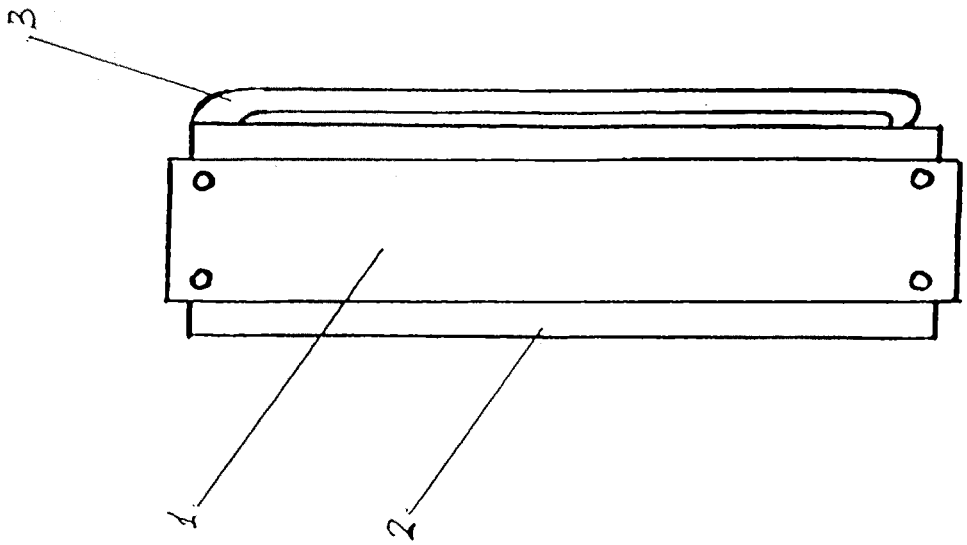

FIG - 5