M530034

(19)中華民國智慧財產局

(12)新型說明書公告本 **(11)證書號數：TW M530034 U**

(45)公告日： 中華民國 105 (2016) 年 10 月 11 日

(21)申請案號：105209585 (22)申請日： 中華民國 105 (2016) 年 06 月 27 日

(51)Int. Cl.： ***A01K89/00 (2006.01)***

(71)申請人：曾慶華(中華民國) TSENG, CHING HUA (TW)

臺中市梧棲區四維路 22 巷 9 號

(72)新型創作人：曾慶華 (TW)

申請專利範圍項數：4 項 圖式數：6 共 15 頁

(54)名稱

釣線理線機結構

(57)摘要

一種釣線理線機結構，此理線機主要係將結合捲線器，使釣線依序捲出及捲入，防止反捻糾結的機械，以利維修及保養之作業進行，其係於驅動件上設有軸桿，並由驅動件帶動軸桿旋轉，其軸桿上則設有線杯、頂輪及單向軸承，藉煞車片對頂輪之轉動形成阻力，使捲線器在捲出及捲入時防止反捻糾結的機構，並且可藉設置之特點使其效率大幅提升者。

指定代表圖：

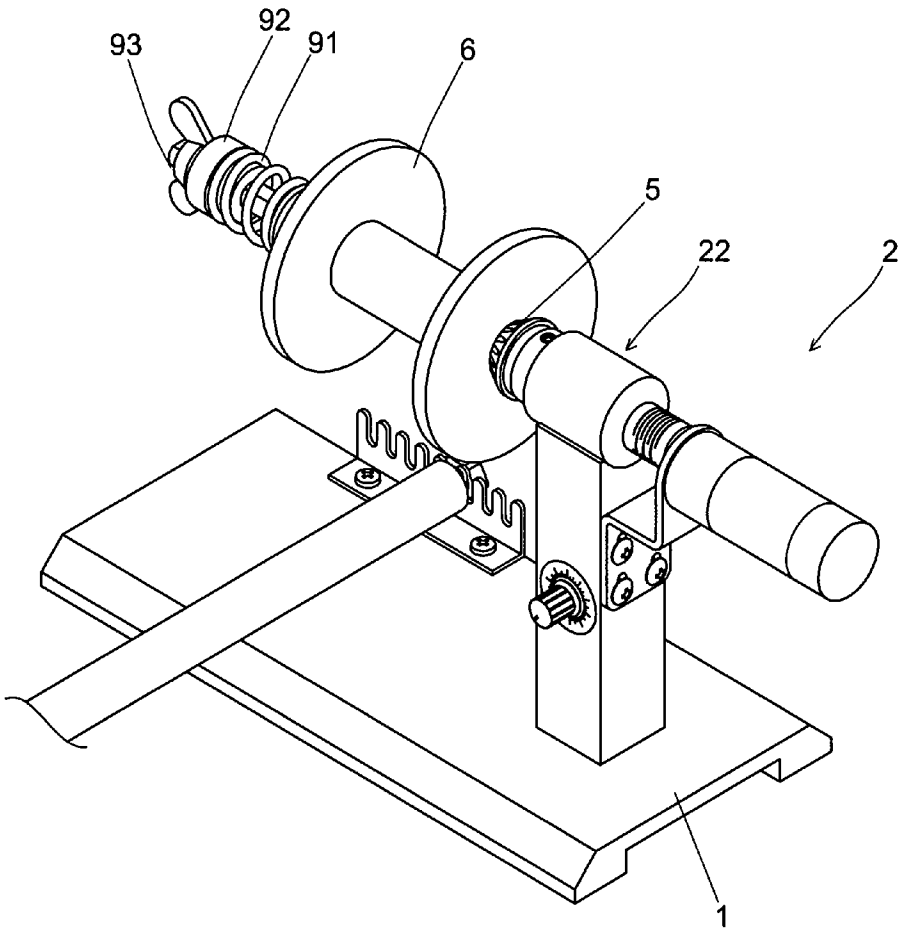

圖 1

符號簡單說明：

1・・・底座

2・・・驅動件

22・・・單向軸承

5・・・第一頂輪

6・・・線杯

91・・・緩衝件

92・・・緩衝件夾座

93・・・調整件

M530034

公告本

新型摘要

※ 申請案號：105209585

※ 申請日：105. 6. 27　　※IPC 分類：A01K 89/00 (2006.01)

【新型名稱】(中文/英文)

釣線理線機結構

【中文】

一種釣線理線機結構，此理線機主要係將結合捲線器，使釣線依序捲出及捲入，防止反捻糾結的機械，以利維修及保養之作業進行，其係於驅動件上設有軸桿，並由驅動件帶動軸桿旋轉，其軸桿上則設有線杯、頂輪及單向軸承，藉煞車片對頂輪之轉動形成阻力，使捲線器在捲出及捲入時防止反捻糾結的機構，並且可藉設置之特點使其效率大幅提升者。

【英文】

【代表圖】

【本案指定代表圖】：圖（ 1 ）。

【本代表圖之符號簡單說明】：

底座1

驅動件2

單向軸承22

第一頂輪5

線杯6

緩衝件91

緩衝件夾座92

調整件93

新型專利說明書

（本說明書格式、順序，請勿任意更動）

【新型名稱】（中文/英文）

釣線理線機結構

【技術領域】

【0001】 本創作係有關一種釣線理線機，此理線機將結合捲線器，使釣魚線依序捲出及捲入。

【先前技術】

【0002】 按，現今社會諸多人們皆將釣魚視為休閒活動，其在進行釣魚之活動時，除要重視地點或魚類習性外，其所攜之裝備，同樣為影響釣魚的重要因素之一，然而，常見的捲線器多分為手動及電動兩種供其選擇。

【0003】 其電動捲線器而言，當其需要進行保養、擦拭或清潔時，往往需要將原捲繞於其中之釣線抽出，而抽出之釣線又需將其暫時捲繞於線杯上，待電捲完成保養後再將其線杯上之釣線重新捲繞回電捲上。

【0004】 又見於，現今市面上之方法及理線機皆無法有規律地將其釣線捲繞回電捲且能夠長時間順暢地使用，使其釣線未被拉直即收回，容易造成捲動不順以及出線距離不準確及出線卡死或理線機之運轉不順等之問題使其習用方式容易造成使用上之不便。

【新型內容】

【0005】 有鑑於此，本創作提供一種釣線理線機結構，其具有更方便之操作方式及更加之效果者。

【0006】 本創作一實施方式係在提供一種釣線理線機結構，該釣線理線機結構主要係配合捲線器，使其釣線得順暢地於其上線及退線，其包括：一底座，該底座上設有一驅動件，該驅動件一側更凸伸設有一軸桿，其特徵在於該軸桿上相鄰驅動件側設有一第一制動座、一第一剎車片、一第一頂輪、一線杯、一第二頂輪、一第二剎車片、一第二制動座、一緩衝件、一緩衝件夾座以及一調整件，該第一制動座係設於該軸桿上相鄰驅動件之一端，該第一剎車片則設於該第一剎車片則設於該第一制動座之側端，該第一頂輪同軸設於該軸桿，並具有一錐部以及一抵靠部，並藉其抵靠面與第一剎車片之一端相鄰，該線杯係同軸設於該軸桿，其一側與該第一頂輪之錐部抵頂，其該第二頂輪同軸設於該軸桿，並具有一錐部以及一抵靠部，該第二剎車片同軸設於該軸桿上，並與該第二頂輪之抵靠部相鄰設置，該第二制動座同軸設於該軸桿相鄰該第二剎車片之一側，該第二制動座同軸設於該軸桿上，該緩衝件同軸設於該軸桿上，一端與該第二制動座之一側連接，該緩衝件夾座同軸設於該軸桿上，一側端與該緩衝件連接，該調整件則樞設於該軸桿之端部。

【0007】 根據本新型一實施方式之一實施例，其中該第一頂輪之錐部可間隔設置複數條槽。

【0008】 根據本新型一實施方式之一實施例，其中該第二頂

輪之錐部可間隔設置複數條槽。

【0009】 根據本新型一實施方式之一實施例，其中該第二制動座上可設有一隔熱套。

【0010】 本創作之上述及其他目的與優點，不難從下述所選用實施例之詳細說明與附圖中，獲得深入了解。

【0011】 當然，本創作在某些另件上，或另件之安排上容許有所不同，但所選用之實施例，則於本說明書中，予以詳細說明，並於附圖中展示其構造。

【圖式簡單說明】

【0012】

圖 1 係本創作一實施方式之釣線理線機結構的立體圖；

圖 2 係本創作一實施方式之釣線理線機結構的分解圖；

圖 3 係本創作一實施方式之釣線理線機結構的局部放大立體圖；

圖 4 係本創作另一實施方式之釣線理線機結構的分解圖；

圖5係本創作另一實施方式之釣線理線機結構的立體圖。

圖6係本創作另一實施方式之釣線理線機結構的剖面圖。

【實施方式】

【0013】 請參閱圖 1 至圖6，圖中所示者為本創作所選用之實施例結構，此僅供說明之用，在專利申請上並不受此種結構之限

制。

【0014】 一種釣線理線機結構，該釣線理線機結構主要係配合捲線器，使其釣線得順暢地於其上線及退線，其包括：一底座1，該底座1上設有一驅動件2，該驅動件2一側更凸伸設有一軸桿21，其驅動件2更能夠樞轉以帶動軸桿21轉動，其特徵在於該軸桿21上相鄰驅動件2側設有一第一制動座3、一第一剎車片4、一第一頂輪5、一線杯6、一第二頂輪7、一第二剎車片8、一第二制動座9、一緩衝件91、一緩衝件夾座92以及一調整件93，該第一制動座3係設於該軸桿21上相鄰驅動件2之一端，該第一剎車片4則設於該第一剎車片4則設於該第一制動座3之側端，該第一頂輪5同軸設於該軸桿21，並具有一錐部51以及一抵靠部52，並藉其抵靠部52與第一剎車片4之一端相鄰，並藉抵靠部52與該第一制動座3之端面進行剎車，該線杯6係同軸設於該軸桿21，其一側與該第一頂輪5之錐部51抵頂，其該第二頂輪7同軸設於該軸桿21，並具有一錐部71以及一抵靠部72，該第二剎車片8同軸設於該軸桿21上，並與該第二頂輪7之抵靠部72相鄰設置，該第二制動座9同軸設於該軸桿21相鄰該第二剎車片8之一側，該第二制動座9同軸設於該軸桿21上，該第二剎車片8則藉第二頂輪7之抵靠部72與第二制動座9之端面進行剎車，該緩衝件91同軸設於該軸桿21上，一端與該第二制動座9之一側連接，該緩衝件夾座92同軸設於該軸桿21上，一側端與該緩衝件91連接，該調整件93則樞設於該軸桿21之端部。

【0015】 其中，其第一頂輪5以及其第二頂輪7之錐部51、71

可間隔設置複數條槽511、711，並藉設有複數條槽511、711使其與線杯6兩端軸孔能夠達到更加之抵止效果。

【0016】 另，前述第二制動座9上可設有一隔熱套94，其隔熱套94主要提供覆蓋其第二制動座9之一端，使其能夠減緩另端與第二剎車片8摩擦所產生之高熱傳導之速度，使使用者在調整其調整件93時不致因高熱而造成傷害。

【0017】 綜上，依據本創作之特徵，使其第二頂輪7至調整件93之距離增長，如此其線杯6與第一頂輪5以及第二頂輪7因轉動以及剎車所產生之高熱，得以藉距離之增長，而增加散熱效率，使得使用者於使用或接觸調整件93時不致被高熱而產生傷害，進而能夠增加使用上之效率。

【0018】 再者，為了增加其第一頂輪5以及第二頂輪7與線杯6兩端軸孔之抵止效果，因此於前述第一頂輪5以及第二頂輪7之錐部51、71設有複數槽部511、711，使得彈性抵止的緊掣效果得以大幅提升，而不致因咬合不足使其打滑或降低釣線上線緊度，進而增進運轉座之順暢度以及理線效率。

【0019】 最後，請參閱圖5，其為本創作之另一實施例，其本創作更可包含一捲線器支架11，該支架11係提供捲線器設置於適當位置處，其該支架更透過一快拆件12使其支架11長度得以調整，使其整體運轉效果得以大幅提升。

【0020】 以上所述實施例之揭示係用以說明本創作，並非用以限制本創作，故舉凡數值之變更或等效元件之置換仍應隸屬本

創作之範疇。

【0021】 由以上詳細說明，可使熟知本項技藝者明瞭本創作的確可達成前述目的，實已符合專利法之規定，提出專利申請。

【符號說明】

【0022】

底座1

支架11

快拆件12

驅動件2

軸桿21

單向軸承22

第一制動座3

第一剎車片4

第一頂輪5

錐部51

條槽511

抵靠部52

線杯6

第二頂輪7

錐部71

條槽711

抵靠部72

第二剎車片8

第二制動座9

隔熱套94

緩衝件91

緩衝件夾座92

調整件93

申請專利範圍

1. 一種釣線理線機結構，該釣線理線機結構主要係配合捲線器，使其釣線得順暢地於其上線及退線，其包括：一底座，該底座上設有一驅動件，該驅動件一側更凸伸設有一軸桿，其特徵在於：該軸桿上相鄰驅動件側設有一第一制動座、一第一剎車片、一第一頂輪、一線杯、一第二頂輪、一第二剎車片、一第二制動座、一緩衝件、一緩衝件夾座以及一調整件，該第一制動座係設於該軸桿上相鄰驅動件之一端，該第一剎車片則設於該第一剎車片則設於該第一制動座之側端，該第一頂輪同軸設於該軸桿，並具有一錐部以及一抵靠部，該線杯係同軸設於該軸桿，其一側與該第一頂輪之錐部抵頂，其該第二頂輪同軸設於該軸桿，並具有一錐部以及一抵靠部，該第二剎車片同軸設於該軸桿上，該第二制動座同軸設於該軸桿相鄰該第二剎車片之一側，該第二制動座同軸設於該軸桿上，該緩衝件同軸設於該軸桿上，一端與該第二制動座之一側連接，該緩衝件夾座同軸設於該軸桿上，一側端與該緩衝件連接，該調整件則樞設於該軸桿之端部。
2. 依請求項 1 所述之釣線理線機結構，其中，該第一頂輪之錐部可間隔設置複數條槽。
3. 依請求項 1 所述之釣線理線機結構，其中，該第二頂輪之錐部可間隔設置複數條槽。
4. 依請求項1所述之釣線理線機結構，其中，該第二制動座上可設有一隔熱套。

圖式

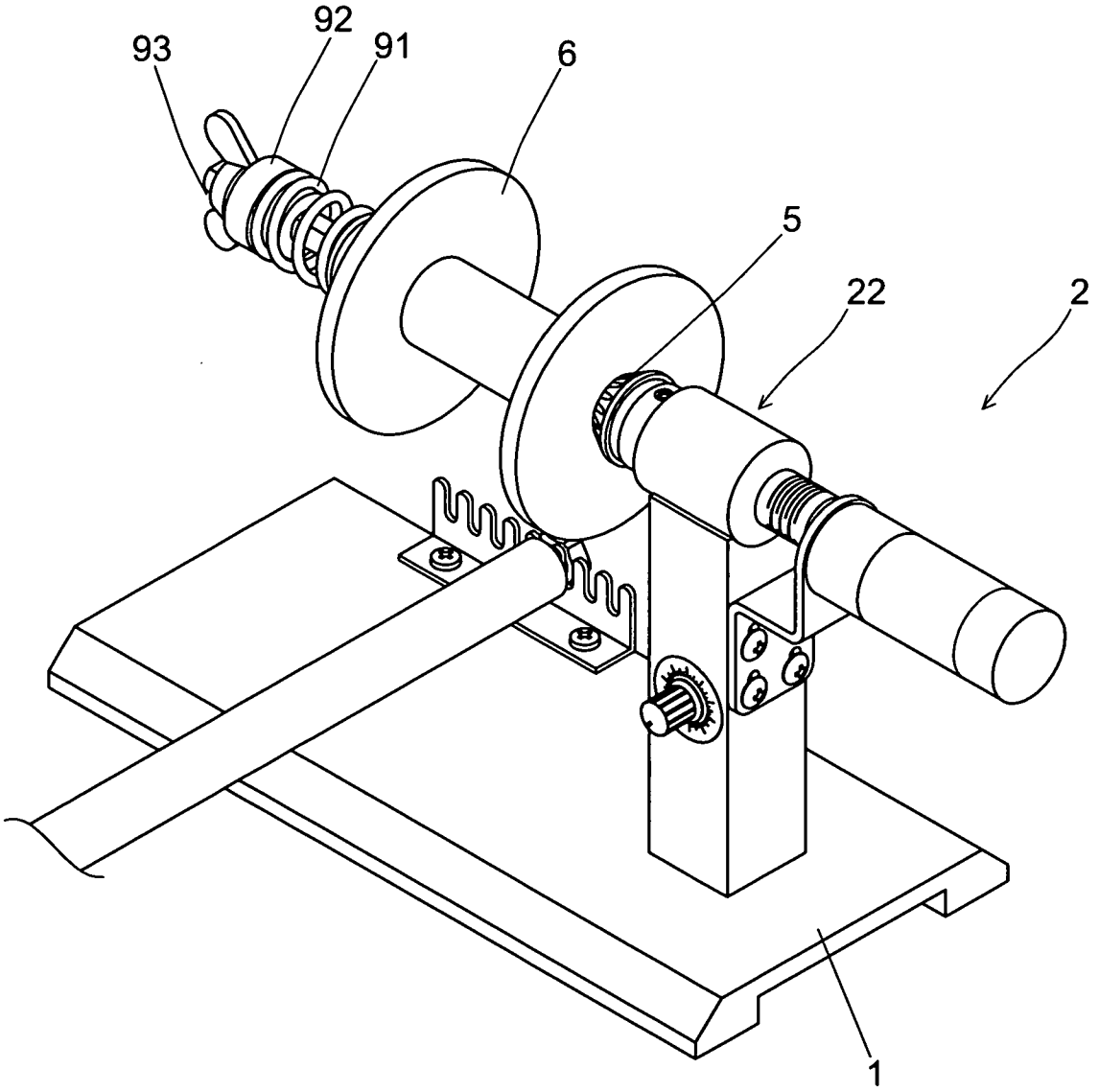

圖 1

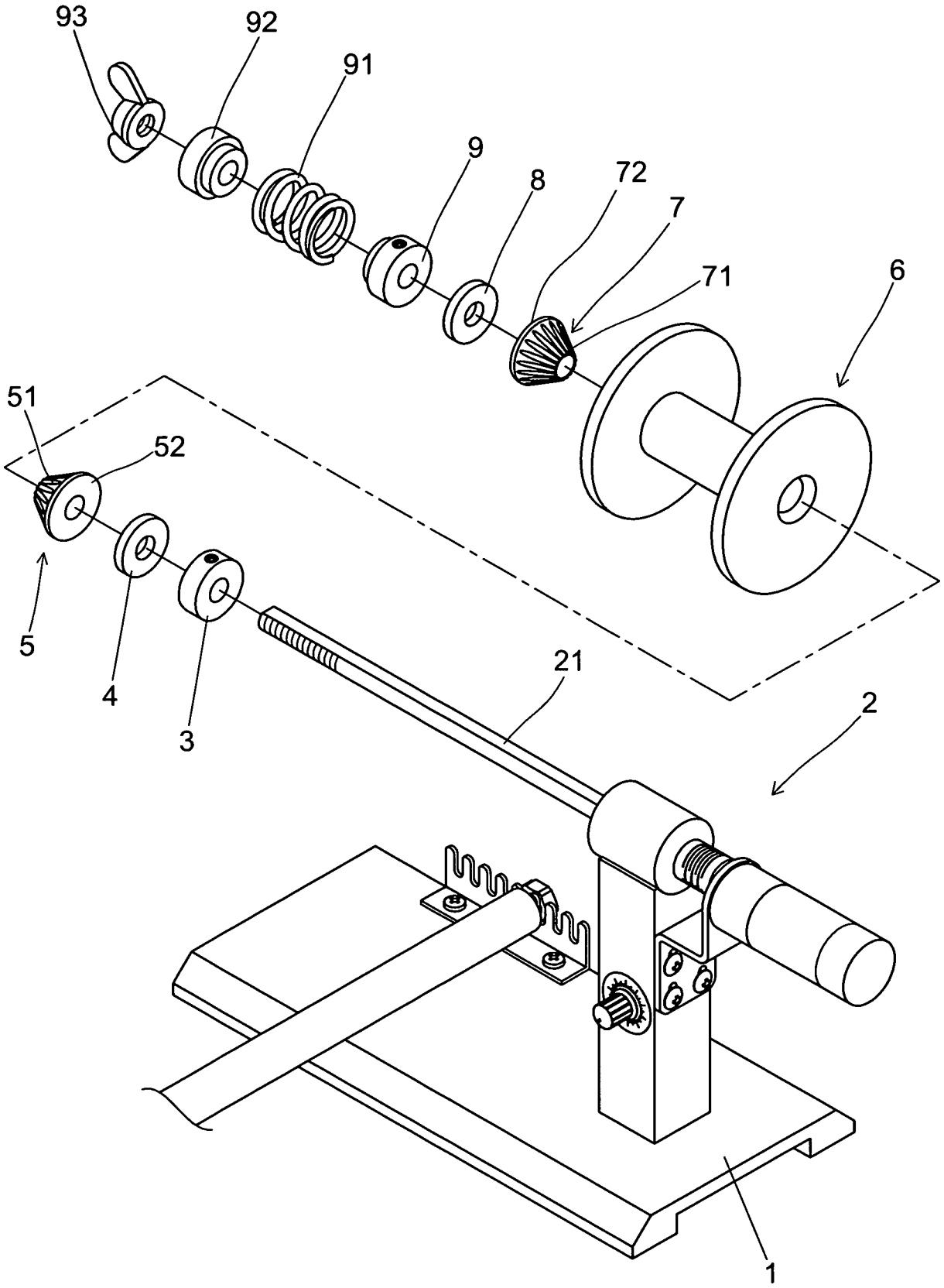

圖 2

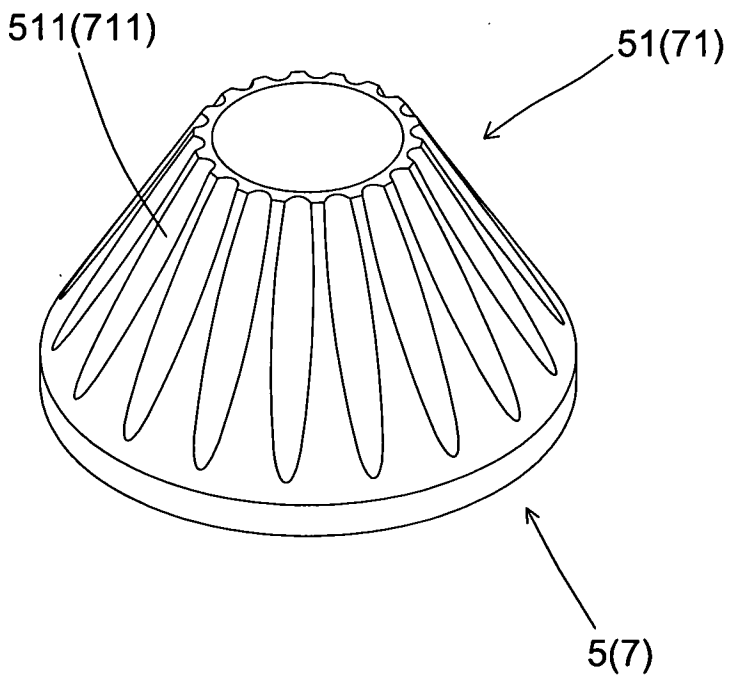

圖 3

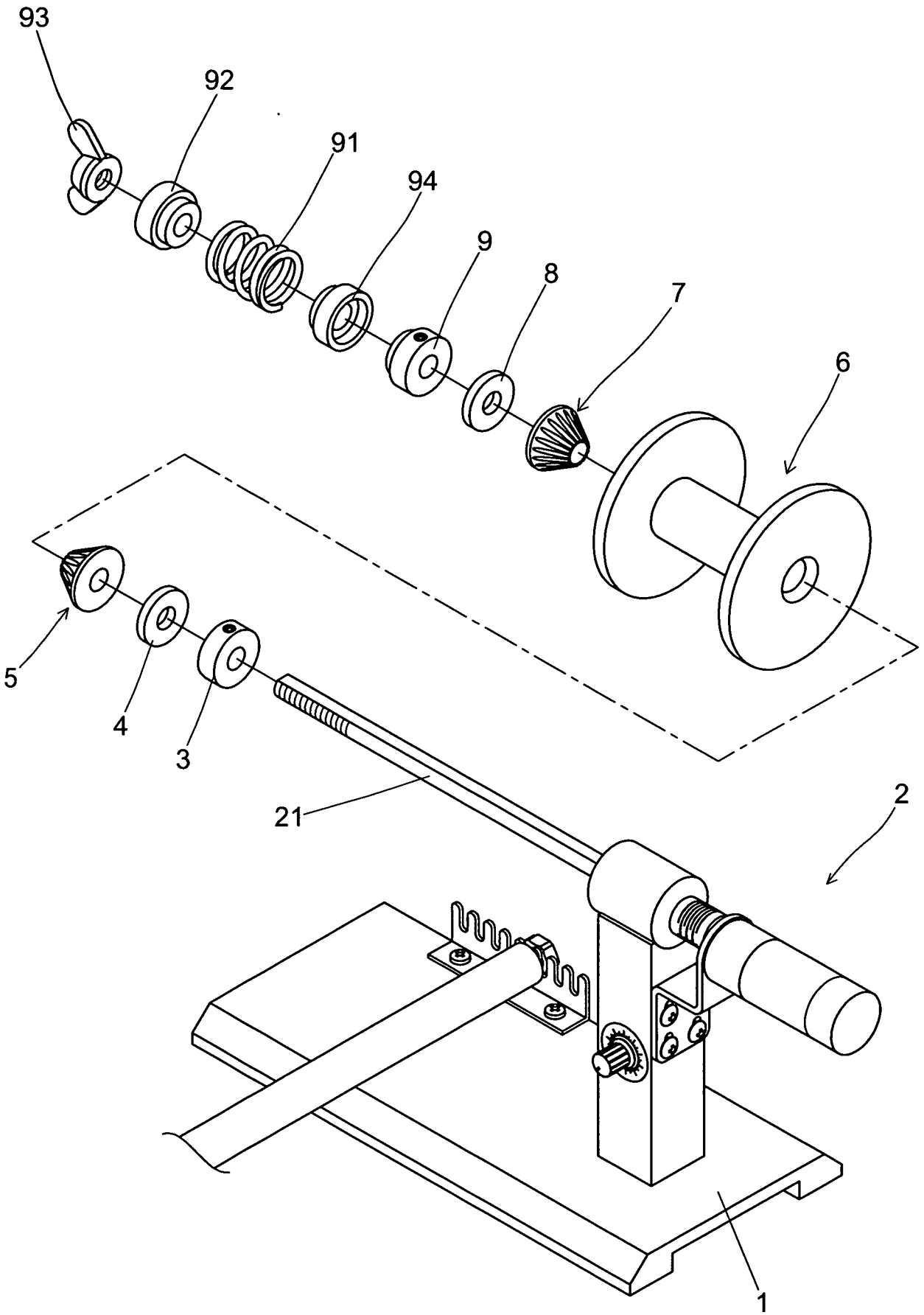

圖 4

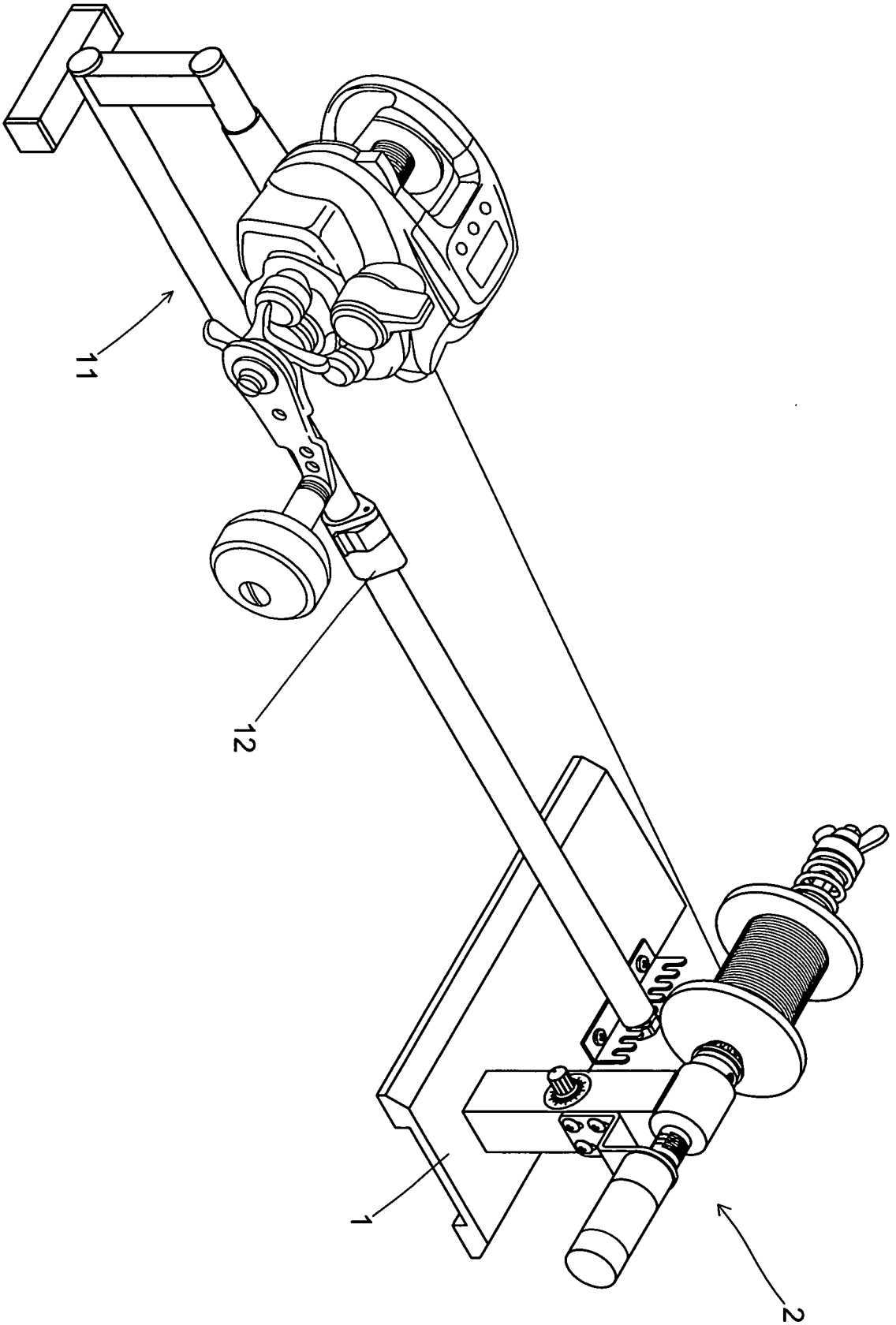

圖 5

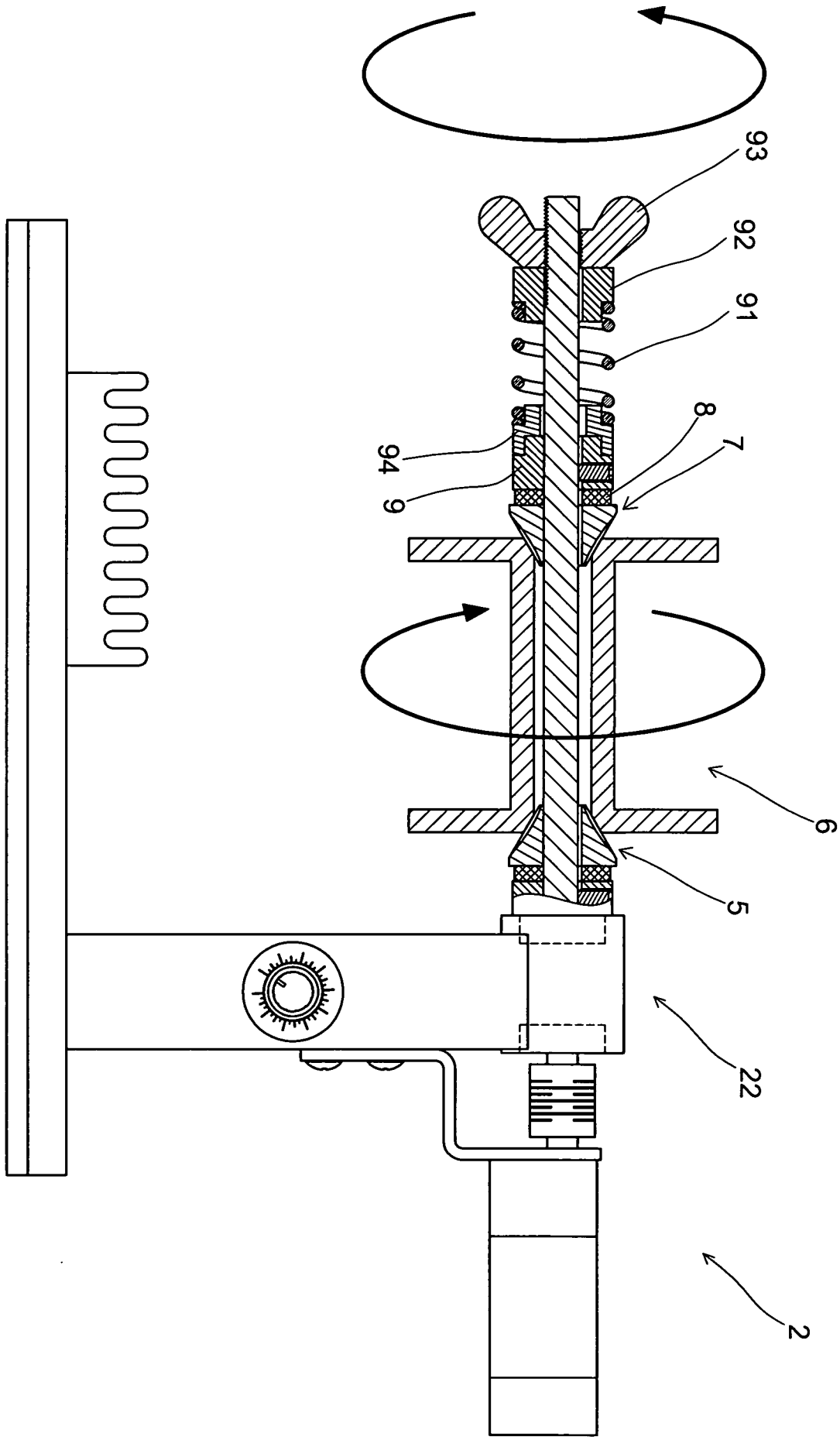

圖 6