(19)国家知识产权局

(12)实用新型专利

(10)授权公告号 CN 220989111 U
(45)授权公告日 2024.05.24

(21)申请号 202321890752.0

(22)申请日 2023.07.18

(73)专利权人 武汉市第三医院
地址 430000 湖北省武汉市武昌区彭刘杨路241号

(72)发明人 项俊

(74)专利代理机构 安徽昊程专利代理事务所(普通合伙) 34281
专利代理师 王静

(51)Int.Cl.
A61G 12/00(2006.01)
A61M 3/02(2006.01)

权利要求书1页 说明书3页 附图4页

(54)实用新型名称

一种患者手臂清洗护理装置

(57)摘要

本实用新型涉及一种患者手臂清洗护理装置,包括底座腔,底座腔内部空腔中放置有收液腔,收液腔上部两侧设置有槽体,槽体中放置有支撑卡板,支撑卡板顶部固定连接有器具腔,器具腔中间部位设有支撑腔;支撑腔上部固定安装有工作台;工作台上部设有清洗框。清洗框中左右两侧的上下部分别固定安装有上连接杆和下连接杆,左右两侧的上连接杆和下连接杆之间活动安装有多个安装座,两侧的安装座下部之间固定连接有支撑件,支撑件上设有多个通孔。该实用新型装置操作方便,拆卸也方便,清洗液方便收集进行处理,改善了患者的清洁体验效果,方便护理操作。

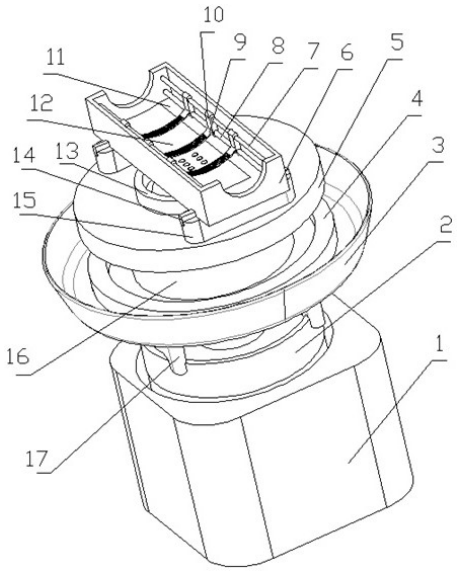

CN 220989111 U

1.一种患者手臂清洗护理装置,包括底座腔(1),其特征在于:所述底座腔(1)内部空腔中放置有收液腔(2),所述收液腔(2)上部两侧设置有槽体,所述槽体中放置有支撑卡板(17),所述支撑卡板(17)顶部固定连接有器具腔(3),所述器具腔(3)中间部位设有支撑腔(16);所述支撑腔(16)上部固定安装有工作台(5);所述工作台(5)上部设有清洗框(6)。

2.根据权利要求1所述的患者手臂清洗护理装置,其特征在于:所述清洗框(6)中左右两侧的上下部分别固定安装有上连接杆(7)和下连接杆(8),左右两侧的上连接杆(7)和下连接杆(8)之间活动安装有多个安装座(10),两侧的安装座(10)下部之间固定连接有支撑件(9),支撑件(9)上设有多个通孔。

3.根据权利要求1所述的患者手臂清洗护理装置,其特征在于:所述清洗框(6)底部设置有流液面(12),所述流液面(12)的中间位置设有多个通孔。

4.根据权利要求1所述的患者手臂清洗护理装置,其特征在于:所述清洗框(6)底部两侧设有搁置台(11)。

5.根据权利要求1所述的患者手臂清洗护理装置,其特征在于:所述清洗框(6)两侧分别设置有弧形槽。

6.根据权利要求1所述的患者手臂清洗护理装置,其特征在于:所述工作台(5)上部固定设置有卡座(15),所述卡座(15)上设有通槽;所述清洗框(6)底部两侧固定设有卡柱(14),所述卡柱(14)放置安装在卡座(15)上的槽体中。

7.根据权利要求1所述的患者手臂清洗护理装置,其特征在于:所述支撑腔(16)中设有连通管道,所述连通管道的下部设置在收液腔(2)上方位置,所述连通管的顶部设有集液通道(13),所述集液通道(13)安装在工作台(5)上;所述集液通道(13)的开口在流液面(12)中间通孔的垂直下方位置。

8.根据权利要求1所述的患者手臂清洗护理装置,其特征在于:所述器具腔(3)中设有隔离环(4)。

一种患者手臂清洗护理装置

技术领域

[0001] 本实用新型属于护理技术领域,具体涉及一种患者手臂清洗护理装置。

背景技术

[0002] 在烧伤患者中,手臂受伤的患者有时候需要清洗,以便清洁处理,或者需要进行护理,这时候一般的清洗方式,大多是进行小面积的清洁处理,而如果需要较大面积的清洗清洁护理处理,往往不方便,存在清洗液或者消毒液不能较好收集的问题,患者的清洗清洁放置方式也不是很舒服,清洁清洗护理操作也存在不便利的问题,对此,有必要根据需要进行改进,提供一种方便清洗护理烧伤患者手臂的方式。

实用新型内容

[0003] 本实用新型的目的在于提供一种患者手臂清洗护理装置,以便更好地根据需要改善烧伤患者手臂清洗护理的效果,方便收集清洗液,也方便给患者提供一个舒适的清洗方式,根据需要使用。

[0004] 为了实现上述目的,本实用新型的技术方案如下。

[0005] 一种患者手臂清洗护理装置,包括底座腔,底座腔内部空腔中放置有收液腔,收液腔上部两侧设置有槽体,槽体中放置有支撑卡板,支撑卡板顶部固定连接有器具腔,器具腔中间部位设有支撑腔;支撑腔上部固定安装有工作台;工作台上部设有清洗框。

[0006] 进一步地,清洗框中左右两侧的上下部分别固定安装有上连接杆和下连接杆,左右两侧的上连接杆和下连接杆之间活动安装有多个安装座,两侧的安装座下部之间固定连接有支撑件,支撑件上设有多个通孔。

[0007] 进一步地,清洗框底部设置有流液面,流液面的中间位置设有多个通孔。

[0008] 进一步地,清洗框底部两侧设有搁置台。

[0009] 进一步地,清洗框两侧分别设置有弧形槽。

[0010] 进一步地,工作台上部固定设置有卡座,卡座上设有通槽;清洗框底部两侧固定设有卡柱,卡柱放置安装在卡座上的槽体中。

[0011] 进一步地,支撑腔中设有连通管道,连通管道的下部设置在收液腔上方位置,连通管的顶部设有集液通道,集液通道安装在工作台上;集液通道的开口在流液面中间通孔的垂直下方位置。

[0012] 进一步地,器具腔中设有隔离环。

[0013] 该实用新型的有益效果在于:该实用新型装置,根据使用需要,把收液腔放置在底座腔中间空腔中,然后把带有支撑卡板的器具腔放置在收液腔上,此时支撑卡板卡入在收液腔的槽体中进行固定,此时支撑腔中的通管下部口处于收液腔中便于承接出液,工作台与清洗框固定在一起,此时再将带有卡柱的清洗框放置在卡座上,卡柱卡入安装在卡座的通槽中进行固定,此时流液面中间通孔正好在集液通道中间通管上方。需要清洗烧伤患者的手臂时候,患者手臂放置在支撑腔中的支撑件上,用药液冲洗或者护理包扎,这些药液或

者其他流动液体通过流液面上的通孔进入到支撑腔的通管中,落入到收液腔中进行收集。搁置台上可以临时放置一些清理纱布之类,器具腔中可以放置一些临时用器具,根据需要使用。在清洗完成后,可以根据需要拆除该装置进行清洗消毒处理,也方便取出收液腔进行医疗垃圾安全收集处理。该实用新型装置操作方便,拆卸也方便,清洗液方便收集进行处理,改善了患者的清洁体验效果,方便护理操作。

附图说明

[0014] 图1是本实用新型实施例中所使用装置立体结构示意图。

[0015] 图2是本实用新型实施例中所使用装置俯视结构示意图。

[0016] 图3是本实用新型实施例中所使用装置侧视结构示意图。

[0017] 图4是本实用新型实施例中所使用装置另一侧侧视结构示意图。

[0018] 图中标记说明:1、底座腔;2、收液腔;3、器具腔;4、隔离环;5、工作台;6、清洗框;7、上连接杆;8、下连接杆;9、支撑件;10、安装座;11、搁置台;12、流液面;13、集液通道;14、卡柱;15、卡座;16、支撑腔;17、支撑卡板。

具体实施方式

[0019] 下面结合附图对本实用新型的具体实施方式进行描述,以便更好的理解本实用新型。

[0020] 如图1至图4所示的患者手臂清洗护理装置,包括底座腔1,底座腔1内部空腔中放置有收液腔2,收液腔2上部两侧设置有槽体,槽体中放置有支撑卡板17,支撑卡板17顶部固定连接有器具腔3,器具腔3中间部位设有支撑腔16;支撑腔16上部固定安装有工作台5;工作台5上部设有清洗框6。清洗框6中左右两侧的上下部分别固定安装有上连接杆7和下连接杆8,左右两侧的上连接杆7和下连接杆8之间活动安装有多个安装座10,两侧的安装座10下部之间固定连接有支撑件9,支撑件9上设有多个通孔。清洗框6底部设置有流液面12,流液面12的中间位置设有多个通孔。清洗框6底部两侧设有搁置台11。清洗框6两侧分别设置有弧形槽。工作台5上部固定设置有卡座15,卡座15上设有通槽;清洗框6底部两侧固定设有卡柱14,卡柱14放置安装在卡座15上的槽体中。支撑腔16中设有连通管道,连通管道的下部设置在收液腔2上方位置,连通管的顶部设有集液通道13,集液通道13安装在工作台5上;集液通道13的开口在流液面12中间通孔的垂直下方位置。器具腔3中设有隔离环4。

[0021] 该实用新型中,根据使用需要,把收液腔2放置在底座腔1中间空腔中,然后把带有支撑卡板17的器具腔3放置在收液腔2上,此时支撑卡板17卡入在收液腔2的槽体中进行固定,此时支撑腔16中的通管下部口处于收液腔2中便于承接出液,工作台5与清洗框6固定在一起,此时再将带有卡柱14的清洗框6放置在卡座15上,卡柱14卡入安装在卡座15的通槽中进行固定,此时流液面12中间通孔正好在集液通道13中间通管上方。需要清洗烧伤患者的手臂时候,患者手臂放置在支撑腔16中的支撑件9上,用药液冲洗或者护理包扎,这些药液或者其他流动液体通过流液面12上的通孔进入到支撑腔16的通管中,落入到收液腔2中进行收集。搁置台11上可以临时放置一些清理纱布之类,器具腔3中可以放置一些临时用器具,根据需要使用。在清洗完成后,可以根据需要拆除该装置进行清洗消毒处理,也方便取出收液腔2进行医疗垃圾安全收集处理。

[0022] 以上所述是本实用新型的优选实施方式,应当指出,对于本技术领域的普通技术人员来说,在不脱离本实用新型原理的前提下,还可以做出若干改进和润饰,这些改进和润饰也视为本实用新型的保护范围。

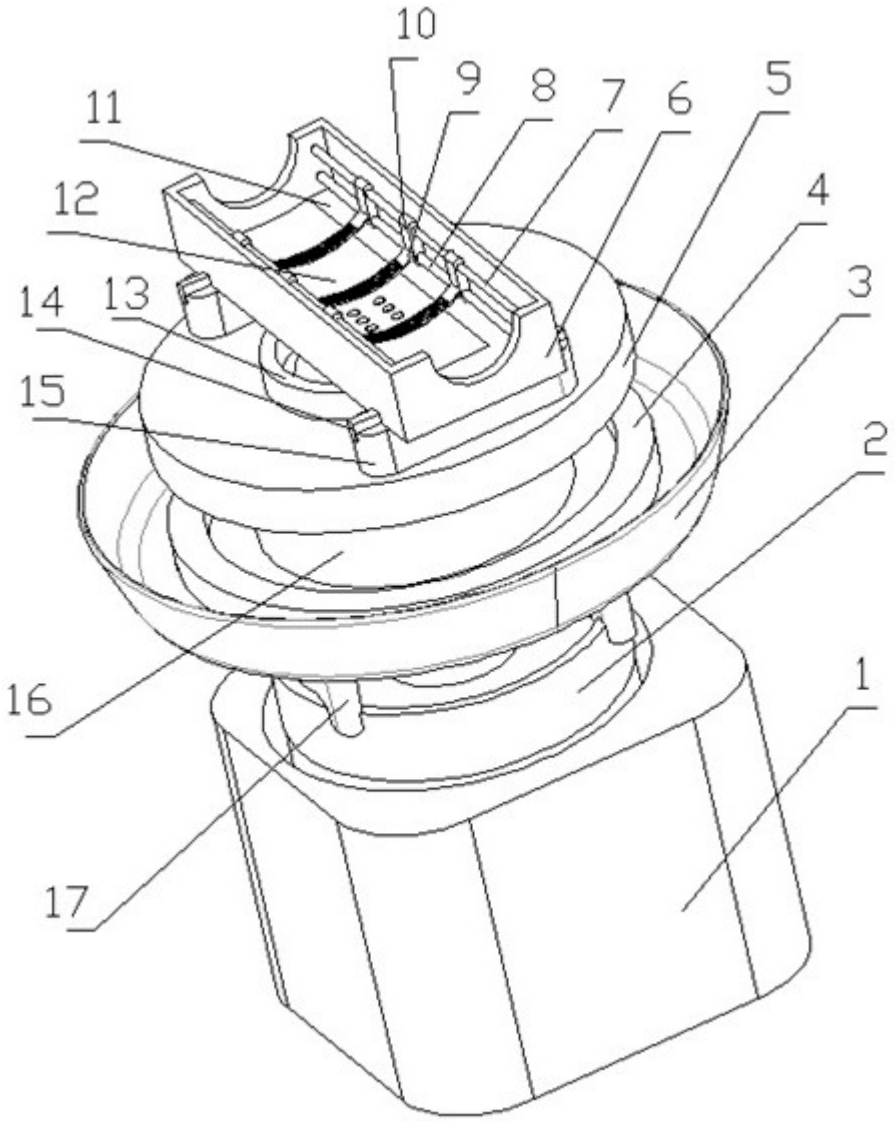

图 1

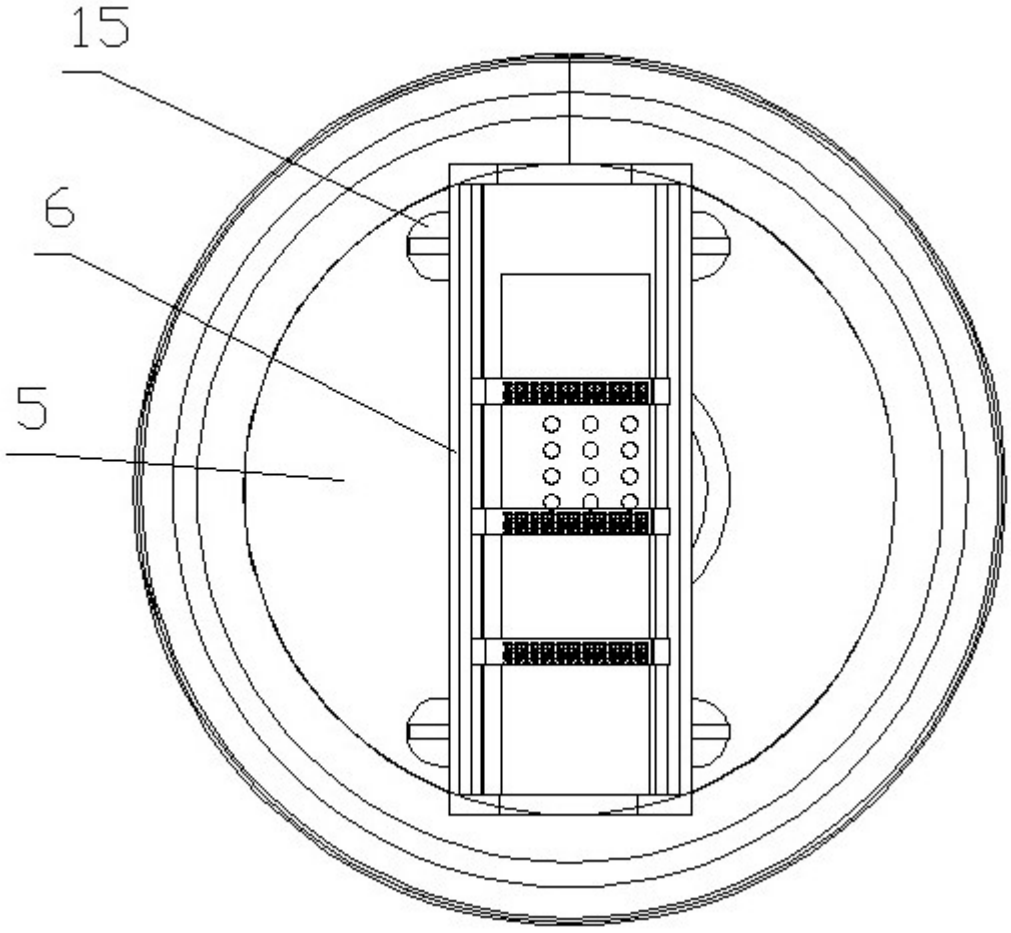

图 2

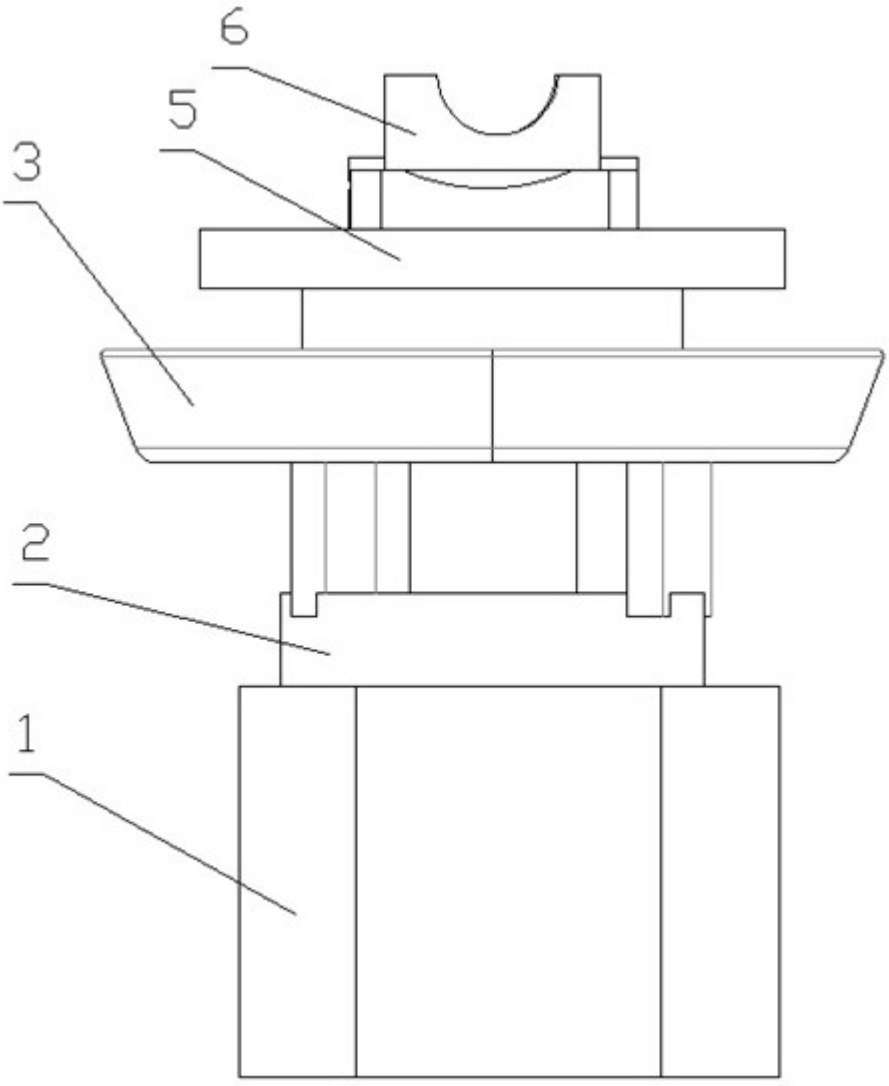

图 3

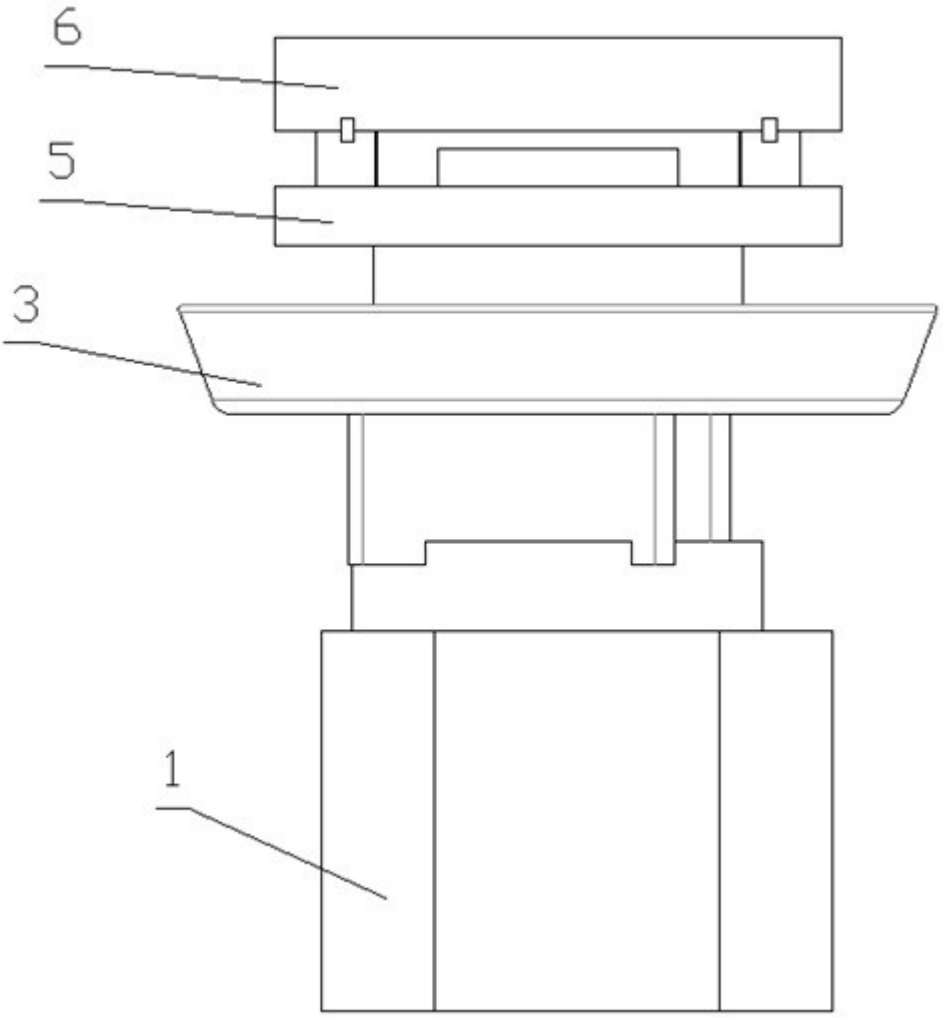

图 4