(19)中华人民共和国国家知识产权局

(12)实用新型专利

(10)授权公告号 CN 210096516 U
(45)授权公告日 2020.02.21

(21)申请号 201920513022.6

(22)申请日 2019.04.16

(73)专利权人 武汉市中心医院
地址 430010 湖北省武汉市江岸区胜利街26号

(72)发明人 罗苑方 吴婷婷

(74)专利代理机构 南昌大牛专利代理事务所（普通合伙）36135
代理人 喻莎

(51)Int.Cl.
A61M 3/02(2006.01)
A61H 33/06(2006.01)
A61M 37/00(2006.01)

权利要求书1页 说明书3页 附图1页

(54)实用新型名称

一种泌尿外科用的冲洗装置

(57)摘要

本实用新型公开了一种泌尿外科用的冲洗装置，包括底座，所述底座的内部分别开设有药液腔、集液腔和安装腔，所述药液腔的底部固定安装有电加热板，所述电加热板的内部埋设有热敏电阻，所述底座的一组侧面的底部固定连接有L型结构的加药管，所述加药管的底端管口与药液腔的内部连通，所述加药管的顶端管口螺纹连接有管盖，所述安装腔的内部固定安装有药泵，所述药泵的第一接口与第二通液管的一端固定连接，所述第二通液管的另一端穿过安装腔的底面延伸至药液腔的底部，所述药泵的第二接口与第一通液管的一端固定连接。该泌尿外科用的冲洗装置，具有安全性高、舒适度高等优点，可以普遍推广使用。

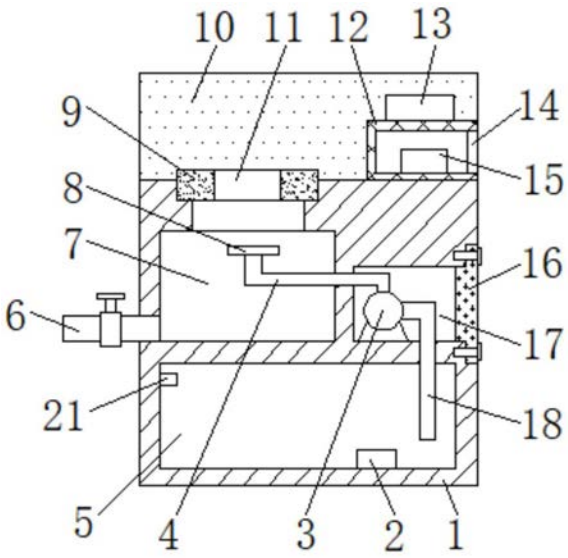

CN 210096516 U

1.一种泌尿外科用的冲洗装置,包括底座(1),其特征在于:所述底座(1)的内部分别开设有药液腔(5)、集液腔(7)和安装腔(17),所述药液腔(5)的底部固定安装有电加热板(2),所述电加热板(2)的内部埋设有热敏电阻,所述底座(1)的一组侧面的底部固定连接有L型结构的加药管(19),所述加药管(19)的底端管口与药液腔(5)的内部连通,所述加药管(19)的顶端管口螺纹连接有管盖(20),所述安装腔(17)的内部固定安装有药泵(3),所述药泵(3)的第一接口与第二通液管(18)的一端固定连接,所述第二通液管(18)的另一端穿过安装腔(17)的底面延伸至药液腔(5)的底部,所述药泵(3)的第二接口与第一通液管(4)的一端固定连接,所述第一通液管(4)的另一端穿过安装腔(17)的左侧面延伸至集液腔(7)内,所述第一通液管(4)位于集液腔(7)内的一端固定安装有喷头(8),所述底座(1)的左侧面的中部固定连接有排液管(6),所述排液管(6)的右端与集液腔(7)的底部连通,所述排液管(6)上固定安装有水阀;

所述底座(1)的上表面开设有圆柱槽,且圆柱槽内设置有坐垫(9),所述坐垫(9)设置有贯穿其上、下表面的熏蒸孔(11),所述圆柱槽的底面开设有与集液腔(7)的顶端连通的圆柱孔,所述底座(1)的上表面的一侧固定安装有靠背板(10),所述底座(1)的上表面还固定安装有防护箱(12),所述防护箱(12)的内部设置有蓄电池(15),所述防护箱(12)的右侧面铰接有箱门(14),所述防护箱(12)的上表面固定安装有温控器(13),所述药液腔(5)的左侧面的顶部还固定安装有温度传感器(21),所述温度传感器(21)、电加热板(2)分别与温控器(13)耦接,所述温控器(13)通过导线与蓄电池(15)电性连接。

2.根据权利要求1所述的一种泌尿外科用的冲洗装置,其特征在于:所述集液腔(7)和安装腔(17)均位于药液腔(5)的上方,所述集液腔(7)位于安装腔(17)的左侧。

3.根据权利要求1所述的一种泌尿外科用的冲洗装置,其特征在于:所述安装腔(17)于底座(1)的右侧面的中部开设有矩形开口,所述底座(1)的右侧面的中部通过螺栓固定安装有用于对矩形开口进行密封的密封板(16)。

4.根据权利要求1所述的一种泌尿外科用的冲洗装置,其特征在于:所述坐垫(9)为圆柱结构,所述坐垫(9)的上表面的直径大于圆柱孔的内径,所述熏蒸孔(11)的内径小于圆柱孔的内径。

5.根据权利要求1所述的一种泌尿外科用的冲洗装置,其特征在于:所述喷头(8)的喷淋孔朝向熏蒸孔(11),所述喷头(8)的喷液方向为竖直向上。

一种泌尿外科用的冲洗装置

技术领域

[0001] 本实用新型涉及医疗器械技术领域，具体来说涉及一种泌尿外科用的冲洗装置。

背景技术

[0002] 在泌尿外科，患有泌尿系统疾病的患者，有时需要进行手术，患者在手术前及手术后均需要采用药熏和药液冲洗的方法对患处进行清洗杀菌消炎。

[0003] 现有的泌尿外科护理用冲洗器将药液熏蒸与冲洗集成一体，但是在使用过程中，患者冲洗使用过的废液会流入药液桶，对药液桶内的药液造成污染，从而导致在之后的清洗及熏蒸的治疗过程中，患者的患处极易受到二次感染。

[0004] 可见，现有技术中存在的上述问题，亟待改进。

[0005] 技术方案

[0006] 鉴于现有技术存在的上述问题，本实用新型的一方面目的在于提供一种泌尿外科用的冲洗装置。

[0007] 为了实现上述目的，本实用新型提供的一种泌尿外科用的冲洗装置，包括底座，所述底座的内部分别开设有药液腔、集液腔和安装腔，所述药液腔的底部固定安装有电加热板，所述电加热板的内部埋设有热敏电阻，所述底座的一组侧面的底部固定连接有L型结构的加药管，所述加药管的底端管口与药液腔的内部连通，所述加药管的顶端管口螺纹连接有管盖，所述安装腔的内部固定安装有药泵，所述药泵的第一接口与第二通液管的一端固定连接，所述第二通液管的另一端穿过安装腔的底面延伸至药液腔的底部，所述药泵的第二接口与第一通液管的一端固定连接，所述第一通液管的另一端穿过安装腔的左侧面延伸至集液腔内，所述第一通液管位于集液腔内的一端固定安装有喷头，所述底座的左侧面的中部固定连接有排液管，所述排液管的右端与集液腔的底部连通，所述排液管上固定安装有水阀；

[0008] 所述底座的上表面开设有圆柱槽，且圆柱槽内设置有坐垫，所述坐垫设置有贯穿其上、下表面的熏蒸孔，所述圆柱槽的底面开设有与集液腔的顶端连通的圆柱孔，所述底座的上表面的一侧固定安装有靠背板，所述底座的上表面还固定安装有防护箱，所述防护箱的内部设置有蓄电池，所述防护箱的右侧面铰接有箱门，所述防护箱的上表面固定安装有温控器，所述药液腔的左侧面的顶部还固定安装有温度传感器，所述温度传感器、电加热板分别与温控器耦接，所述温控器通过导线与蓄电池电性连接。

[0009] 作为优选，所述集液腔和安装腔均位于药液腔的上方，所述集液腔位于安装腔的左侧。

[0010] 作为优选，所述安装腔于底座的右侧面的中部开设有矩形开口，所述底座的右侧面的中部通过螺栓固定安装有用于对矩形开口进行密封的密封板。

[0011] 作为优选，所述坐垫为圆柱结构，所述坐垫的上表面的直径大于圆柱孔的内径，所述熏蒸孔的内径小于圆柱孔的内径。

[0012] 作为优选，所述喷头的喷淋孔朝向熏蒸孔，所述喷头的喷液方向为竖直向上。

[0013] 与现有技术相比较，本实用新型提供的泌尿外科用的冲洗装置，底座的内部分别开设有药液腔、集液腔和安装腔，通过安装腔内的药泵将安装腔内的药液输送至集液腔内的喷头，通过喷头对坐在坐垫上的人体进行冲洗，坐垫上的熏蒸孔便于药液向上喷洒，清洗后的废液会直接下落至集液腔内并被集液腔收集，避免废液进入药液腔内而污染药液腔内的药液，防止患者的患处受到二次感染，增强了安全性；通过温度传感器检测药液腔内的药液的温度，通过温控器对电加热板的工作状态进行控制，使得药液腔内的药液的温度贴近人体正常温度，增加了舒适度。

[0014] 应当理解，前面的一般描述和以下详细更宽描述都仅是示例性和说明性的，而不是用于限制本公开。

[0015] 本申请文件提供本公开中描述的技术的各种实现或示例的概述，并不是所公开技术的全部范围或所有特征的全面公开。

附图说明

[0016] 图1为本实用新型的剖面视图；

[0017] 图2为本实用新型的底座的结构示意图。

[0018] 主要附图标记：

[0019] 1、底座；2、电加热板；3、药泵；4、第一通液管；5、药液腔；6、排液管；7、集液腔；8、喷头；9、坐垫；10、靠背板；11、熏蒸孔；12、防护箱；13、温控器；14、箱门；15、蓄电池；16、密封板；17、安装腔；18、第二通液管；19、加药管；20、管盖；21、温度传感器。

具体实施方式

[0020] 为了使得本公开实施例的目的、技术方案和优点更加清楚，下面将结合本公开实施例的附图，对本公开实施例的技术方案进行清楚、完整地描述。显然，所描述的实施例是本公开的一部分实施例，而不是全部的实施例。基于所描述的本公开的实施例，本领域普通技术人员在无需创造性劳动的前提下所获得的所有其他实施例，都属于本公开保护的范围。

[0021] 除非另外定义，本公开使用的技术术语或者科学术语应当为本公开所属领域内具有一般技能的人士所理解的通常意义。本公开中使用的“包括”或者“包含”等类似的词语意指出现该词前面的元件或者物件涵盖出现在该词后面列举的元件或者物件及其等同，而不排除其他元件或者物件。“连接”或者“相连”等类似的词语并非限定于物理的或者机械的连接，还可以包括电性的连接，不管是直接的还是间接的。“上”、“下”、“左”、“右”等仅用于表示相对位置关系，当被描述对象的绝对位置改变后，则该相对位置关系也可能相应地改变。

[0022] 为了保持本公开实施例的以下说明清楚且简明，本公开省略了已知功能和已知部件的详细说明。

[0023] 如图1和图2，本实用新型提供的一种泌尿外科用的冲洗装置，包括底座1，底座1的内部分别开设有药液腔5、集液腔7和安装腔17，集液腔7和安装腔17均位于药液腔5的上方，集液腔7位于安装腔17的左侧，药液腔5的储存有药液，药液腔5的底部固定安装有电加热板2，电加热板2的内部埋设有热敏电阻，电加热板2用于对药液腔5内的药液进行加热，底座1的一组侧面的底部固定连接有L型结构的加药管19，加药管19的底端管口与药液腔5的内部

连通，加药管19的顶端管口螺纹连接有管盖20，拧下管盖20，可通过加药管19向药液腔5内添加药液，安装腔17的内部固定安装有药泵3，药泵3的第一接口与第二通液管18的一端固定连接，第二通液管18的另一端穿过安装腔17的底面延伸至药液腔5的底部，药泵3的第二接口与第一通液管4的一端固定连接，第一通液管4的另一端穿过安装腔17的左侧面延伸至集液腔7内，第一通液管4位于集液腔7内的一端固定安装有喷头8，药泵3用于将药液腔5内的药液输送至喷头8，底座1的左侧面的中部固定连接有排液管6，排液管6的右端与集液腔7的底部连通，排液管6上固定安装有水阀，集液腔7用于收集清洗后的废液，打开水阀，可通过排液管6将集液腔7内的废液排出；

[0024] 底座1的上表面开设有圆柱槽，且圆柱槽内设置有坐垫9，坐垫9设置有贯穿其上、下表面的熏蒸孔11，喷头8的喷淋孔朝向熏蒸孔11，喷头8的喷液方向为竖直向上，熏蒸孔11便于喷头8喷出的药液向上喷洒，圆柱槽的底面开设有与集液腔7的顶端连通的圆柱孔，底座1的上表面的一侧固定安装有靠背板10，底座1的上表面还固定安装有防护箱12，防护箱12的内部设置有蓄电池15，防护箱12的右侧面铰接有箱门14，防护箱12的上表面固定安装有温控器13，药液腔5的左侧面的顶部还固定安装有温度传感器21，温度传感器21、电加热板2分别与温控器13耦接，温控器13通过导线与蓄电池15电性连接，蓄电池15用于对温控器13进行供电。

[0025] 如图1所示，安装腔17于底座1的右侧面的中部开设有矩形开口，底座1的右侧面的中部通过螺栓固定安装有用于对矩形开口进行密封的密封板16，拧下螺栓可将密封板16拆下，从而对安装腔17内的药泵3进行检修。

[0026] 如图1和图2所示，坐垫9为圆柱结构，坐垫9的上表面的直径大于圆柱孔的内径，熏蒸孔11的内径小于圆柱孔的内径，患者可坐在坐垫9上进行药液清洗。

[0027] 如图1和图2，在使用该泌尿外科用的冲洗装置时，对温控器13进行设置加热温度，通过温控器13对电加热板2的加热温度进行设定，使得电加热板2对药液腔5内的药液进行加热并使得药液进的温度贴近人体正常温度，从而增加舒适度，通过温度传感器21检测药液腔5内的药液的温度，温度传感器21将检测到的温度信息传输至温控器13，从而对药液腔5内的药液的温度进行实时监控，启动药泵3，药泵3将安装腔5内的药液输送至集液腔7内的喷头8，喷头8喷出药液对坐在坐垫9上的人体进行冲洗，清洗后的废液会直接下落至集液腔7内并被集液腔7收集，避免废液进入药液腔5内而污染药液腔5内的药液，防止患者的患处受到二次感染，增强了安全性。

[0028] 以上实施例仅为本实用新型的示例性实施例，不用于限制本实用新型，本实用新型的保护范围由权利要求书限定。本领域技术人员可以在本实用新型的实质和保护范围内，对本实用新型做出各种修改或等同替换，这种修改或等同替换也应视为落在本实用新型的保护范围内。

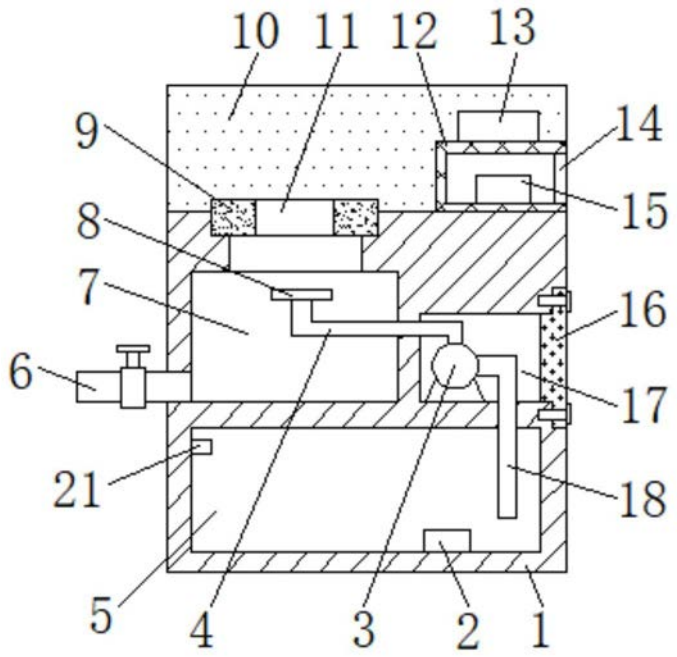

图1

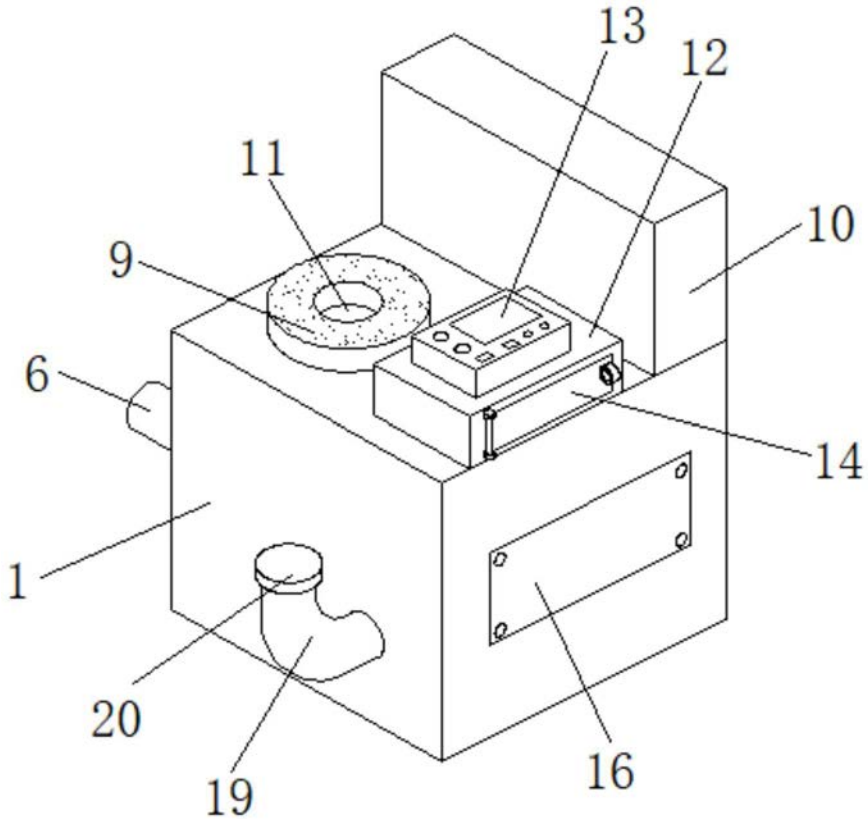

图2