(19)中华人民共和国国家知识产权局

(12)实用新型专利

(10)授权公告号 CN 216359246 U
(45)授权公告日 2022.04.22

(21)申请号 202123217934.5

(22)申请日 2021.12.18

(73)专利权人 东莞市平记玻璃制品有限公司
地址 523000 广东省东莞市樟木头镇裕丰社区裕兴街71-73号

(72)发明人 黄世平 孙尚海

(51)Int.Cl.
B08B 11/00(2006.01)
B08B 11/04(2006.01)
B08B 1/02(2006.01)
B08B 3/00(2006.01)
B08B 3/02(2006.01)
B65G 49/06(2006.01)
F26B 5/14(2006.01)
F26B 5/16(2006.01)

权利要求书2页 说明书7页 附图5页

(54)实用新型名称

一种用于镜片加工清洗装置

(57)摘要

本申请涉及清洗设备的领域，尤其是一种用于镜片加工清洗装置；其包括传送组件、清洁组件、冲洗组件、干燥组件和安装架；所述清洁组件用于清洗镜片表面的污渍和冲洗镜片带有的碎屑，所述冲洗组件用于清洗镜片表面带有的泡沫，所述干燥组件用于将镜片表面的水分擦除，传送组件用于将镜片自清洗组件的入口端传送干燥组件的出口端；所述传送组件、清洁组件、冲洗组件、干燥组件均安装于安装架；清洗镜片时，传送组件将镜片传送至清洁组件，清洁组件利用泡沫水将镜片冲洗，传送组件将镜片传送至冲洗组件，冲洗组件将镜片表面冲洗，传送组件将镜片传送至干燥组件，干燥组件将镜片表面的水分擦除；本申请具有清洗镜片的作用。

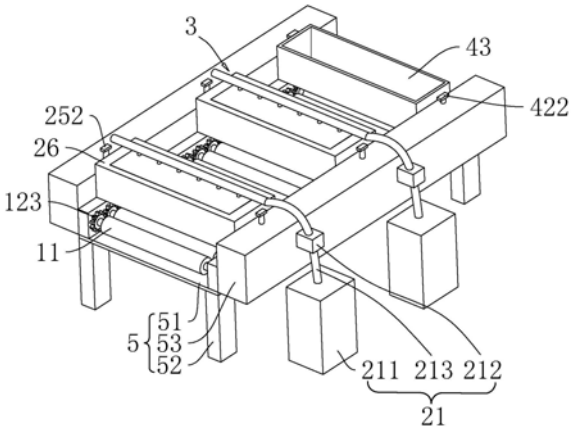

CN 216359246 U

1.一种用于镜片加工清洗装置,其特征在于:包括传送组件(1)、清洁组件(2)、冲洗组件(3)、干燥组件(4)和安装架(5);所述传送组件(1)、清洁组件(2)、冲洗组件(3)、干燥组件(4)均安装于安装架(5),所述安装架(5)架设于地面;所述冲洗组件(3)设置于清洁组件(2)靠近出口端的一侧,所述冲洗组件(3)设置于干燥组件(4)靠近入口端的一侧;所述传送组件(1)用于把镜片自清洗组件的入口端传送干燥组件(4)的出口端。

2.根据权利要求1所述的一种用于镜片加工清洗装置,其特征在于:所述传送组件(1)包括若干根传送辊(11)和传送驱动部件(12);若干根所述传送辊(11)均转动安装于安装架(5),所述传送驱动部件(12)用于驱动若干根传送辊(11)同步转动。

3.根据权利要求2所述的一种用于镜片加工清洗装置,其特征在于:所述传送驱动部件(12)包括传送驱动电机(121)、传送驱动轴(122)和若干个传送驱动齿轮(123);所述传送驱动电机(121)的输出端与传送驱动轴(122)连接,所述传送驱动轴(122)与其中一个传送驱动齿轮(123)固定连接;每一个所述传送驱动齿轮(123)对应一根传送辊(11),每一个所述传送驱动齿轮(123)均与其相邻的传送驱动齿轮(123)啮合传动连接。

4.根据权利要求2所述的一种用于镜片加工清洗装置,其特征在于:所述清洁组件(2)包括清洁喷液部件(21)、清洁刷洗部件(22)、清洁擦拭部件(23)和清洁驱动部件(24);所述清洁刷洗部件(22)、清洁擦拭部件(23)设置于传送辊(11)的上方,所述清洁喷液部件(21)设置于清洁刷洗部件(22)的上方;所述清洁驱动部件(24)用于驱动清洁刷洗部件(22)、清洁擦拭部件(23)工作。

5.根据权利要求4所述的一种用于镜片加工清洗装置,其特征在于:所述清洁刷洗部件(22)包括清洁刷洗辊(221)和清洁刷洗齿轮(222),所述清洁刷洗辊(221)的两端均设有辊轴,所述清洁刷洗辊(221)其中一端的辊轴与清洁刷洗齿轮(222)固定连接;所述清洁驱动部件(24)驱动清洁刷洗齿轮(222)转动。

6.根据权利要求5所述的一种用于镜片加工清洗装置,其特征在于:所述清洁擦拭部件(23)包括清洁擦拭辊(231)和清洁擦拭齿轮(232),所述清洁擦拭辊(231)的两端均设有辊轴,所述清洁擦拭辊(231)其中一端的辊轴与清洁擦拭齿轮(232)固定连接,所述清洁擦拭齿轮(232)与清洁刷洗齿轮(222)传动连接;所述清洁擦拭辊(231)设置于清洁刷洗辊(221)靠近冲洗组件(3)的一侧。

7.根据权利要求6所述的一种用于镜片加工清洗装置,其特征在于:所述清洁喷液部件(21)包括清洁水箱(211)、清洁水泵(212)、清洁喷液管(213)和清洁喷液头(214);所述清洁水泵(212)的输入端与清洁水箱(211)连通,所述清洁喷液管(213)的一端与清洁水泵(212)的输出端连通,所述清洁喷液管(213)与清洁喷液头(214)连通;所述清洁喷液头(214)设置于清洁刷洗辊(221)的上方。

8.根据权利要求6所述的一种用于镜片加工清洗装置,其特征在于:所述清洁组件(2)还包括两个清洁调节部件(25);两个所述清洁调节部件(25)对称设置于清洁刷洗部件(22)、清洁擦拭部件(23)的两端;所述清洁调节部件(25)均包括清洁安装箱(251)和清洁调节杆(252);所述清洁擦拭辊(231)的辊轴、清洁刷洗辊(221)的辊轴均与对应的清洁安装箱(251)转动连接;所述清洁安装箱(251)的上端设有螺纹孔,所述清洁调节杆(252)的外表面设有螺纹,所述清洁安装箱(251)的螺纹孔的孔壁与清洁调节杆(252)啮合;两个所述清洁安装箱(251)均滑动设置于安装架(5),两个所述清洁调节杆(252)均转动设置于安装架

(5)。

一种用于镜片加工清洗装置

技术领域

[0001] 本申请涉及清洗设备的领域，尤其是涉及一种用于镜片加工清洗装置。

背景技术

[0002] 镜片作为一种能够用于反射光线以展示画面的工具，在我们的生活中有着广泛的应用范围；汽车后视镜、梳妆镜、浴镜等种种产品都离不开镜片的使用。

[0003] 在镜片的工业化生产过程中，需要对镜片进行打磨；镜片经过打磨表面带有碎屑，且在转运镜片的过程中可能会有灰尘、油污等杂质附着于镜片的表面；工厂需要对加工完成的镜片进行清洗，相关技术中通常是人工对镜片进行清洗，效率较低。

实用新型内容

[0004] 为了提高镜片的清洗效率，本申请提供一种用于镜片加工清洗装置。

[0005] 本申请提供的一种用于镜片加工清洗装置采用如下的技术方案：

[0006] 一种用于镜片加工清洗装置，包括传送组件、清洁组件、冲洗组件、干燥组件和安装架；所述传送组件、清洁组件、冲洗组件、干燥组件均安装于安装架，所述安装架架设于地面；所述冲洗组件设置于清洁组件靠近出口端的一侧，所述冲洗组件设置于干燥组件靠近入口端的一侧；所述传送组件用于把镜片自清洗组件的入口端传送干燥组件的出口端。

[0007] 通过采用上述技术方案，加工完成的镜片被传送组件传送至清洁组件，清洁组件利用泡沫水将镜片清洗；传送组件将经过泡沫水清洗的镜片传送至冲洗组件，冲洗组件利用清水将镜片清洗；传送组件将经过清水清洗的镜片传送至干燥组件，干燥组件将镜片表面的水分擦除，此时镜片的擦洗工作完成；传送组件、清洁组件、冲洗组件、干燥组件配合将镜片清洗，减少了人工清洗镜片的步骤，达到了提高镜片的清洗效率的效果。

[0008] 可选的，所述传送组件包括若干根传送辊和传送驱动部件；若干根所述传送辊均转动安装于安装架，所述传送驱动部件用于驱动若干根传送辊同步转动。

[0009] 通过采用上述技术方案，传送驱动部件驱动传送辊转动，传送辊与镜片的抵接面产生摩擦的动作，摩擦力推动镜片移动，起到了传送镜片的作用。

[0010] 可选的，所述传送驱动部件包括传送驱动电机、传送驱动轴和若干个传送驱动齿轮；所述传送驱动电机的输出端与传送驱动轴连接，所述传送驱动轴与其中一个传送驱动齿轮固定连接；每一个所述传送驱动齿轮对应一根传送辊，每一个所述传送驱动齿轮均与其相邻的传送驱动齿轮啮合传动连接。

[0011] 通过采用上述技术方案，传送驱动电机驱动传送驱动轴转动，传送驱动轴带动与其固定连接的传送驱动齿轮转动，该传送驱动齿轮带动其余传送驱动齿轮同步转动；由于每一个传送驱动齿轮对应一根传送辊，则所有传送辊均同步转动；设置同步转动的传送辊，使得镜片的移动速度固定，便于使用者控制镜片的清洗时间。

[0012] 可选的，所述清洁组件包括清洁喷液部件、清洁刷洗部件、清洁擦拭部件和清洁驱动部件；所述清洁刷洗部件、清洁擦拭部件设置于传送辊的上方，所述清洁喷液部件设置于

清洁刷洗部件的上方;所述清洁驱动部件用于驱动清洁刷洗部件、清洁擦拭部件工作。

[0013] 通过采用上述技术方案,清洗组件清洗镜片时,清洁喷液部件喷出泡沫水,清洁刷洗部件刷洗镜片的表面;镜片被刷洗后,清洁擦拭部件擦拭镜片的表面;镜片被擦拭后,清洁组件工作完成。

[0014] 可选的,所述清洁刷洗部件包括清洁刷洗辊和清洁刷洗齿轮,所述清洁刷洗辊的两端均设有辊轴,所述清洁刷洗辊其中一端的辊轴与清洁刷洗齿轮固定连接;所述清洁驱动部件驱动清洁刷洗齿轮转动。

[0015] 通过采用上述技术方案,清洁驱动部件驱动清洁刷洗齿轮转动,由于清洁刷洗齿轮与清洁刷洗辊其中一端的辊轴固定连接,则清洁刷洗齿轮带动清洁刷洗辊转动;清洁刷洗辊转动的过程中,清洁刷洗辊的外表面刷洗镜片。

[0016] 可选的,所述清洁擦拭部件包括清洁擦拭辊和清洁擦拭齿轮,所述清洁擦拭辊的两端均设有辊轴,所述清洁擦拭辊其中一端的辊轴与清洁擦拭齿轮固定连接,所述清洁擦拭齿轮与清洁刷洗齿轮传动连接;所述清洁擦拭辊设置于清洁刷洗辊靠近冲洗组件的一侧。

[0017] 通过采用上述技术方案,清洁刷洗齿轮转动带动清洁擦拭齿轮转动,由于清洁擦拭齿轮与清洁擦拭辊其中一端的辊轴固定连接,则清洁擦拭齿轮带动清洁擦拭辊转动;清洁擦拭辊转动的过程中,清洁擦拭辊擦拭镜片。

[0018] 可选的,所述清洁喷液部件包括清洁水箱、清洁水泵、清洁喷液管和清洁喷液头;所述清洁水泵的输入端与清洁水箱连通,所述清洁喷液管的一端与清洁水泵的输出端连通,所述清洁喷液管与清洁喷液头连通;所述清洁喷液头设置于清洁刷洗辊的上方。

[0019] 通过采用上述技术方案,清洁水箱内存有泡沫水,清洁水泵将清洁水箱内的泡沫水抽取至清洁喷液管,清洁喷液管内部的水自清洁喷液头喷出;清洁喷液管将泡沫水喷洒至清洁刷洗辊。

[0020] 可选的,所述清洁组件还包括两个清洁调节部件;两个所述清洁调节部件对称设置于清洁刷洗部件、清洁擦拭部件的两端;所述清洁调节部件均包括清洁安装箱和清洁调节杆;所述清洁擦拭辊的辊轴、清洁刷洗辊的辊轴均与对应的清洁安装箱转动连接;所述清洁安装箱的上端设有螺纹孔,所述清洁调节杆的外表面设有螺纹,所述清洁安装箱的螺纹孔的孔壁与清洁调节杆啮合;两个所述清洁安装箱均滑动设置于安装架,两个所述清洁调节杆均转动设置于安装架。

[0021] 通过采用上述技术方案,扭动清洁调节杆,清洁调节杆转动,由于清洁安装箱的螺纹孔的孔壁与清洁调节杆啮合,则清洁调节杆转动的动作转化为清洁安装箱沿着清洁调节杆的长度方向移动的动作,起到了调节清洁安装箱的高度的作用;由于清洁擦拭辊的辊轴、清洁刷洗辊的辊轴均与对应的清洁安装箱连接,则清洁安装箱移动带动清洁擦拭辊、清洁刷洗辊同时移动,进而起到了调节清洁擦拭辊、清洁刷洗辊的高度的作用,达到了调节清洁擦拭辊、清洁刷洗辊与传送辊之间的间距的效果;进而达到了适应不同的镜片的厚度的效果。

[0022] 综上所述,本申请包括以下至少一种有益技术效果:

[0023] 1、加工完成的镜片被传送组件传送至清洁组件,清洁组件利用泡沫水将镜片清洗;传送组件将经过泡沫水清洗的镜片传送至冲洗组件,冲洗组件利用清水将镜片清洗;传

送组件将经过清水清洗的镜片传送至干燥组件，干燥组件将镜片表面的水分擦除，此时镜片的擦洗工作完成；传送组件、清洁组件、冲洗组件、干燥组件配合将镜片清洗，减少了人工清洗镜片的步骤，达到了提高镜片的清洗效率的效果；

[0024] 2、传送驱动部件驱动传送辊转动，传送辊与镜片的抵接面产生摩擦的动作，摩擦力推动镜片移动，起到了传送镜片的作用；

[0025] 3、清洗组件清洗镜片时，清洁喷液部件喷出泡沫水，清洁刷洗部件刷洗镜片的表面；镜片被刷洗后，清洁擦拭部件擦拭镜片的表面；镜片被擦拭后，清洁组件工作完成。

附图说明

[0026] 图1是本申请实施例1的整体结构示意图。

[0027] 图2是本申请实施例1的部分组件的结构示意图。

[0028] 图3是本申请实施例1所述的清洁刷洗部件处的示意图。

[0029] 图4是本申请实施例1所述的干燥擦拭部件处的示意图。

[0030] 图5是本申请实施例2所述的干燥擦拭部件处的示意图。

[0031] 附图标记说明：

[0032] 1、传送组件；11、传送辊；12、传送驱动部件；121、传送驱动电机；122、传送驱动轴；123、传送驱动齿轮；2、清洁组件；21、清洁喷液部件；211、清洁水箱；212、清洁水泵；213、清洁喷液管；214、清洁喷液头；22、清洁刷洗部件；221、清洁刷洗辊；222、清洁刷洗齿轮；23、清洁擦拭部件；231、清洁擦拭辊；232、清洁擦拭齿轮；24、清洁驱动部件；25、清洁调节部件；251、清洁安装箱；252、清洁调节杆；26、清洁封闭箱；3、冲洗组件；4、干燥组件；41、干燥擦拭部件；411、干燥擦拭辊；412、干燥驱动电机；413、干燥擦拭齿轮；42、干燥调节部件；421、干燥调节箱；422、干燥调节杆；43、干燥封闭框；5、安装架；51、安装底座；52、支撑腿；53、安装侧箱；6、移动道。

具体实施方式

[0033] 以下结合附图1-5对本申请作进一步详细说明。

[0034] 本申请实施例公开一种用于镜片加工清洗装置。

[0035] 实施例1。

[0036] 参照图1和图2，一种用于镜片加工清洗装置，包括传送组件1、清洁组件2、冲洗组件3、干燥组件4和安装架5；传送组件1、清洁组件2、冲洗组件3、干燥组件4均安装于安装架5，安装架5架设于地面。冲洗组件3设置于清洁组件2靠近出口端的一侧，冲洗组件3设置于干燥组件4靠近入口端的一侧；传送组件1用于把镜片自清洗组件的入口端传送干燥组件4的出口端。

[0037] 加工完成的镜片被传送组件1传送至清洁组件2，清洁组件2利用泡沫水将镜片清洗；传送组件1将经过泡沫水清洗的镜片传送至冲洗组件3，冲洗组件3利用清水将镜片清洗；传送组件1将经过清水清洗的镜片传送至干燥组件4，干燥组件4将镜片表面的水分擦除，此时镜片的擦洗工作完成；传送组件1、清洁组件2、冲洗组件3、干燥组件4配合将镜片清洗，减少了人工清洗镜片的步骤，达到了提高镜片的清洗效率的效果。

[0038] 参照图1和图2，传送组件1包括若干根传送辊11和传送驱动部件12；若干根传送辊

11均转动安装于安装架5,传送驱动部件12用于驱动若干根传送辊11同步转动。

[0039] 具体地,传送辊11可选但不限于选用橡胶辊。

[0040] 传送驱动部件12驱动传送辊11转动,传送辊11与镜片的抵接面产生摩擦的动作,摩擦力推动镜片移动,起到了传送镜片的作用。

[0041] 参照图1和图2,传送驱动部件12包括传送驱动电机121、传送驱动轴122和若干个传送驱动齿轮123;传送驱动电机121的输出端与传送驱动轴122连接,传送驱动轴122与其中一个传送驱动齿轮123固定连接;每一个传送驱动齿轮123对应一根传送辊11,每个传送驱动齿轮123均与对应的传送辊11固定连接;每一个传送驱动齿轮123均与其相邻的传送驱动齿轮123啮合传动连接。

[0042] 传送驱动电机121驱动传送驱动轴122转动,传送驱动轴122带动与其固定连接的传送驱动齿轮123转动,该传送驱动齿轮123带动其余传送驱动齿轮123同步转动;由于每一个传送驱动齿轮123对应一根传送辊11,则所有传送辊11均同步转动;设置同步转动的传送辊11,使得镜片的移动速度固定,便于使用者控制镜片的清洗时间。

[0043] 具体地,传送驱动电机121可选但不限于伺服电机、三相异步电机等。

[0044] 参照图2和图3,清洁组件2包括清洁喷液部件21、清洁刷洗部件22、清洁擦拭部件23和清洁驱动部件24;清洁刷洗部件22、清洁擦拭部件23设置于传送辊11的上方,清洁喷液部件21设置于清洁刷洗部件22的上方;清洁驱动部件24用于驱动清洁刷洗部件22、清洁擦拭部件23工作。

[0045] 清洗组件清洗镜片时,清洁喷液部件21喷出泡沫水,清洁刷洗部件22刷洗镜片的表面;镜片被刷洗后,清洁擦拭部件23擦拭镜片的表面;镜片被擦拭后,清洁组件2工作完成。

[0046] 参照图1和图2,具体地,清洁组件2还包括清洁封闭箱26,清洁封闭箱26将清洁喷液部件21、清洁刷洗部件22、清洁擦拭部件23笼罩,减少了清洗组件清洗镜片时泡沫水四溅的情况发生。

[0047] 具体地,泡沫水为洗洁精与清水混合而成的液体。

[0048] 参照图2和图3,清洁刷洗部件22包括清洁刷洗辊221和清洁刷洗齿轮222,清洁刷洗辊221的两端均设有辊轴,清洁刷洗辊221其中一端的辊轴与清洁刷洗齿轮222固定连接;清洁驱动部件24驱动清洁刷洗齿轮222转动。

[0049] 清洁驱动部件24驱动清洁刷洗齿轮222转动,由于清洁刷洗齿轮222与清洁刷洗辊221其中一端的辊轴固定连接,则清洁刷洗齿轮222带动清洁刷洗辊221转动;清洁刷洗辊221转动的过程中,清洁刷洗辊221的外表面刷洗镜片。

[0050] 具体地,清洁刷洗辊221的外表面包覆有毛刷层,毛刷层的刷毛可选但不限于尼龙刷丝、聚丙烯刷丝等。

[0051] 具体地,清洁驱动部件24选用电机。

[0052] 参照图2和图3,清洁擦拭部件23包括清洁擦拭辊231和清洁擦拭齿轮232,清洁擦拭辊231的两端均设有辊轴,清洁擦拭辊231其中一端的辊轴与清洁擦拭齿轮232固定连接,清洁擦拭齿轮232与清洁刷洗齿轮222传动连接;清洁擦拭辊231设置于清洁刷洗辊221靠近冲洗组件3的一侧。

[0053] 清洁刷洗齿轮222转动带动清洁擦拭齿轮232转动,由于清洁擦拭齿轮232与清洁

擦拭辊231其中一端的辊轴固定连接，则清洁擦拭齿轮232带动清洁擦拭辊231转动；清洁擦拭辊231转动的过程中，清洁擦拭辊231擦拭镜片。

[0054] 具体地，清洁擦拭辊231的外表面包覆有海绵层。

[0055] 更进一步地，清洁刷洗部件22、清洁擦拭部件23的数量均可设置若干组，并不局限于一组，多组清洁刷洗部件22的清洁刷洗辊221、清洁擦拭部件23的清洁擦拭辊231之间依靠齿轮进行传动。

[0056] 参照图2，清洁喷液部件21包括清洁水箱211、清洁水泵212、清洁喷液管213和清洁喷液头214；清洁水泵212的输入端与清洁水箱211连通，清洁喷液管213的一端与清洁水泵212的输出端连通，清洁喷液管213与清洁喷液头214连通；清洁喷液头214设置于清洁刷洗辊221的上方。

[0057] 清洁水箱211内存有泡沫水，清洁水泵212将清洁水箱211内的泡沫水抽取至清洁喷液管213，清洁喷液管213内部的水自清洁喷液头214喷出；清洁喷液管213将泡沫水喷洒至清洁刷洗辊221。

[0058] 参照图2，具体地，清洁喷液头214的数量可设置若干个，并不局限于一个；当设置若干个清洁喷液头214时，若干个清洁喷液头214均与清洁喷液管213连通；清洁喷液管213的上端设置于清洁刷洗辊221的上方，若干个清洁喷液头214均匀排布与清洁喷液管213的上方。

[0059] 参照图2，清洁组件2还包括两个清洁调节部件25；两个清洁调节部件25对称设置于清洁刷洗部件22、清洁擦拭部件23的两端；清洁调节部件25均包括清洁安装箱251和清洁调节杆252；清洁擦拭辊231的辊轴、清洁刷洗辊221的辊轴均与对应的清洁安装箱251转动连接；清洁安装箱251的上端设有螺纹孔，清洁调节杆252的外表面设有螺纹，清洁安装箱251的螺纹孔的孔壁与清洁调节杆252啮合；两个清洁安装箱251均滑动设置于安装架5，两个清洁调节杆252均转动设置于安装架5。

[0060] 具体地，在清洁驱动部件24选用电机时，其中一个清洁安装箱251设有转动座，电机的电机轴通过转动座与清洁安装箱251转动连接；且清洁刷洗齿轮222、清洁擦拭齿轮232均设置于清洁安装箱251的内部。

[0061] 扭动清洁调节杆252，清洁调节杆252转动，由于清洁安装箱251的螺纹孔的孔壁与清洁调节杆252啮合，则清洁调节杆252转动的动作转化为清洁安装箱251沿着清洁调节杆252的长度方向移动的动作，起到了调节清洁安装箱251的高度的作用。

[0062] 由于清洁擦拭辊231的辊轴、清洁刷洗辊221的辊轴均与对应的清洁安装箱251连接，则清洁安装箱251移动带动清洁擦拭辊231、清洁刷洗辊221同时移动，进而起到了调节清洁擦拭辊231、清洁刷洗辊221的高度的作用，达到了调节清洁擦拭辊231、清洁刷洗辊221与传送辊11之间的间距的效果；进而达到了适应不同的镜片的厚度的效果。

[0063] 参照图1，具体地，安装架5包括安装底座51、若干条支撑腿52和两个安装侧箱53；两个安装侧箱53对称设置于安装底座51的两侧，每一条支撑腿52的一端均与安装底座51连接，每一条支撑腿52的另一端均与地面抵接。

[0064] 清洁封闭箱26的两侧与对应的安装侧箱53连接，清洁封闭箱26设置于传送组件1的上方。

[0065] 参照图2，清洁擦拭辊231两端的辊轴、清洁刷洗辊221两端的辊轴贯穿对应端的安

装侧箱53;安装侧箱53设有若干个用于供清洁擦拭辊231的辊轴、清洁刷洗辊221的辊轴移动的移动道6。安装侧箱53设有转动座,清洁调节杆252通过转动座与安装侧箱53转动连接;清洁安装箱251设置于安装侧箱53的内部。

[0066] 传送辊11的两端与安装底座51的内部两侧相对应,传送辊11转动安装于安装底座51。

[0067] 冲洗组件3包括冲洗水箱,冲洗组件3与清洗组件的不同之处在于,冲洗水箱内存有清水;其余部件及配合关系与清洗组件相同,在此不再赘述。

[0068] 参照图2和图4,干燥组件4包括干燥擦拭部件41、干燥调节部件42和干燥封闭框43;镜片进入干燥组件4时,干燥封闭框43环设于干燥擦拭部件41的四周;干燥擦拭部件41设置于传送辊11的上方。

[0069] 干燥擦拭部件41将镜片表面的水分擦拭,干燥封闭框43减少了外界的水溅射至干燥擦拭部件41的情况发生。

[0070] 参照图2和图4,干燥擦拭部件41包括干燥擦拭辊411和干燥驱动电机412,干燥擦拭辊411的两端均设有辊轴,干燥驱动电机412的输出端与干燥擦拭辊411一端的辊轴固定连接。加热封闭框设有两个转动座,干燥擦拭辊411两端的辊轴均贯穿转动座与加热封闭框转动连接。

[0071] 擦拭镜片时,干燥驱动电机412驱动干燥擦拭辊411转动,干燥擦拭辊411与镜片滚动抵接,并将镜片表面的水分吸收。

[0072] 参照图2,干燥调节部件42包括干燥调节箱421和干燥调节杆422,干燥调节杆422的外表面设有外螺纹,干燥调节箱421设有螺纹孔,干燥调节箱421的螺纹孔的孔壁与干燥调节杆422啮合;干燥调节箱421滑动设置于安装架5,干燥调节杆422转动设置于安装架5。

[0073] 参照图2,具体地,共设有两组干燥调节部件42,两组干燥调节部件42对称设置于干燥擦拭辊411的两端,干燥擦拭辊411两端的辊轴均贯穿干燥调节箱421并与干燥调节箱421转动连接。

[0074] 参照图2,更进一步地,干燥擦拭辊411两端的辊轴贯穿对应端的安装侧箱53;安装侧箱53设有供干燥擦拭辊411的辊轴移动的移动道6。安装侧箱53设有转动座,干燥调节杆422通过转动座与安装侧箱53转动连接;干燥调节箱421设置于安装侧箱53的内部。

[0075] 扭动干燥调节杆422,干燥调节杆422转动,由于干燥调节箱421的螺纹孔的孔壁与干燥调节杆422啮合,则干燥调节杆422转动的动作转化为干燥调节箱421沿着干燥调节杆422的长度方向移动的动作,起到了调节干燥调节箱421的高度的作用。

[0076] 由于干燥擦拭辊411两端的辊轴均贯穿干燥调节箱421并与干燥调节箱421转动连接,则干燥调节箱421移动带动干燥擦拭辊411同时移动,进而起到了调节干燥擦拭辊411的高度的作用,达到了调节干燥擦拭辊411与传送辊11之间的间距的效果;进而达到了适应不同的镜片的厚度的效果。

[0077] 本申请实施例1的实施原理为:加工完成的镜片被传送组件1传送至清洁组件2,清洁组件2利用泡沫水将镜片清洗;传送组件1将经过泡沫水清洗的镜片传送至冲洗组件3,冲洗组件3利用清水将镜片清洗;传送组件1将经过清水清洗的镜片传送至干燥组件4,干燥组件4将镜片表面的水分擦除,此时镜片的擦洗工作完成;传送组件1、清洁组件2、冲洗组件3、干燥组件4配合将镜片清洗,减少了人工清洗镜片的步骤,提高了镜片的清洗效率。

[0078] 实施例2。

[0079] 参照图5,本申请实施例与实施例1的不同之处在于:干燥擦拭部件41包括若干根干燥擦拭辊411和若干个干燥擦拭齿轮413,一根干燥擦拭辊411对应一个干燥擦拭齿轮413;干燥擦拭辊411其中一端的辊轴与其中一个干燥擦拭齿轮413固定连接;每个干燥擦拭齿轮413均与其相邻的干燥擦拭齿轮413啮合传动连接;干燥驱动电机412的输出端与其中一根干燥擦拭辊411的辊轴固定连接。

[0080] 实施例2的实施方式为:干燥驱动电机412驱动其中一根干燥擦拭辊411转动,该干燥擦拭辊411带动与其固定连接的干燥擦拭齿轮413转动。每个干燥擦拭齿轮413均与其相邻的干燥擦拭齿轮413啮合传动连接,则所有干燥擦拭齿轮413均同步转动。一根干燥擦拭辊411对应一个干燥擦拭齿轮413,则所有干燥擦拭辊411均同步转动。设置多根干燥擦拭辊411减少了镜片表面经过干燥后仍附着水分的情况发生。

[0081] 以上均为本申请的较佳实施例,并非依此限制本申请的保护范围,故:凡依本申请的结构、形状、原理所做的等效变化,均应涵盖于本申请的保护范围之内。

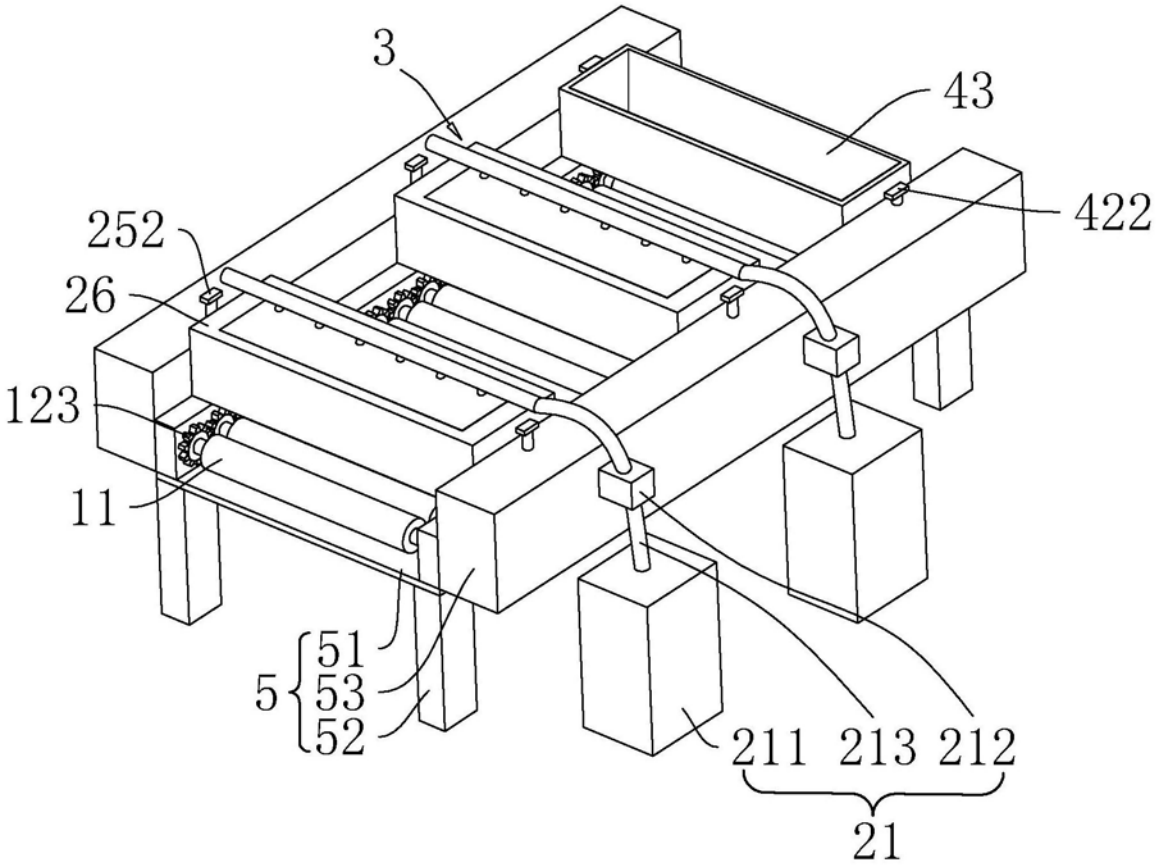

图1

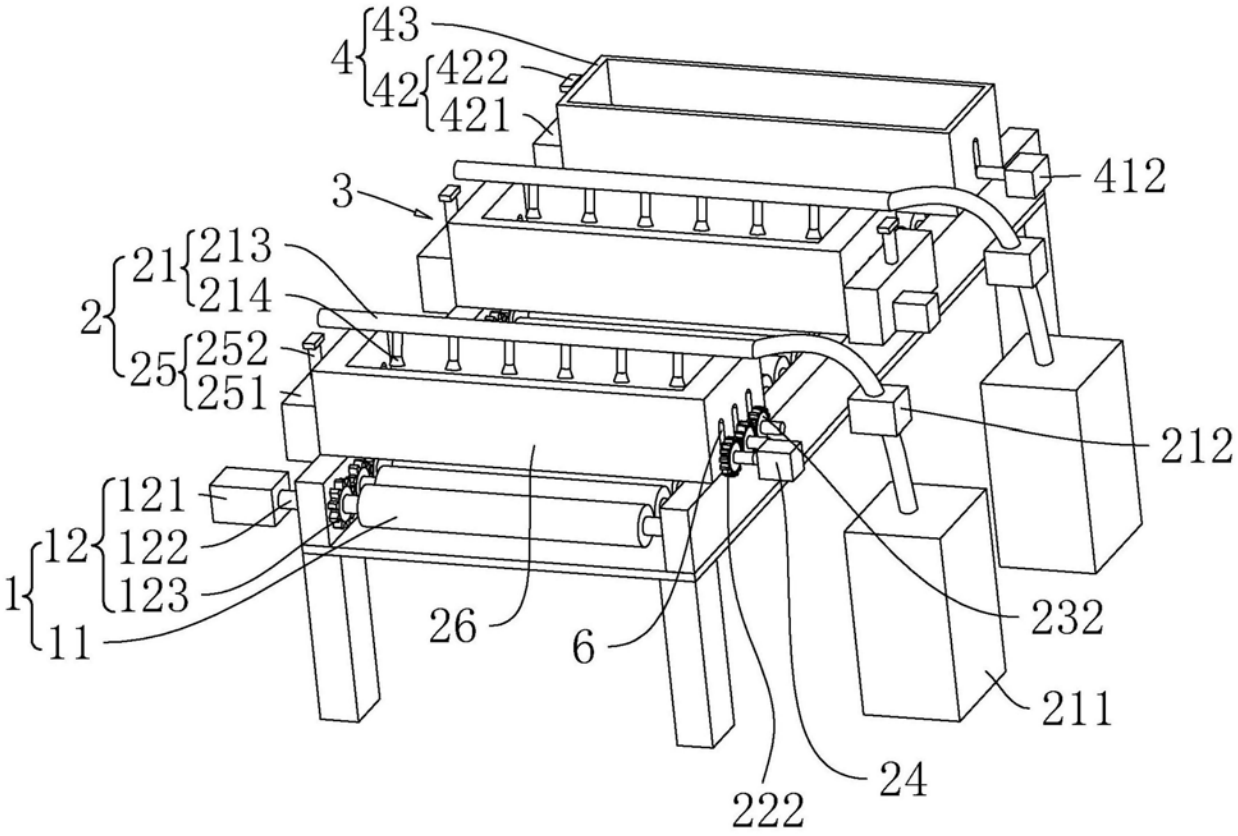
4
43
42
422
421
3
412
2
21
213
214
25
252
251
212
1
12
121
122
123
11
26
6
232
211
24
222

图2

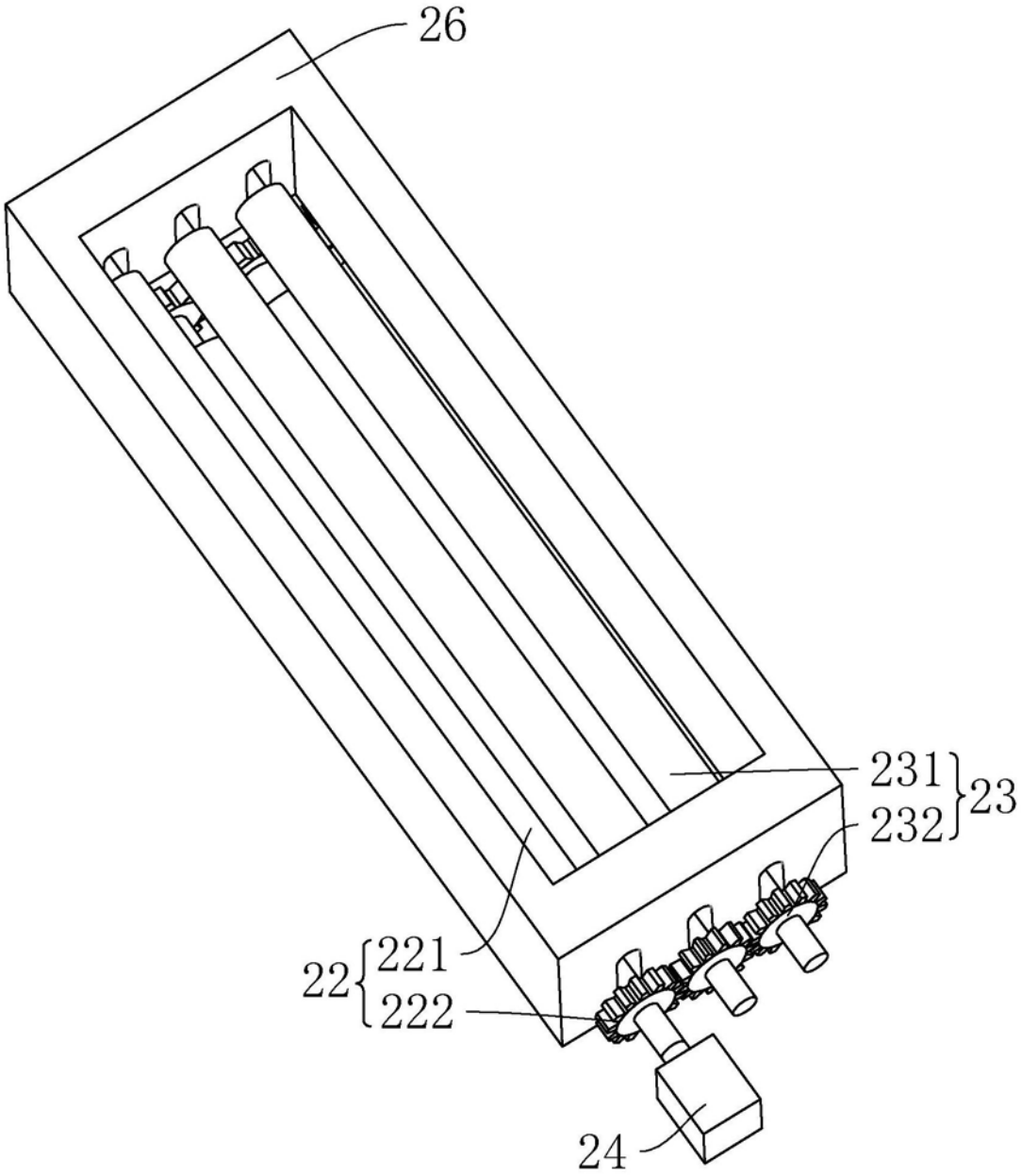

图3

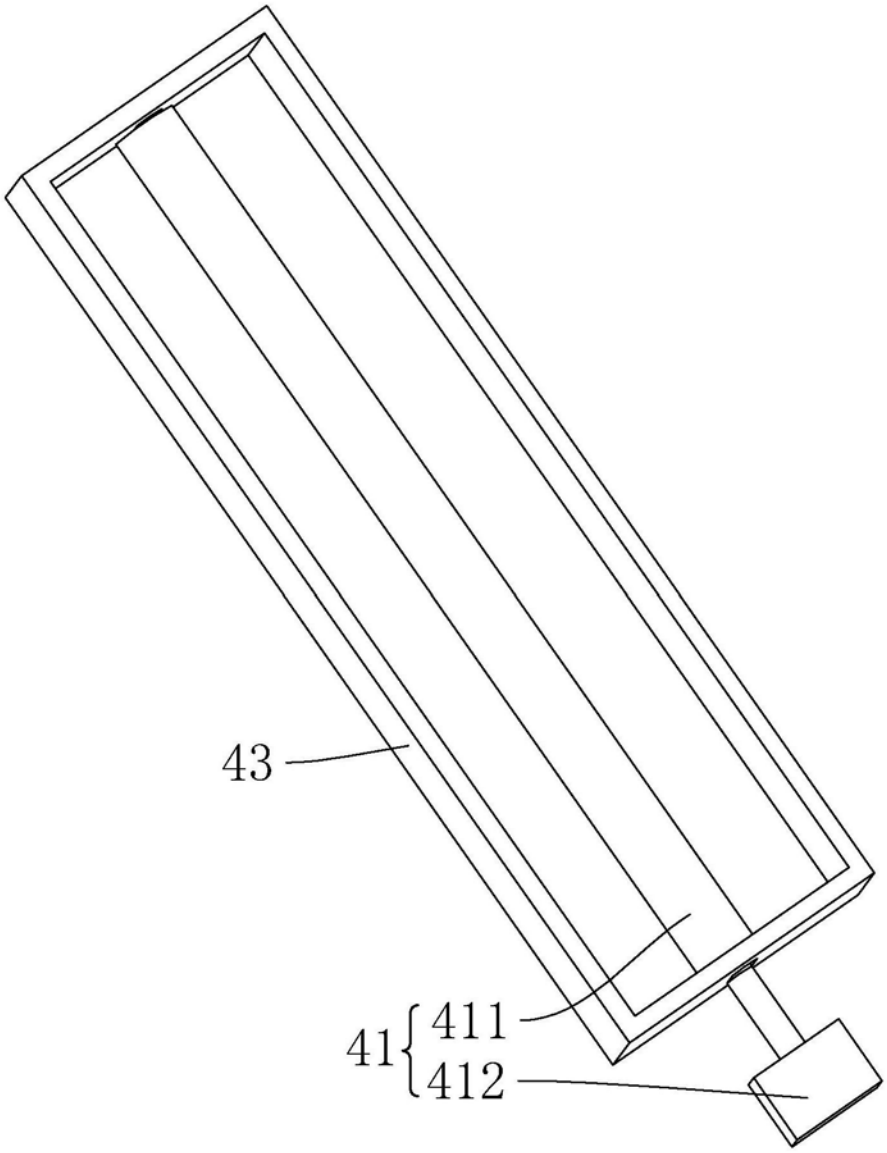

图4

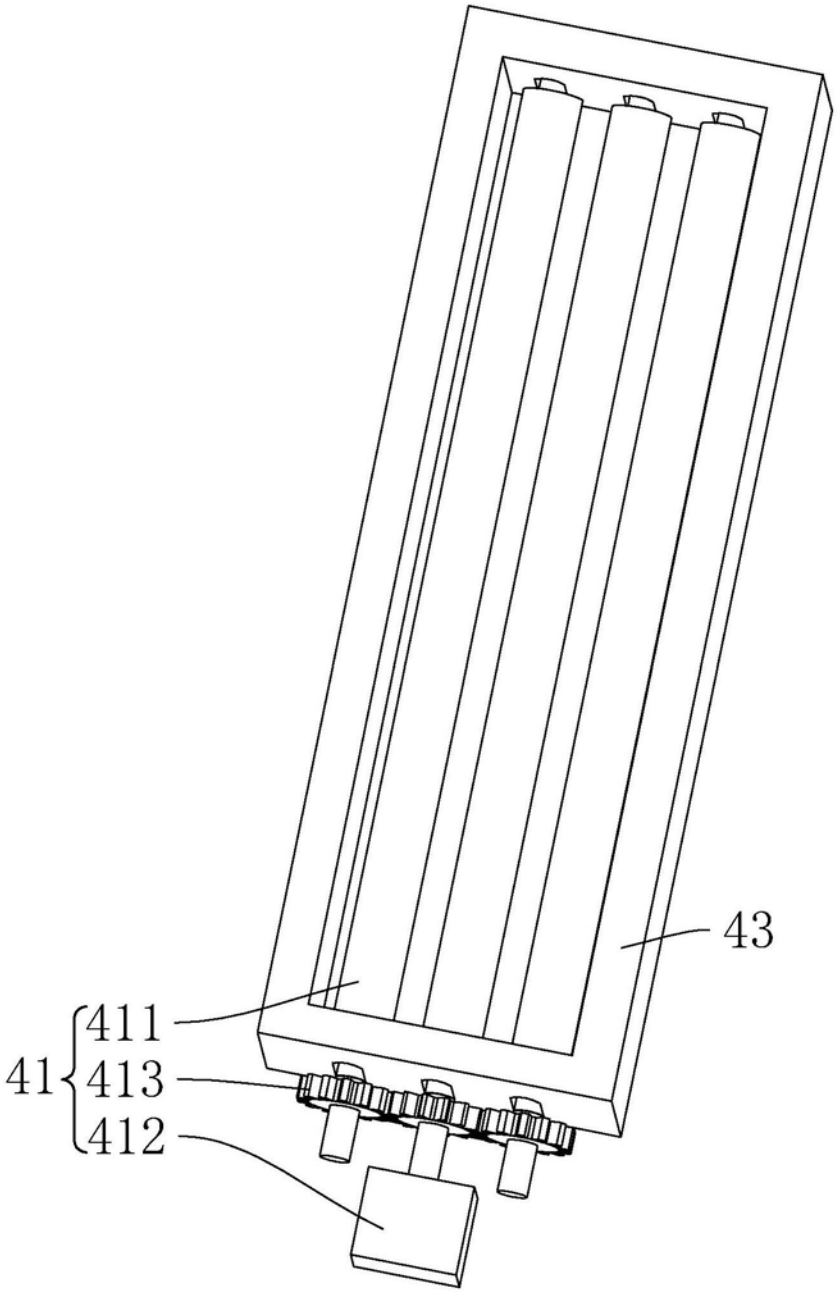

图5