(19)中华人民共和国国家知识产权局

(12)实用新型专利

(10)授权公告号 CN 202928284 U
(45)授权公告日 2013.05.08

(21)申请号 201220563682.3

(22)申请日 2012.10.31

(73)专利权人 中国热带农业科学院分析测试中心
地址 570000 海南省海口市海口市龙华区城西学院路4号

(72)发明人 周聪

(74)专利代理机构 海口翔翔专利事务有限公司 46001
代理人 莫臻

(51)Int.Cl.
F26B 5/16(2006.01)

权利要求书1页 说明书2页 附图1页

(54)实用新型名称

一种分体式化学实验干燥器

(57)摘要

本实用新型涉及一种分体式化学实验干燥器，包括上罐体和下罐体，所述上罐体采用直通式结构，上罐口设置罐盖，下罐口设置螺纹，罐体的下部设有一层多孔的圆垫片；所述下罐体的上罐口设有与上罐体的螺纹相匹配的螺纹，下罐体的底部固联基座。本实用新型结构简单，采用分体式罐体可解决现有干燥器搬运移动不便、干燥剂更换不方便的问题，操作方便，干燥效果良好。

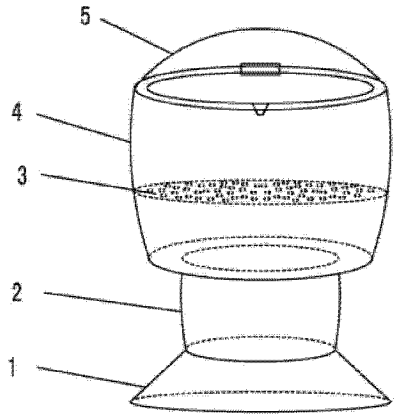

CN 202928284 U

1. 一种分体式化学实验干燥器，其特征在于：包括上罐体和下罐体，所述上罐体采用直通式结构，上罐口设置罐盖，下罐口设置螺纹，罐体的下部设有一层多孔的圆垫片；所述下罐体的上罐口设有与上罐体的螺纹相匹配的螺纹，下罐体的底部固联基座。

2. 根据权利要求 1 所述的干燥器，其特征在于：所述上罐体的上罐口与罐盖采用活页连接。

3. 根据权利要求 1 所述的干燥器，其特征在于：所述上罐体的罐盖的盖沿设有密封胶圈。

4. 根据权利要求 1 所述的干燥器，其特征在于：所述上罐体的罐盖上设有带小阀门的排气管。

一种分体式化学实验干燥器

技术领域

[0001] 本实用新型属化学实验仪器领域，具体是一种分体式化学实验干燥器。

背景技术

[0002] 干燥器是在化学实验中最常用的玻璃仪器之一，主要用于化学分析的恒重实验和用于化学试剂、标准物质、重要的防潮样品、小型设备（如相机镜头）等等的干燥存放。传统的玻璃干燥器为厚壁的玻璃缸容器，使用时在底部添加硅胶干燥剂。由于质量较重，而且底部的硅胶干燥剂取换不便，因此实际操作中出现搬运移动不便、干燥剂更换不及时的问题，大大影响了实验工作效率和分析质量。

实用新型内容

[0003] 本实用新型的目的是针对现有技术的不足而提供一种分体式化学实验干燥器，采用分体式罐体可解决现有干燥器搬运移动不便、干燥剂更换不方便的问题，操作方便，干燥效果良好。

[0004] 本实用新型所采用的技术方案：

[0005] 一种分体式化学实验干燥器，包括上罐体和下罐体，所述上罐体采用直通式结构，上罐口设置罐盖为进样口，下罐口设置螺纹，罐体的下部设有一层多孔的圆垫片，用以安置样品；所述下罐体的上罐口设有与上罐体的螺纹相匹配的螺纹，使上罐体和下罐体可通过螺纹旋紧密封连接，下罐体的底部固联基座，可使整体干燥器能平稳放置，下罐体用于盛装硅胶干燥剂。当需要干燥时，将硅胶干燥剂装入下罐体内，然后旋紧上罐体；将欲干燥的样品或试剂放入到上罐体内扣紧盖子，便完成了操作。

[0006] 所述上罐体的上罐口与罐盖采用活页连接。

[0007] 所述上罐体的罐盖的盖沿设有密封胶圈，有利于密封罐体。

[0008] 所述上罐体的罐盖上设有带小阀门的排气管，可排放上罐体中的热空气，有利于罐体内外空气压力的平衡。

[0009] 本实用新型结构简单，采用分体式罐体可解决现有干燥器搬运移动不便、干燥剂更换不方便的问题，操作方便，干燥效果良好。

附图说明

[0010] 图 1 是本实用新型的结构示意图。

[0011] 图中：1、基座；2、下罐体；3、圆垫片；4、上罐体；5、罐盖。

具体实施方式

[0012] 在途 1 所示的结构中，本实用新型包括上罐体 4 和下罐体 2，所述上罐体 4 采用直通式结构，上罐口通过活页安装罐盖 5，盖沿镶上密封胶圈，在活页正对面安装锁扣，以锁紧和密封罐体，下罐口设置螺纹，罐体的下部可装拆设有一层多孔的圆垫片 3，用以安置样品；

所述下罐体 2 的上罐口设有与上罐体的螺纹相匹配的螺纹，使上罐体 4 和下罐体 2 可通过螺纹旋紧密封连接，下罐体的底部固联基座 1，可使整体干燥器能平稳放置。当需要干燥时，将干燥剂装入下罐体 2 内，然后旋紧上罐体 4 ；将欲干燥的样品或试剂放入到上罐体 4 内并扣紧罐盖 5，即可达到干燥的目的。

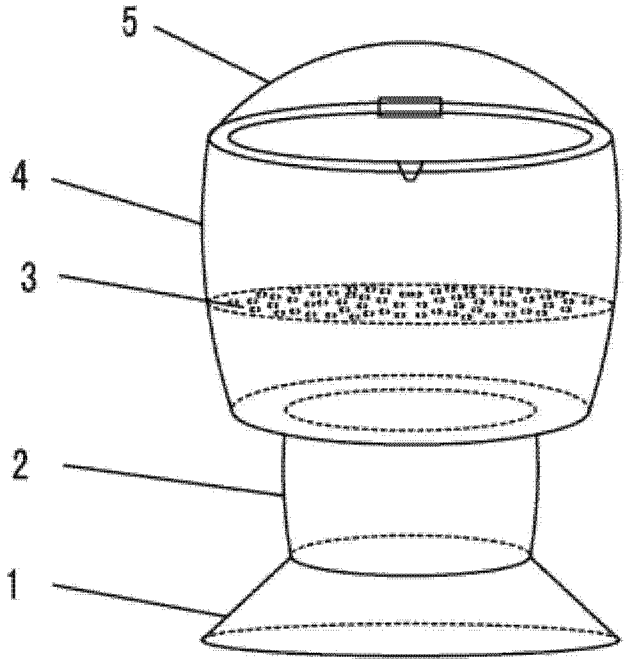

图 1