(19)中华人民共和国国家知识产权局

(12)发明专利申请

(10)申请公布号 CN 112647222 A
(43)申请公布日 2021.04.13

(21)申请号 202011320433.7

(22)申请日 2020.11.23

(71)申请人 常熟市正太纺织有限公司
地址 215500 江苏省苏州市常熟市沙家浜镇久隆路9号1幢

(72)发明人 李呈龙

(74)专利代理机构 宿迁市永泰睿博知识产权代理事务所(普通合伙) 32264
代理人 仓定平

(51)Int.Cl.
D06B 3/10(2006.01)
D06B 15/00(2006.01)
D06H 7/00(2006.01)
D06C 23/04(2006.01)

权利要求书2页 说明书6页 附图4页

(54)发明名称

一种防掉毛纤维材料的剪压花设备及其制造工艺

(57)摘要

本发明公开了一种防掉毛纤维材料的剪压花设备，包括底座，所述底座顶部设置有除静电箱体，所述除静电箱体外壁一侧设置有干燥机。本发明通过启动第一电机带动挤压板通过第一滑槽进行滑动对纤维材料进行固定，将除静电剂从进水口放进除静电箱体的内部，纤维材料充分浸泡，浸泡完毕后，第一电机对挤压板进行下降，从而使挤压板对纤维材料内部的水分进行挤压，打开出水口，使废水通过出水孔流出，将纤维材料转移至干燥机的内部，拉动置物架使置物架在第二滑槽内部滑动，调节完毕后，选择对应位置的固定卡块，使固定转盘与固定卡块固定，使干燥机对纤维材料进行烘干，从而进一步避免了在剪压花的图中发生静电造成成本浪费的问题。

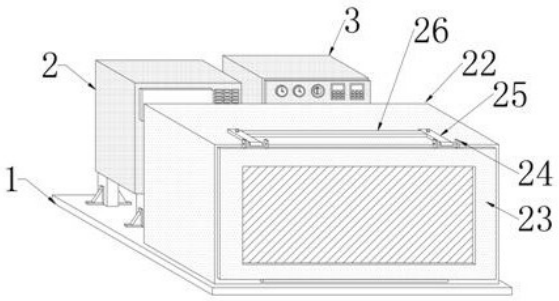

CN 112647222 A

1.一种防掉毛纤维材料的剪压花设备，包括底座(1)，其特征在于：所述底座(1)顶部设置有除静电箱体(2)，所述除静电箱体(2)外壁一侧设置有干燥机(3)，所述除静电箱体(2)和干燥机(3)与底座(1)之间均设置有三角支撑架(4)，所述三角支撑架(4)的数量设置有多个，多个所述三角支撑架(4)均与除静电箱体(2)和干燥机(3)的四角处固定连接，所述除静电箱体(2)和干燥机(3)外壁一侧均固定连接有可视板(5)，所述除静电箱体(2)内壁顶端与底端分别开设有进水口和出水口，所述除静电箱体(2)内壁固定连接有支撑板(6)，所述支撑板(6)顶部设置有转移板(7)，所述转移板(7)与支撑板(6)内部均贯穿有出水孔(8)，所述出水孔(8)的数量设置有多个，所述转移板(7)外壁两侧均固定连接有托架(9)，所述支撑板(6)顶部远离转移板(7)的两侧均设置有第一螺杆(10)，所述第一螺杆(10)与支撑板(6)连接处设置有第一轴承，所述第一螺杆(10)通过第一轴承与支撑板(6)转动连接，两个所述第一螺杆(10)顶部均固定连接有驱动轮(11)，两个所述驱动轮(11)之间传动连接有第一皮带(12)，一个所述驱动轮(11)顶部设置有第一电机(13)，且所述第一电机(13)输出端与驱动轮(11)相匹配，所述支撑板(6)顶部远离第一螺杆(10)的两侧均设置有固定板(14)，所述固定板(14)内部开设有第一滑槽(15)，所述第一滑槽(15)内部滑动连接有挤压板(16)，且所述挤压板(16)与第一螺杆(10)外壁螺纹连接，两个所述挤压板(16)之间固定连接，所述干燥机(3)内壁固定连接有第一隔板(17)，所述第一隔板(17)与干燥机(3)内壁均开设有第二滑槽(18)，所述第二滑槽(18)内部滑动连接有置物架(19)，所述置物架(19)底部一侧设置有固定转盘(20)，所述固定转盘(20)与置物架(19)连接处设置有第二轴承，所述固定转盘(20)通过第二轴承与置物架(19)转动连接，所述干燥机(3)内壁一侧固定连接有固定卡块(21)，所述固定卡块(21)与固定转盘(20)扣合连接，所述固定卡块(21)的数量均设置有三组，每组所述固定卡块(21)的数量设置有三个，所述置物架(19)的数量设置有三个，一个所述置物架(19)与一组所述固定卡块(21)之间相对应；

另包括防掉毛纤维材料剪压花的制造工艺，具体步骤如下：

S1、将转移板(7)放置于支撑板(6)的顶部，将需要进行处理的纤维材料放置于转移板(7)的顶部，启动第一电机(13)，使第一电机(13)带动两个驱动轮(11)在第一皮带(12)的作用下统一转动，从而带动第一螺杆(10)通过第一轴承进行转动，转动的同时带动挤压板(16)通过第一滑槽(15)进行滑动对纤维材料进行固定，将除静电剂从进水口放进除静电箱体(2)的内部，使纤维材料充分浸泡，浸泡完毕后，启动第一电机(13)对挤压板(16)进行下降，从而使挤压板(16)对纤维材料内部的水分进行挤压，打开出水口，使废水通过出水孔(8)流出；

S2、将纤维材料转移至干燥机(3)的内部，根据纤维材料的体积进行内部置物空间的调节，拉动置物架(19)使置物架(19)在第二滑槽(18)内部滑动，调节完毕后，选择对应位置的固定卡块(21)，通过第二轴承转动固定转盘(20)，使固定转盘(20)与固定卡块(21)固定，进一步固定置物架(19)的位置，使干燥机(3)对纤维材料进行烘干，从而进一步避免了在剪压花的图中发生静电造成成本浪费的问题；

S3、通过活动轴(24)转动活动卡板(25)，脱离对防护盖板(23)的固定，进一步将纤维材料放置于加工板(30)的顶部，启动驱动气缸(29)使加工板(30)在第三滑槽(28)内部滑动，滑动至硅胶条底部停止，启动第二电机(34)，使第二电机(34)通过第二皮带(33)带动两个第二螺杆(32)通过第三轴承进行转动，第二螺杆(32)以中轴线为中心的外壁两侧螺纹为反

向设置，从而第二螺杆(32)转动的同时带动活动套环(35)进行反向移动，从而带动固定压板(36)通过凹槽进行反向移动对纤维材料进行挤压抚平，滑动的过程中使内部的活动压板(38)通过弹簧和第四滑槽(37)进行缓震移动，避免断裂；

S4、启动裁剪器(39)进行裁剪，裁剪完毕后，放置于压花筒(41)和定位轮(42)中进行压花处理。

2.根据权利要求1所述的一种防掉毛纤维材料的剪压花设备，其特征在于：所述底座(1)顶部远离除静电箱体(2)与干燥机(3)的一侧固定连接有剪压花箱体(22)，所述剪压花箱体(22)外壁一侧铰接有防护盖板(23)。

3.根据权利要求2所述的一种防掉毛纤维材料的剪压花设备，其特征在于：所述防护盖板(23)顶部两侧均贯穿有活动轴(24)，所述活动轴(24)外壁转动连接有活动卡板(25)，两个所述活动卡板(25)之间固定连接有横板(26)，所述活动卡板(25)与剪压花箱体(22)内部均贯穿有螺丝，所述活动卡板(25)通过螺丝与剪压花箱体(22)可拆卸连接。

4.根据权利要求2所述的一种防掉毛纤维材料的剪压花设备，其特征在于：所述剪压花箱体(22)内壁中轴线处固定连接有第二隔板(27)，所述第二隔板(27)一侧设置有裁剪室，所述第二隔板(27)另一侧设置有压花室。

5.根据权利要求4所述的一种防掉毛纤维材料的剪压花设备，其特征在于：所述裁剪室内壁两侧均开设有第三滑槽(28)，所述第三滑槽(28)内部滑动连接有加工板(30)，所述加工板(30)底部两侧均设置有驱动气缸(29)。

6.根据权利要求4所述的一种防掉毛纤维材料的剪压花设备，其特征在于：所述裁剪室内壁两侧均固定连接有作用板(31)，所述作用板(31)内壁设置有第二螺杆(32)，所述第二螺杆(32)贯穿作用板(31)与剪压花箱体(22)内部，且所述第二螺杆(32)延伸至剪压花箱体(22)外壁一侧，两个所述第二螺杆(32)之间传动连接有第二皮带(33)，一个所述第二螺杆(32)外壁一侧设置有第二电机(34)，且所述第二电机(34)输出端与第二螺杆(32)相匹配。

7.根据权利要求6所述的一种防掉毛纤维材料的剪压花设备，其特征在于：所述第二螺杆(32)外壁螺纹连接有活动套环(35)，所述活动套环(35)的数量设置有两个，两个所述活动套环(35)关于第二螺杆(32)的中轴线对称设置，所述活动套环(35)底部固定连接有固定压板(36)，两个所述固定压板(36)之间固定连接，所述作用板(31)底部贯穿有凹槽，所述凹槽与固定压板(36)滑动连接。

8.第四滑槽(37)、活动压板(38)、裁剪器(39)、压花筒(40)、定位轮(41)

根据权利要求7所述的一种防掉毛纤维材料的剪压花设备，其特征在于：所述固定压板(36)内壁两侧均开设有第四滑槽(37)，所述第四滑槽(37)内部滑动连接有活动压板(38)，所述活动压板(38)顶部与固定压板(36)内壁之间固定连接有弹簧，所述弹簧的数量设置有多个，所述活动压板(38)底部固定连接有硅胶条。

9.根据权利要求4所述的一种防掉毛纤维材料的剪压花设备，其特征在于：所述裁剪室内壁顶端固定连接有裁剪器(39)，所述压花室内部设置有压花筒(40)，所述压花筒(40)外壁两侧均设置有定位轮(41)。

一种防掉毛纤维材料的剪压花设备及其制造工艺

技术领域

[0001] 本发明涉及防掉毛纤维材料技术领域，具体涉及一种防掉毛纤维材料的剪压花设备及其制造工艺。

背景技术

[0002] 纤维材料是纤维状物质通过纺织加工工艺形成的结构化材料，通常也被称为纺织材料，纤维材料的应用历史已经相当的悠久，虽然并无明确的记录说明这种材料是何时产生，但在人类古代贸易中，纤维材料始终占据着重要的地位充分说明纤维材料对人类发展的重要性，天然纤维或合成纤维可以制成纤维纸或各种纺织品直接用做绝缘材料，或用纸浸以液体介质后成为浸渍纸用作电容器介质和电缆绝缘；或浸(涂)以绝缘树脂(胶)后经热压，卷制成绝缘层压制品、卷制品作绝缘材料；或用绝缘漆浸渍制成绝缘漆布(带)、漆绸等用于电绝缘。天然无机纤维可以单独使用，也可以同植物纤维或合成纤维结合使用，作为耐高温绝缘。

[0003] 现有市面上的纤维材料在进行剪压花设备的处理时，由于纤维材料通常为纺织材料，从而无可避免会产生静电的情况，现有市面上的剪压花设备在处理时不会提前对纤维材料进行去静电处理，导致在压花以及裁剪的同时会导致纤维材料成本浪费的问题。

[0004] 因此，发明一种防掉毛纤维材料的剪压花设备及其制造工艺来解决上述问题很有必要。

发明内容

[0005] 本发明的目的是提供一种防掉毛纤维材料的剪压花设备及其制造工艺，通过将转移板放置于支撑板的顶部，将需要进行处理的纤维材料放置于转移板的顶部，启动第一电机，使第一电机带动两个驱动轮在第一皮带的作用下统一转动，从而带动第一螺杆通过第一轴承进行转动，转动的同时带动挤压板通过第一滑槽进行滑动对纤维材料进行固定，将除静电剂从进水口放进除静电箱体的内部，使纤维材料充分浸泡，浸泡完毕后，启动第一电机对挤压板进行下降，从而使挤压板对纤维材料内部的水分进行挤压，打开出水口，使废水通过出水孔流出，将纤维材料转移至干燥机的内部，根据纤维材料的体积进行内部置物空间的调节，拉动置物架使置物架在第二滑槽内部滑动，调节完毕后，选择对应位置的固定卡块，通过第二轴承转动固定转盘，使固定转盘与固定卡块固定，进一步固定置物架的位置，使干燥机对纤维材料进行烘干，已解决上述提出的问题。

[0006] 为了实现上述目的，本发明提供如下技术方案：一种防掉毛纤维材料的剪压花设备，包括底座，所述底座顶部设置有除静电箱体，所述除静电箱体外壁一侧设置有干燥机，所述除静电箱体和干燥机与底座之间均设置有三角支撑架，所述三角支撑架的数量设置有多个，多个所述三角支撑架均与除静电箱体和干燥机的四角处固定连接，所述除静电箱体和干燥机外壁一侧均固定连接有可视板，所述除静电箱体内壁顶端与底端分别开设有进水口和出水口，所述除静电箱体内壁固定连接有支撑板，所述支撑板顶部设置有转移板，所述

转移板与支撑板内部均贯穿有出水孔，所述出水孔的数量设置有多个，所述转移板外壁两侧均固定连接有托架，所述支撑板顶部远离转移板的两侧均设置有第一螺杆，所述第一螺杆与支撑板连接处设置有第一轴承，所述第一螺杆通过第一轴承与支撑板转动连接，两个所述第一螺杆顶部均固定连接有驱动轮，两个所述驱动轮之间传动连接有第一皮带，一个所述驱动轮顶部设置有第一电机，且所述第一电机输出端与驱动轮相匹配，所述支撑板顶部远离第一螺杆的两侧均设置有固定板，所述固定板内部开设有第一滑槽，所述第一滑槽内部滑动连接有挤压板，且所述挤压板与第一螺杆外壁螺纹连接，两个所述挤压板之间固定连接，所述干燥机内壁固定连接有第一隔板，所述第一隔板与干燥机内壁均开设有第二滑槽，所述第二滑槽内部滑动连接有置物架，所述置物架底部一侧设置有固定转盘，所述固定转盘与置物架连接处设置有第二轴承，所述固定转盘通过第二轴承与置物架转动连接，所述干燥机内壁一侧固定连接有固定卡块，所述固定卡块与固定转盘扣合连接，所述固定卡块的数量均设置有三组，每组所述固定卡块的数量设置有三个，所述置物架的数量设置有三个，一个所述置物架与一组所述固定卡块之间相对应；

另包括防掉毛纤维材料剪压花的制造工艺，具体步骤如下：

S1、将转移板放置于支撑板的顶部，将需要进行处理的纤维材料放置于转移板的顶部，启动第一电机，使第一电机带动两个驱动轮在第一皮带的作用下统一转动，从而带动第一螺杆通过第一轴承进行转动，转动的同时带动挤压板通过第一滑槽进行滑动对纤维材料进行固定，将除静电剂从进水口放进除静电箱体的内部，使纤维材料充分浸泡，浸泡完毕后，启动第一电机对挤压板进行下降，从而使挤压板对纤维材料内部的水分进行挤压，打开出水口，使废水通过出水孔流出；

S2、将纤维材料转移至干燥机的内部，根据纤维材料的体积进行内部置物空间的调节，拉动置物架使置物架在第二滑槽内部滑动，调节完毕后，选择对应位置的固定卡块，通过第二轴承转动固定转盘，使固定转盘与固定卡块固定，进一步固定置物架的位置，使干燥机对纤维材料进行烘干，从而进一步避免了在剪压花的图中发生静电造成成本浪费的问题；

S3、通过活动轴转动活动卡板，脱离对防护盖板的固定，进一步将纤维材料放置于加工板的顶部，启动驱动气缸使加工板在第三滑槽内部滑动，滑动至硅胶条底部停止，启动第二电机，使第二电机通过第二皮带带动两个第二螺杆通过第三轴承进行转动，第二螺杆以中轴线为中心的外壁两侧螺纹为反向设置，从而第二螺杆转动的同时带动活动套环进行反向移动，从而带动固定压板通过凹槽进行反向移动对纤维材料进行挤压抚平，滑动的过程中使内部的活动压板通过弹簧和第四滑槽进行缓震移动，避免断裂；

S4、启动裁剪器进行裁剪，裁剪完毕后，放置于压花筒和定位轮中进行压花处理。

[0007] 优选的，所述底座顶部远离除静电箱体与干燥机的一侧固定连接有剪压花箱体，所述剪压花箱体外壁一侧铰接有防护盖板。

[0008] 优选的，所述防护盖板顶部两侧均贯穿有活动轴，所述活动轴外壁转动连接有活动卡板，两个所述活动卡板之间固定连接有横板，所述活动卡板与剪压花箱体内部均贯穿有螺丝，所述活动卡板通过螺丝与剪压花箱体可拆卸连接。

[0009] 优选的，所述剪压花箱体内壁中轴线处固定连接有第二隔板，所述第二隔板一侧设置有裁剪室，所述第二隔板另一侧设置有压花室。

[0010] 优选的，所述裁剪室内壁两侧均开设有第三滑槽，所述第三滑槽内部滑动连接有加工板，所述加工板底部两侧均设置有驱动气缸。

[0011] 优选的，所述裁剪室内壁两侧均固定连接有作用板，所述作用板内壁设置有第二螺杆，所述第二螺杆贯穿作用板与剪压花箱体内部，且所述第二螺杆延伸至剪压花箱体外壁一侧，两个所述第二螺杆之间传动连接有第二皮带，一个所述第二螺杆外壁一侧设置有第二电机，且所述第二电机输出端与第二螺杆相匹配。

[0012] 优选的，所述第二螺杆外壁螺纹连接有活动套环，所述活动套环的数量设置有两个，两个所述活动套环关于第二螺杆的中轴线对称设置，所述活动套环底部固定连接有固定压板，两个所述固定压板之间固定连接，所述作用板底部贯穿有凹槽，所述凹槽与固定压板滑动连接。第四滑槽、活动压板、裁剪器、压花筒、定位轮

优选的，所述固定压板内壁两侧均开设有第四滑槽，所述第四滑槽内部滑动连接有活动压板，所述活动压板顶部与固定压板内壁之间固定连接有弹簧，所述弹簧的数量设置有多个，所述活动压板底部固定连接有硅胶条。

[0013] 优选的，所述裁剪室内壁顶端固定连接有裁剪器，所述压花室内部设置有压花筒，所述压花筒外壁两侧均设置有定位轮。

[0014] 在上述技术方案中，本发明提供的技术效果和优点：

通过将转移板放置于支撑板的顶部，将需要进行处理的纤维材料放置于转移板的顶部，启动第一电机，使第一电机带动两个驱动轮在第一皮带的作用下统一转动，从而带动第一螺杆通过第一轴承进行转动，转动的同时带动挤压板通过第一滑槽进行滑动对纤维材料进行固定，将除静电剂从进水口放进除静电箱体的内部，使纤维材料充分浸泡，浸泡完毕后，启动第一电机对挤压板进行下降，从而使挤压板对纤维材料内部的水分进行挤压，打开出水口，使废水通过出水孔流出，将纤维材料转移至干燥机的内部，根据纤维材料的体积进行内部置物空间的调节，拉动置物架使置物架在第二滑槽内部滑动，调节完毕后，选择对应位置的固定卡块，通过第二轴承转动固定转盘，使固定转盘与固定卡块固定，进一步固定置物架的位置，使干燥机对纤维材料进行烘干，从而进一步避免了在剪压花的图中发生静电造成成本浪费的问题。

附图说明

[0015] 为了更清楚地说明本申请实施例或现有技术中的技术方案，下面将对实施例中所需要使用的附图作简单地介绍，显而易见地，下面描述中的附图仅仅是本发明中记载的一些实施例，对于本领域普通技术人员来讲，还可以根据这些附图获得其他的附图。

[0016] 图1为本发明的整体结构示意图；

图2为本发明除静电箱体与干燥机的整体结构示意图；

图3为本发明除静电箱体的剖面构示意图；

图4为本发明干燥机的剖面大结构示意图；

图5为本发明转移板的整体结构示意图；

图6为本发明剪压花箱体的剖面结构示意图；

图7为本发明图6中的A处放大结构示意图；

图8为本发明剪压花箱体与作用板的连接俯视结构示意图。

[0017] 附图标记说明：

1、底座；2、除静电箱体；3、干燥机；4、三角支撑架；5、可视板；6、支撑板；7、转移板；8、出水孔；9、托架；10、第一螺杆；11、驱动轮；12、第一皮带；13、第一电机；14、固定板；15、第一滑槽；16、挤压板；17、第一隔板；18、第二滑槽；19、置物架；20、固定转盘；21、固定卡块；22、剪压花箱体；23、防护盖板；24、活动轴；25、活动卡板；26、横板；27、第二隔板；28、第三滑槽；29、驱动气缸；30、加工板；31、作用板；32、第二螺杆；33、第二皮带；34、第二电机；35、活动套环；36、固定压板；37、第四滑槽；38、活动压板；39、裁剪器；40、压花筒；41、定位轮。

具体实施方式

[0018] 为了使本领域的技术人员更好地理解本发明的技术方案，下面将结合附图对本发明作进一步的详细介绍。

[0019] 本发明提供了如图1-8所示的一种防掉毛纤维材料的剪压花设备，包括底座1，所述底座1顶部设置有除静电箱体2，所述除静电箱体2外壁一侧设置有干燥机3，所述除静电箱体2和干燥机3与底座1之间均设置有三角支撑架4，所述三角支撑架4的数量设置有多个，多个所述三角支撑架4均与除静电箱体2和干燥机3的四角处固定连接，所述除静电箱体2和干燥机3外壁一侧均固定连接有可视板5，所述除静电箱体2内壁顶端与底端分别开设有进水口和出水口，所述除静电箱体2内壁固定连接有支撑板6，所述支撑板6顶部设置有转移板7，所述转移板7与支撑板6内部均贯穿有出水孔8，所述出水孔8的数量设置有多个，所述转移板7外壁两侧均固定连接有托架9，所述支撑板6顶部远离转移板7的两侧均设置有第一螺杆10，所述第一螺杆10与支撑板6连接处设置有第一轴承，所述第一螺杆10通过第一轴承与支撑板6转动连接，两个所述第一螺杆10顶部均固定连接有驱动轮11，两个所述驱动轮11之间传动连接有第一皮带12，一个所述驱动轮11顶部设置有第一电机13，且所述第一电机13输出端与驱动轮11相匹配，所述支撑板6顶部远离第一螺杆10的两侧均设置有固定板14，所述固定板14内部开设有第一滑槽15，所述第一滑槽15内部滑动连接有挤压板16，且所述挤压板16与第一螺杆10外壁螺纹连接，两个所述挤压板16之间固定连接，所述干燥机3内壁固定连接有第一隔板17，所述第一隔板17与干燥机3内壁均开设有第二滑槽18，所述第二滑槽18内部滑动连接有置物架19，所述置物架19底部一侧设置有固定转盘20，所述固定转盘20与置物架19连接处设置有第二轴承，所述固定转盘20通过第二轴承与置物架19转动连接，所述干燥机3内壁一侧固定连接有固定卡块21，所述固定卡块21与固定转盘20扣合连接，所述固定卡块21的数量均设置有三组，每组所述固定卡块21的数量设置有三个，所述置物架19的数量设置有三个，一个所述置物架19与一组所述固定卡块21之间相对应；

另包括防掉毛纤维材料剪压花的制造工艺，具体步骤如下：

S1、将转移板7放置于支撑板6的顶部，将需要进行处理的纤维材料放置于转移板7的顶部，启动第一电机13，使第一电机13带动两个驱动轮11在第一皮带12的作用下统一转动，从而带动第一螺杆10通过第一轴承进行转动，转动的同时带动挤压板16通过第一滑槽15进行滑动对纤维材料进行固定，将除静电剂从进水口放进除静电箱体2的内部，使纤维材料充分浸泡，浸泡完毕后，启动第一电机13对挤压板16进行下降，从而使挤压板16对纤维材料内部的水分进行挤压，打开出水口，使废水通过出水孔8流出；

S2、将纤维材料转移至干燥机3的内部，根据纤维材料的体积进行内部置物空间的

调节，拉动置物架19使置物架19在第二滑槽18内部滑动，调节完毕后，选择对应位置的固定卡块21，通过第二轴承转动固定转盘20，使固定转盘20与固定卡块21固定，进一步固定置物架19的位置，使干燥机3对纤维材料进行烘干，从而进一步避免了在剪压花的图中发生静电造成成本浪费的问题；

S3、通过活动轴24转动活动卡板25，脱离对防护盖板23的固定，进一步将纤维材料放置于加工板30的顶部，启动驱动气缸29使加工板30在第三滑槽28内部滑动，滑动至硅胶条底部停止，启动第二电机34，使第二电机34通过第二皮带33带动两个第二螺杆32通过第三轴承进行转动，第二螺杆32以中轴线为中心的外壁两侧螺纹为反向设置，从而第二螺杆32转动的同时带动活动套环35进行反向移动，从而带动固定压板36通过凹槽进行反向移动对纤维材料进行挤压抚平，滑动的过程中使内部的活动压板38通过弹簧和第四滑槽进行缓震移动，避免断裂；

S4、启动裁剪器39进行裁剪，裁剪完毕后，放置于压花筒40和定位轮42中进行压花处理。

[0020] 进一步的，在上述技术方案中，所述底座1顶部远离除静电箱体2与干燥机3的一侧固定连接有剪压花箱体22，所述剪压花箱体22外壁一侧铰接有防护盖板23。

[0021] 进一步的，在上述技术方案中，所述防护盖板23顶部两侧均贯穿有活动轴24，所述活动轴24外壁转动连接有活动卡板25，两个所述活动卡板25之间固定连接有横板26，所述活动卡板25与剪压花箱体22内部均贯穿有螺丝，所述活动卡板25通过螺丝与剪压花箱体22可拆卸连接。

[0022] 进一步的，在上述技术方案中，所述剪压花箱体22内壁中轴线处固定连接有第二隔板27，所述第二隔板27一侧设置有裁剪室，所述第二隔板27另一侧设置有压花室。

[0023] 进一步的，在上述技术方案中，所述裁剪室内壁两侧均开设有第三滑槽28，所述第三滑槽28内部滑动连接有加工板30，所述加工板30底部两侧均设置有驱动气缸29。

[0024] 进一步的，在上述技术方案中，所述裁剪室内壁两侧均固定连接有作用板31，所述作用板31内壁设置有第二螺杆32，所述第二螺杆32贯穿作用板31与剪压花箱体22内部，且所述第二螺杆32延伸至剪压花箱体22外壁一侧，两个所述第二螺杆32之间传动连接有第二皮带33，一个所述第二螺杆32外壁一侧设置有第二电机34，且所述第二电机34输出端与第二螺杆32相匹配。

[0025] 进一步的，在上述技术方案中，所述第二螺杆32外壁螺纹连接有活动套环35，所述活动套环35的数量设置有两个，两个所述活动套环35关于第二螺杆32的中轴线对称设置，所述活动套环35底部固定连接有固定压板36，两个所述固定压板36之间固定连接，所述作用板31底部贯穿有凹槽，所述凹槽与固定压板36滑动连接。第四滑槽37、活动压板38、裁剪器39、压花筒40、定位轮41

进一步的，在上述技术方案中，所述固定压板36内壁两侧均开设有第四滑槽37，所述第四滑槽37内部滑动连接有活动压板38，所述活动压板38顶部与固定压板36内壁之间固定连接有弹簧，所述弹簧的数量设置有多个，所述活动压板38底部固定连接有硅胶条。

[0026] 进一步的，在上述技术方案中，所述裁剪室内壁顶端固定连接有裁剪器39，所述压花室内部设置有压花筒40，所述压花筒40外壁两侧均设置有定位轮41。

[0027] 本实用工作原理：

参照说明书附图1-8，本装置在使用时，首先为装置中的第一电机13、第二电机34和驱动气缸29接通电源，将转移板7放置于支撑板6的顶部，将需要进行处理的纤维材料放置于转移板7的顶部，启动第一电机13，使第一电机13带动两个驱动轮11在第一皮带12的作用下统一转动，从而带动第一螺杆10通过第一轴承进行转动，转动的同时带动挤压板16通过第一滑槽15进行滑动对纤维材料进行固定，将除静电剂从进水口放进除静电箱体2的内部，使纤维材料充分浸泡，浸泡完毕后，启动第一电机13对挤压板16进行下降，从而使挤压板16对纤维材料内部的水分进行挤压，打开出水口，使废水通过出水孔8流出，再将纤维材料转移至干燥机3的内部，根据纤维材料的体积进行内部置物空间的调节，拉动置物架19使置物架19在第二滑槽18内部滑动，调节完毕后，选择对应位置的固定卡块21，通过第二轴承转动固定转盘20，使固定转盘20与固定卡块21固定，进一步固定置物架19的位置，使干燥机3对纤维材料进行烘干，从而进一步避免了在剪压花的图中发生静电造成成本浪费的问题，通过活动轴24转动活动卡板25，脱离对防护盖板23的固定，进一步将纤维材料放置于加工板30的顶部，启动驱动气缸29使加工板30在第三滑槽28内部滑动，滑动至硅胶条底部停止，启动第二电机34，使第二电机34通过第二皮带33带动两个第二螺杆32通过第三轴承进行转动，第二螺杆32以中轴线为中心的外壁两侧螺纹为反向设置，从而第二螺杆32转动的同时带动活动套环35进行反向移动，从而带动固定压板36通过凹槽进行反向移动对纤维材料进行挤压抚平，滑动的过程中使内部的活动压板38通过弹簧和第四滑槽37进行缓震移动，避免断裂，启动裁剪器39进行裁剪，裁剪完毕后，放置于压花筒40和定位轮41中进行压花处理。

[0028] 以上只通过说明的方式描述了本发明的某些示范性实施例，毋庸置疑，对于本领域的普通技术人员，在不偏离本发明的精神和范围的情况下，可以用各种不同的方式对所描述的实施例进行修正。因此，上述附图和描述在本质上是说明性的，不应理解为对本发明权利要求保护范围的限制。

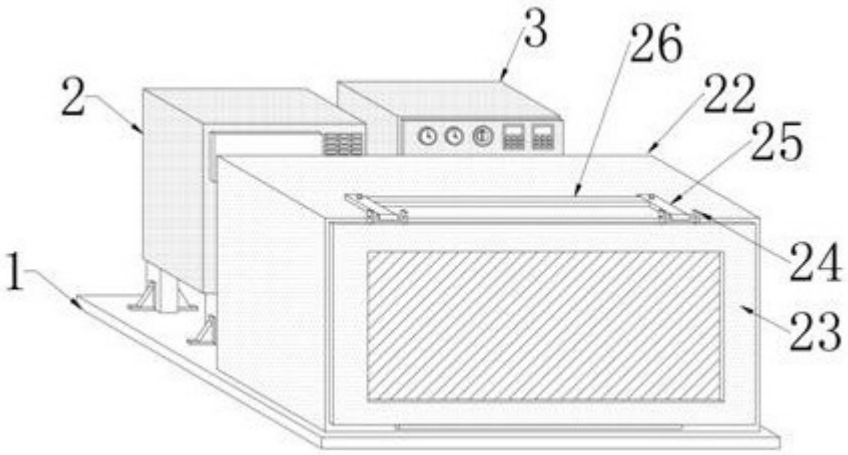

图1

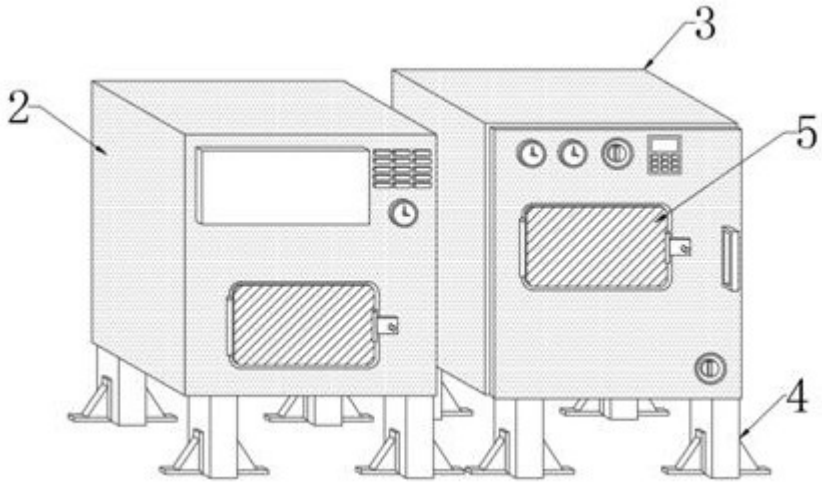

图2

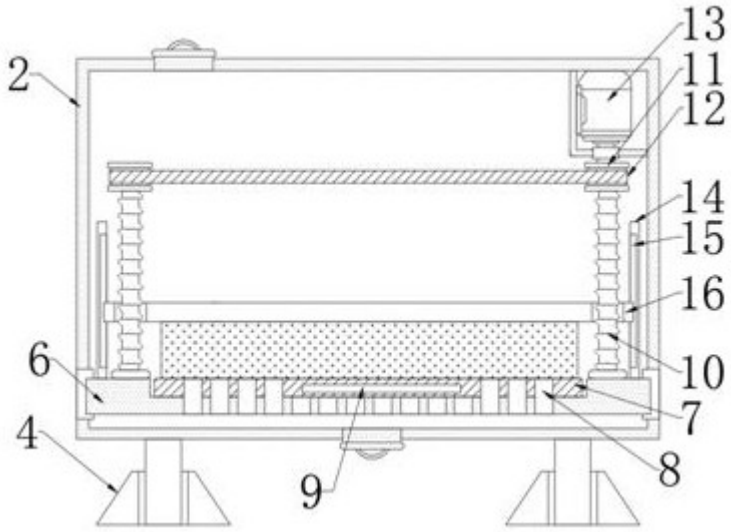

图3

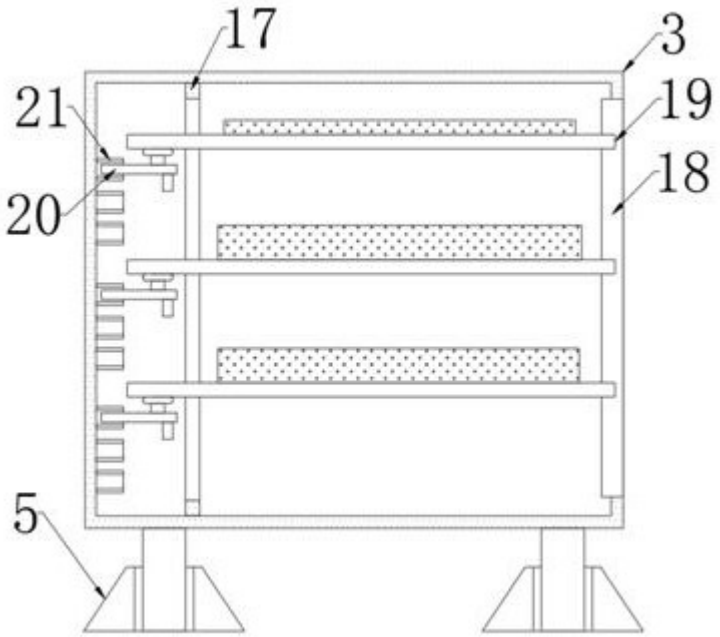

图4

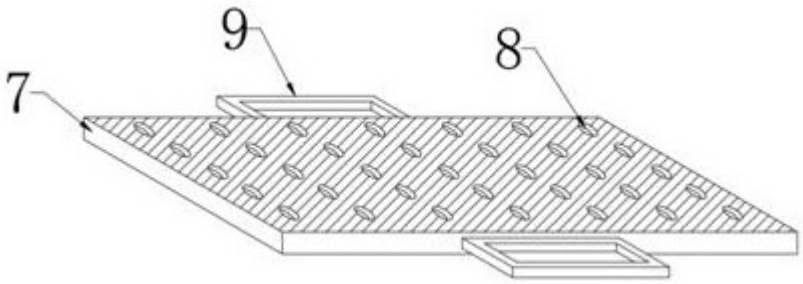

图5

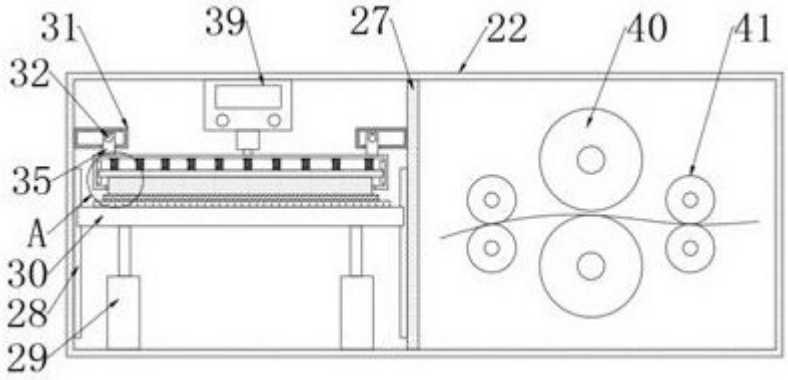

图6

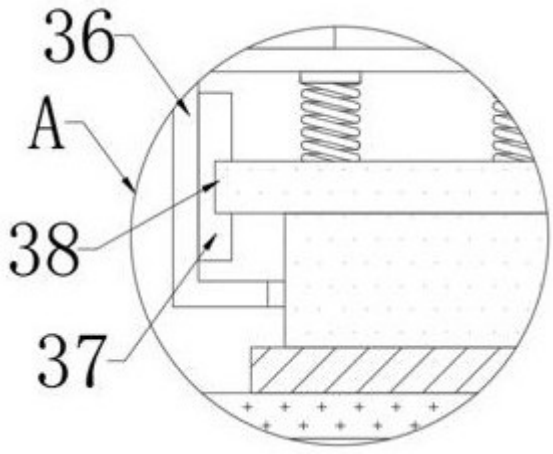

图7

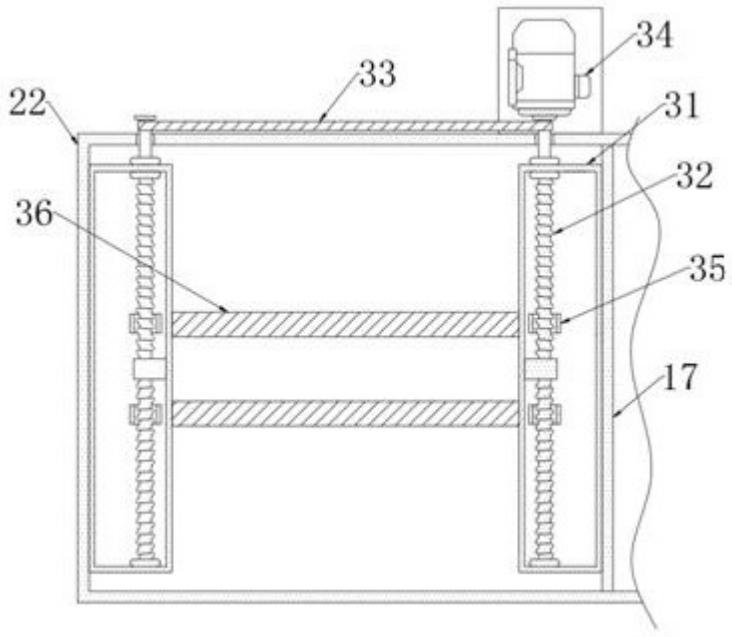

图8