(19)国家知识产权局

(12)实用新型专利

(10)授权公告号 CN 218342457 U
(45)授权公告日 2023.01.20

(21)申请号 202222697761.X

(22)申请日 2022.10.13

(73)专利权人 峰峰矿区大家陶艺有限责任公司
地址 056000 河北省邯郸市峰峰矿区宝山街2号

(72)发明人 安际衡

(74)专利代理机构 石家庄开言知识产权代理事务所(普通合伙) 13127
专利代理师 赵俊娇

(51)Int.Cl.
B28C 3/00(2006.01)

权利要求书1页 说明书3页 附图4页

(54)实用新型名称

一种防晃动的陶艺生产加工釜

(57)摘要

本实用新型公开了一种防晃动的陶艺生产加工釜，包括：外壳，所述外壳的底端安装有支撑架，且支撑架的上端设置有第一电机，所述第一电机的上端安装有引导杆，且引导杆的上端连接有混合桶；连接块，其设置在外壳的内端，且外壳的外端安装有连接组合件，所述连接组合件的下端连接有定位板，且连接组合件的内部设置有第二电机；连接杆，其安装在第二电机的左端，且连接杆的下端安装有连接轮，所述连接轮的下端设置有衔接杆，且衔接杆的外端连接有连接带，并且衔接杆的下端设置有搅拌架。该防晃动的陶艺生产加工釜，其便于消除陶艺生产加工过程中加工釜与釜盖的晃动，同时，便于加工釜对原料充分混合的功能。

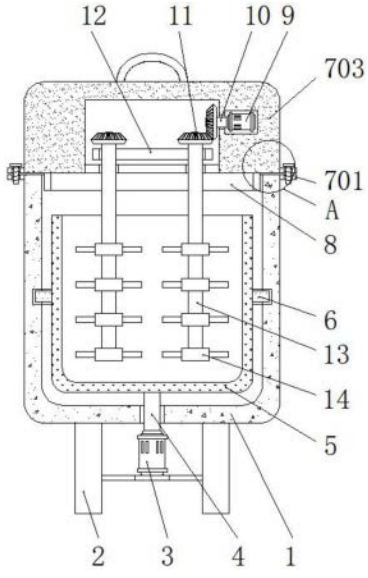

CN 218342457 U

1.一种防晃动的陶艺生产加工釜,其特征在于,包括:

外壳(1),所述外壳(1)的底端安装有支撑架(2),且支撑架(2)的上端设置有第一电机(3),所述第一电机(3)的上端安装有引导杆(4),且引导杆(4)的上端连接有混合桶(5);

连接块(6),其设置在外壳(1)的内端,且外壳(1)的外端安装有连接组合件(7),所述连接组合件(7)的下端连接有定位板(8),且连接组合件(7)的内部设置有第二电机(9);

连接杆(10),其安装在第二电机(9)的左端,且连接杆(10)的下端安装有连接轮(11),所述连接轮(11)的下端设置有衔接杆(13),且衔接杆(13)的外端连接有连接带(12),并且衔接杆(13)的下端设置有搅拌架(14)。

2.根据权利要求1所述的一种防晃动的陶艺生产加工釜,其特征在于:所述连接块(6)关于混合桶(5)的中心呈等角度设置,且连接块(6)与外壳(1)相对滑动连接。

3.根据权利要求1所述的一种防晃动的陶艺生产加工釜,其特征在于:所述连接组合件(7)由连接板(701)、连接栓(702)和安装盖(703)构成;

连接板(701),其设置在外壳(1)的外端;

连接栓(702),其连接在连接板(701)的内端;

安装盖(703),其安装在连接栓(702)的外端。

4.根据权利要求3所述的一种防晃动的陶艺生产加工釜,其特征在于:所述连接栓(702)与连接板(701)和安装盖(703)均相对螺纹连接,且连接板(701)与连接栓(702)一一对应设置。

5.根据权利要求1所述的一种防晃动的陶艺生产加工釜,其特征在于:所述定位板(8)的直径尺寸大小小于外壳(1)的直径尺寸大小。

6.根据权利要求1所述的一种防晃动的陶艺生产加工釜,其特征在于:所述连接轮(11)与连接杆(10)相对啮合连接,且连接轮(11)与衔接杆(13)一一对应设置。

7.根据权利要求1所述的一种防晃动的陶艺生产加工釜,其特征在于:所述衔接杆(13)与连接带(12)相对滑动连接,且搅拌架(14)在衔接杆(13)下端呈等间距设置。

一种防晃动的陶艺生产加工釜

技术领域

[0001] 本实用新型涉及陶艺技术领域，具体为一种防晃动的陶艺生产加工釜。

背景技术

[0002] 陶艺，是中国传统古老文化与现代艺术结合的艺术形式，主要是通过对陶土进行造型上的改造，通过与绘画和雕塑的结合，使得陶土胚通过一系列的操作形成一个个精美的工艺品，在生活中应用比较广泛，比如：

[0003] 中国专利授权公开号为CN211466778U的一种转盘工作面积拆卸可变的陶艺加工用拉坯机，涉及陶艺加工技术领域，包括拉坯机体，所述拉坯机体的内部安装有电机，所述拉坯机体的顶部中间安装有转轴，所述转轴的顶部设置有转盘，所述转盘的上方安装有安装套，所述安装套的顶部设置有工作面板。该转盘工作面积拆卸可变的陶艺加工用拉坯机，由于安装卡头和顶块的外侧截面采用弧形设计，便于卡接配合，使用者轻轻向下按压工作面板，即可实现工作面板的安装工作，提高了拉坯机的便捷性，方便安装和拆卸，降低了劳动强度，在需要更换工作面板的情况下，使用者通过拉动调节板即可完成工作面板的拆卸，有利于后期的维护和保养，延长了使用寿命。

[0004] 但是上述现有技术方案存在以下缺陷：其不便于消除陶艺生产加工过程中加工釜与去釜盖的晃动，同时，不便于加工釜对原料充分混合的功能，因此，本实用新型提供一种防晃动的陶艺生产加工釜，以解决上述提出的问题。

实用新型内容

[0005] 本实用新型的目的在于提供一种防晃动的陶艺生产加工釜，以解决上述背景技术中提出的其不便于消除陶艺生产加工过程中加工釜与去釜盖的晃动，同时，不便于加工釜对原料充分混合的功能的问题。

[0006] 为实现上述目的，本实用新型提供如下技术方案：一种防晃动的陶艺生产加工釜，包括：

[0007] 外壳，所述外壳的底端安装有支撑架，且支撑架的上端设置有第一电机，所述第一电机的上端安装有引导杆，且引导杆的上端连接有混合桶；

[0008] 连接块，其设置在外壳的内端，且外壳的外端安装有连接组合件，所述连接组合件的下端连接有定位板，且连接组合件的内部设置有第二电机；

[0009] 连接杆，其安装在第二电机的左端，且连接杆的下端安装有连接轮，所述连接轮的下端设置有衔接杆，且衔接杆的外端连接有连接带，并且衔接杆的下端设置有搅拌架。

[0010] 优选的，所述连接块关于混合桶的中心呈等角度设置，且连接块与外壳相对滑动连接。

[0011] 优选的，所述连接组合件由连接板、连接栓和安装盖构成；

[0012] 连接板，其设置在外壳的外端；

[0013] 连接栓，其连接在连接板的内端；

[0014] 安装盖，其安装在连接栓的外端。

[0015] 优选的，所述连接栓与连接板和安装盖均相对螺纹连接，且连接板与连接栓一一对应设置。

[0016] 优选的，所述定位板的直径尺寸大小小于外壳的直径尺寸大小。

[0017] 优选的，所述连接轮与连接杆相对啮合连接，且连接轮与衔接杆一一对应设置。

[0018] 优选的，所述衔接杆与连接带相对滑动连接，且搅拌架在衔接杆下端呈等间距设置。

[0019] 与现有技术相比，本实用新型的有益效果是：该防晃动的陶艺生产加工釜，其便于消除陶艺生产加工过程中加工釜与去釜盖的晃动，同时，便于加工釜对原料充分混合的功能；

[0020] 1、设有连接组合件、定位板和外壳，通过连接栓与连接板和安装盖均相对螺纹连接，且连接板与连接栓一一对应设置，定位板的直径尺寸大小小于外壳的直径尺寸大小，便于消除陶艺生产加工过程中加工釜与去釜盖的晃动；

[0021] 2、设有第二电机、连接轮和搅拌架，通过连接轮与连接杆相对啮合连接，且连接轮与衔接杆一一对应设置，衔接杆与连接带相对滑动连接，且搅拌架在衔接杆下端呈等间距设置，便于加工釜对原料充分混合的功能；

[0022] 3、设有混合桶和连接块，通过连接块关于混合桶的中心呈等角度设置，且连接块与外壳相对滑动连接，当第一电机打开后，第一电机通过引导杆带动混合桶进行转动，连接块设置在混合桶的外端，对起到混合桶定位作用。

附图说明

[0023] 图1为本实用新型正视剖面结构示意图；

[0024] 图2为本实用新型外壳与连接块连接俯视结构示意图；

[0025] 图3为本实用新型正视结构示意图；

[0026] 图4为本实用新型图1中A处放大结构示意图。

[0027] 图中：1、外壳；2、支撑架；3、第一电机；4、引导杆；5、混合桶；6、连接块；7、连接组合件；701、连接板；702、连接栓；703、安装盖；8、定位板；9、第二电机；10、连接杆；11、连接轮；12、连接带；13、衔接杆；14、搅拌架。

具体实施方式

[0028] 下面将结合本实用新型实施例中的附图，对本实用新型实施例中的技术方案进行清楚、完整地描述，显然，所描述的实施例仅仅是本实用新型一部分实施例，而不是全部的实施例。基于本实用新型中的实施例，本领域普通技术人员在没有做出创造性劳动前提下所获得的所有其他实施例，都属于本实用新型保护的范围。

[0029] 请参阅图1-4，本实用新型提供一种技术方案：一种防晃动的陶艺生产加工釜，包括：外壳1，外壳1的底端安装有支撑架2，且支撑架2的上端设置有第一电机3，第一电机3的上端安装有引导杆4，且引导杆4的上端连接有混合桶5；连接块6，其设置在外壳1的内端，且外壳1的外端安装有连接组合件7，连接组合件7的下端连接有定位板8，且连接组合件7的内部设置有第二电机9；连接杆10，其安装在第二电机9的左端，且连接杆10的下端安装有连接

轮11，连接轮11的下端设置有衔接杆13，且衔接杆13的外端连接有连接带12，并且衔接杆13的下端设置有搅拌架14，组合构成一种防晃动的陶艺生产加工釜。

[0030] 如图1、图3和图4所示，连接栓702与连接板701和安装盖703均相对螺纹连接，且连接板701与连接栓702一一对应设置，定位板8的直径尺寸大小小于外壳1的直径尺寸大小，将陶艺所用黏土原料倒入混合桶5内部，在混合桶5内部加入适量清水，拿住安装盖703上端的拉环，将定位板8的外端外壳1的内端进行接触，拧紧连接栓702，使得外壳1外端的连接板701与安装盖703通过连接栓702进行连接，避免加工釜在工作时安装盖703与外壳1之间发生晃动，降低工作的效率，便于消除陶艺生产加工过程中加工釜与去釜盖的晃动。

[0031] 如图1和图2所示，连接块6关于混合桶5的中心呈等角度设置，且连接块6与外壳1相对滑动连接，连接轮11与连接杆10相对啮合连接，且连接轮11与衔接杆13一一对应设置，衔接杆13与连接带12相对滑动连接，且搅拌架14在衔接杆13下端呈等间距设置，打开第二电机9，第二电机9，带动连接杆10进行转动，连接杆10与连接轮11之间啮合连接，使得连接杆10通过连接轮11带动衔接杆13进行转动，连接带12带动对应的衔接杆13进行运动，使得衔接杆13下端的搅拌架14对混合桶5内端的陶艺生产用原料进行搅拌混合，打开第一电机3，第一电机3通过引导杆4带动混合桶5进行运动，连接块6与外壳1之间进行滑动，便于加工釜对原料充分混合的功能，这就是该防晃动的陶艺生产加工釜的使用方法。

[0032] 本实用新型使用到的标准零件均可以从市场上购买，异形件根据说明书的和附图的记载均可以进行订制，各个零件的具体连接方式均采用现有技术中成熟的螺栓、铆钉、焊接等常规手段，机械、零件和设备均采用现有技术中，常规的型号，加上电路连接采用现有技术中常规的连接方式，在此不再详述，本说明书中未作详细描述的内容属于本领域专业技术人员公知的现有技术。

[0033] 尽管参照前述实施例对本实用新型进行了详细的说明，对于本领域的技术人员来说，其依然可以对前述各实施例所记载的技术方案进行修改，或者对其中部分技术特征进行等同替换，凡在本实用新型的精神和原则之内，所作的任何修改、等同替换、改进等，均应包含在本实用新型的保护范围之内。

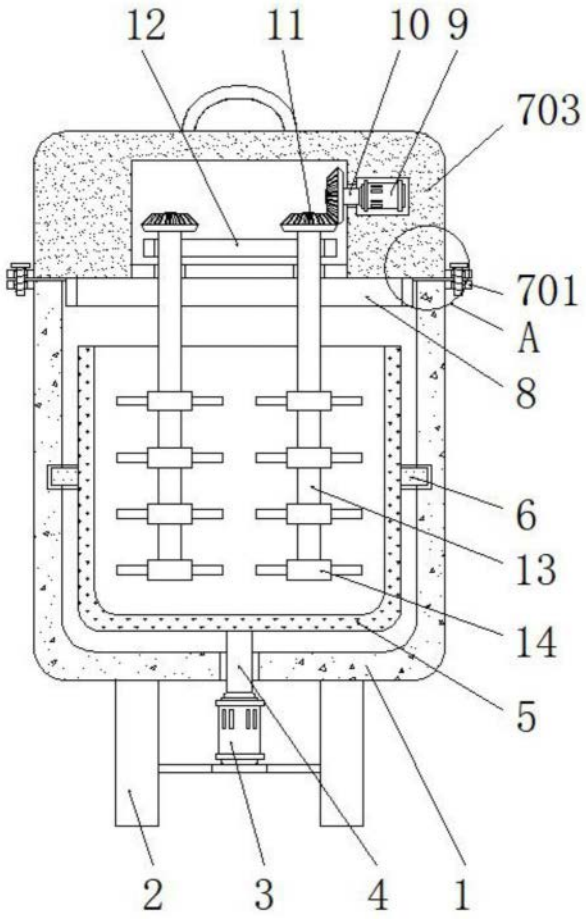

图1

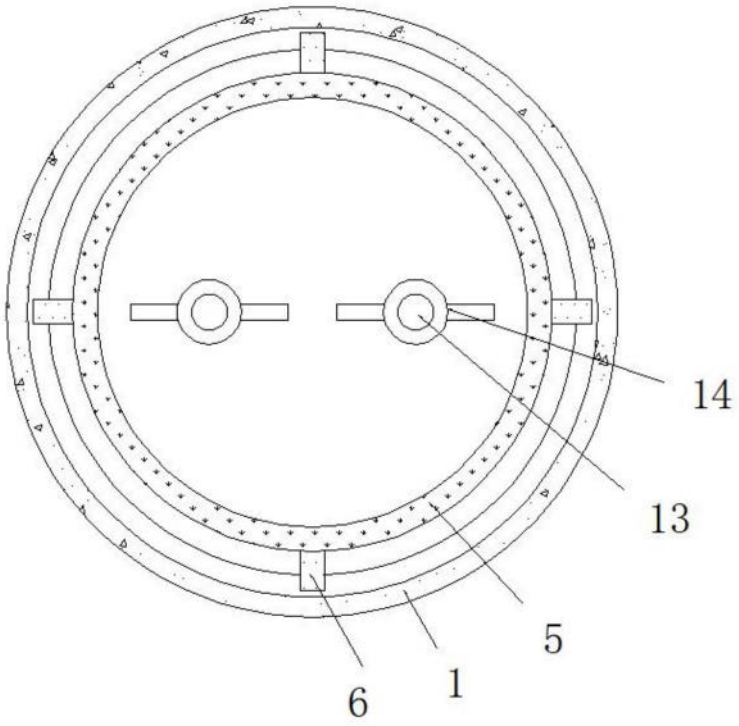

图2

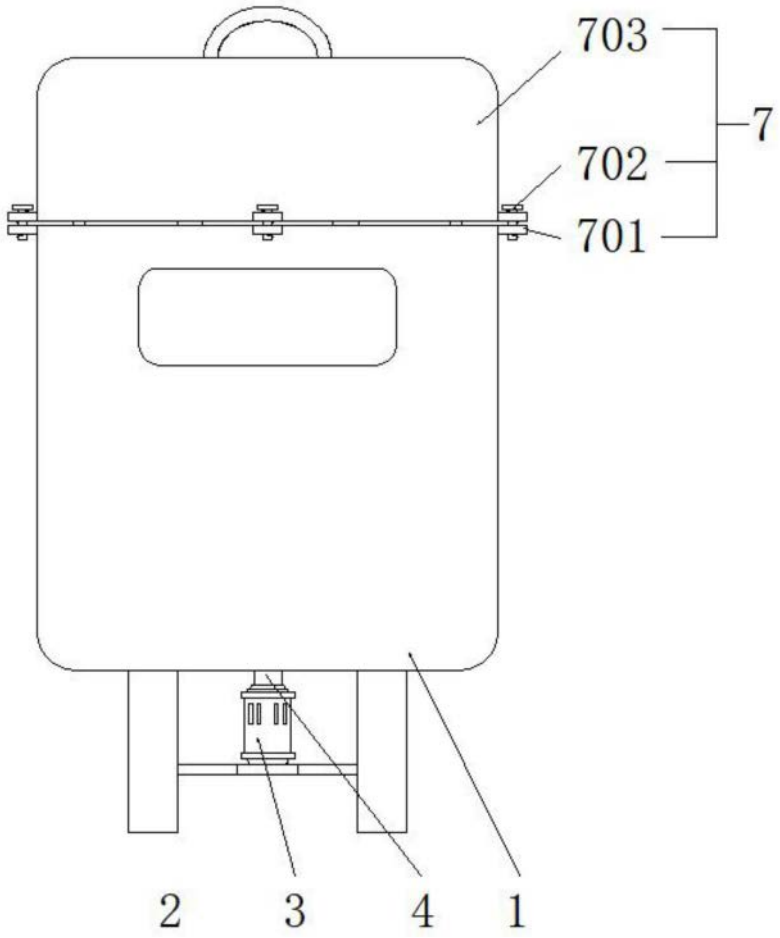

图3

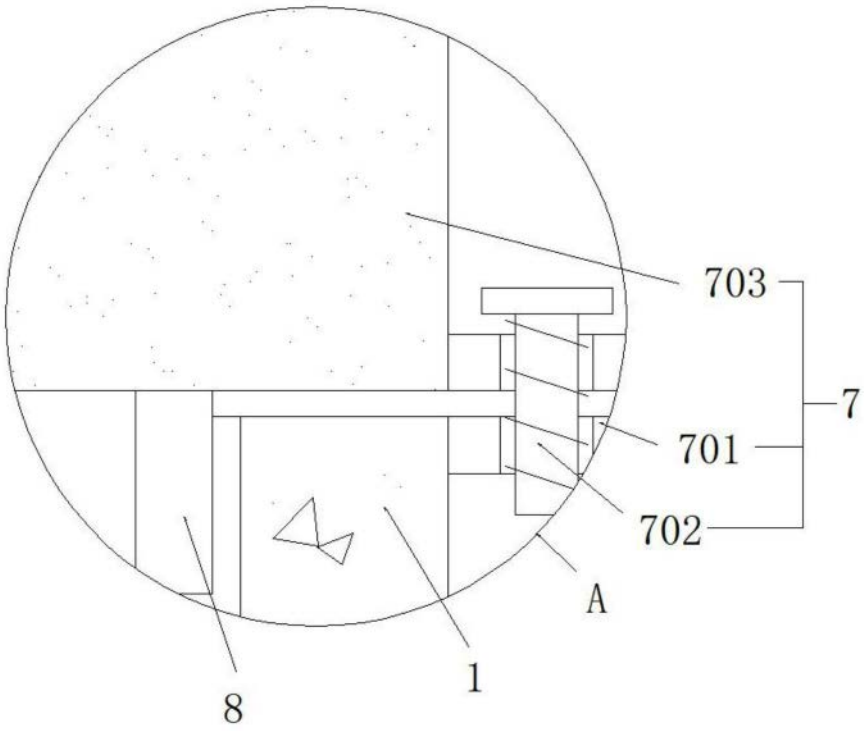

图4