(19)中华人民共和国国家知识产权局

(12)实用新型专利

(10)授权公告号 CN 212939229 U
(45)授权公告日 2021.04.13

(21)申请号 202022134003.8

(22)申请日 2020.09.25

(73)专利权人 福建省德化县乾龙陶瓷有限公司
地址 362500 福建省泉州市德化县龙浔镇金锁新村

(72)发明人 廖福成 陈丽琴

(74)专利代理机构 北京权智天下知识产权代理事务所(普通合伙) 11638
代理人 王炳谦

(51)Int.Cl.
A47G 19/16(2006.01)

权利要求书1页 说明书3页 附图7页

(54)实用新型名称

一种半自动悬挂式茶具

(57)摘要

本实用新型涉及茶具技术领域，具体涉及一种半自动悬挂式茶具，其特征在于：包括支架座和泡茶器，支架座上端固定设有向下延伸的悬杆，泡茶器可上下移动的设于悬杆上，泡茶器底部设有出水口，悬杆下端设有用于堵住出水口的堵水块，当向上移动泡茶器并使堵水块与出水口分离时，泡茶器出水。本实用新型整体结构简单、实用，采用新的出水方式，操作简单、便捷，可有效避免烫手。

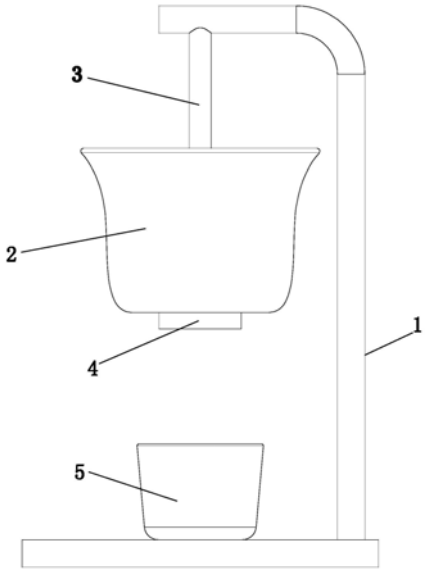

CN 212939229 U

1.一种半自动悬挂式茶具,其特征在于:包括支架座和泡茶器,所述支架座上端固定设有向下延伸的悬杆,所述泡茶器可上下移动的设于所述悬杆上,所述泡茶器底部设有出水口,所述悬杆下端设有用于堵住所述出水口的堵水块,当向上移动所述泡茶器并使所述堵水块与所述出水口分离时,所述泡茶器出水。

2.根据权利要求1所述的一种半自动悬挂式茶具,其特征在于:所述悬杆穿过所述出水口,所述出水口内径大于所述悬杆外径。

3.根据权利要求1所述的一种半自动悬挂式茶具,其特征在于:所述堵水块与所述悬杆可拆卸的连接。

4.根据权利要求1所述的一种半自动悬挂式茶具,其特征在于:所述泡茶器下端面设有第一光滑面,所述堵水块上设有与所述第一光滑面相配合的第二光滑面。

5.根据权利要求4所述的一种半自动悬挂式茶具,其特征在于:所述堵水块呈圆板状。

6.根据权利要求4所述的一种半自动悬挂式茶具,其特征在于:所述堵水块呈球体状。

7.根据权利要求6所述的一种半自动悬挂式茶具,其特征在于:所述第一光滑面呈弧形状。

8.根据权利要求1所述的一种半自动悬挂式茶具,其特征在于:还包括茶海,所述茶海可分离的设于所述支架座上并位于所述泡茶器正下方。

9.根据权利要求8所述的一种半自动悬挂式茶具,其特征在于:所述茶海的杯口内径大于所述堵水块的外径。

10.根据权利要求1所述的一种半自动悬挂式茶具,其特征在于:所述泡茶器底部设有与所述悬杆相适配的导向孔,所述悬杆穿过所述导向孔。

一种半自动悬挂式茶具

技术领域

[0001] 本实用新型涉及茶具技术领域，具体的涉及一种半自动悬挂式茶具。

背景技术

[0002] 在日常生活中，茶具是一种必不可少的生活用品，而目前泡茶用的茶壶主要有两种，一种是壶状茶壶，壶体上设有壶嘴和壶柄，手提倒茶，茶叶从壶嘴处流出，另一种是碗状茶壶，也是目前用于泡乌龙茶、铁观音、绿茶等的常用茶壶，茶叶泡在壶体内，盖上壶盖，手握在茶壶边缘部，利用壶盖和壶体的间隙将茶叶倒出，这种茶壶每次泡茶都会先将茶水转移到另外的茶海中，但是这种茶壶在泡茶时，由于水温过高，容易烫手，而且茶水容易溢出，使用相对不方便，特别是对于泡茶新手来说。

[0003] 为解决该问题，授权公开号为CN208129881U的实用新型专利提供了一种半自动出水茶具。该实用新型专利提供的一种半自动出水茶具，包括茶壶本体、茶托组件及出水瓷片组；所述茶壶本体的底面具有一出水孔，所述茶托组件的顶面具有一导水孔，所述出水孔对接所述导水孔；出水瓷片组包括两个分别具有对孔的转动瓷片和固定瓷片，转动瓷片卡设在出水孔上，固定瓷片卡设导水孔上；转动瓷片朝向固定瓷片的接触面具有凹陷。然而该半自动出水茶具还存在一些不足，由于无法直观的看到出水孔和导水孔的位置，使得对准出水孔和导水孔较为困难，使用上相对不方便，会影响用户的泡茶体验，此外，该半自动出水茶具整体结构相对复杂。

实用新型内容

[0004] 本实用新型要解决的技术问题是提供一种整体结构简单、实用，采用新的出水方式，操作简单、便捷，可有效避免烫手的一种半自动悬挂式茶具。

[0005] 为解决上述技术问题，本实用新型采用的技术方案如下：一种半自动悬挂式茶具，包括支架座和泡茶器，支架座上端固定设有向下延伸的悬杆，泡茶器可上下移动的设于悬杆上，泡茶器底部设有出水口，悬杆下端设有用于堵住出水口的堵水块，当向上移动泡茶器并使堵水块与出水口分离时，泡茶器出水。

[0006] 进一步的，悬杆穿过出水口，出水口内径大于悬杆外径。

[0007] 进一步的，堵水块与悬杆可拆卸的连接。

[0008] 进一步的，泡茶器下端面设有第一光滑面，堵水块上设有与第一光滑面相配合的第二光滑面。

[0009] 进一步的，堵水块呈圆板状。

[0010] 进一步的，堵水块呈球体状。

[0011] 进一步的，第一光滑面呈弧形状。

[0012] 进一步的，还包括茶海，茶海可分离的设于支架座上并位于泡茶器正下方。

[0013] 进一步的，茶海的杯口内径大于堵水块的外径。

[0014] 进一步的，泡茶器底部设有与悬杆相适配的导向孔，悬杆穿过导向孔。

[0015] 由上述描述可知，本实用新型提供的一种半自动悬挂式茶具，该半自动悬挂式茶具使用时，可拿起茶海从泡茶器的下端向上顶起泡茶器，从而使得堵水块与出水口分离，此时，泡茶器内的茶水将从出水口流至茶海内，此外，也可以直接手持泡茶器并向上提起泡茶器，从而使得堵水块与出水口分离，此时，泡茶器内的茶水将从出水口流至下方的茶海内，整个操作简单便捷，采用了新的出水方式，可有效避免烫手，同时整体结构更加简单。

附图说明

[0016] 图1为本实用新型实施例一中的一种半自动悬挂式茶具的结构示意图。

[0017] 图2为实施例一中的泡茶器的立体结构示意图。

[0018] 图3为实施例一中的堵水块的立体结构示意图。

[0019] 图4为本实用新型一种半自动悬挂式茶具的使用状态示意图一。

[0020] 图5为本实用新型一种半自动悬挂式茶具的使用状态示意图二。

[0021] 图6为本实用新型实施例二中的一种半自动悬挂式茶具的立体结构示意图。

[0022] 图7为实施例二中的泡茶器的立体结构示意图。

[0023] 图8为实施例二中的堵水块的立体结构示意图。

[0024] 图9为实施例三中的泡茶器的立体结构示意图。

[0025] 图中：1-支架座；2-泡茶器；21-出水口；22-第一光滑面；23-导向孔；3-悬杆；4-堵水块；41-第二光滑面；5-茶海。

具体实施方式

[0026] 以下通过具体实施方式对本实用新型作进一步的描述。

[0027] 实施例一

[0028] 如图1、图2和图3所示，本实用新型所述的一种半自动悬挂式茶具，包括支架座1和泡茶器2，所述支架座1上端固定设有向下延伸的悬杆3，所述泡茶器2可上下移动的设于所述悬杆3上，所述泡茶器2底部设有出水口21，所述悬杆3下端设有用于堵住所述出水口21的堵水块4，当向上移动所述泡茶器2并使所述堵水块4与所述出水口21分离时，所述泡茶器2出水。

[0029] 具体的，所述泡茶器2可选用盖碗，所述盖碗包括碗体和碗盖，此外，所述支架座1可包括底座和支撑架，所述支撑架呈L型状并固定设于所述底座上端。

[0030] 所述悬杆3穿过所述出水口21，所述出水口21内径大于所述悬杆3外径，从而使得所述出水口21在具有出水功能的基础上还可对所述泡茶器2的上下移动起到一定的导向作用。

[0031] 所述堵水块4与所述悬杆3可拆卸的连接，具体的，所述堵水块4与所述悬杆3可采用螺纹连接。

[0032] 所述泡茶器2下端面设有第一光滑面22，所述堵水块4上设有与所述第一光滑面22相配合的第二光滑面41，通过所述第一光滑面22和所述第二光滑面41的设置，可使得所述堵水块4能更好的堵住所述出水口21，进一步确保密封效果。

[0033] 优选的，所述堵水块4呈圆板状。

[0034] 该悬挂式茶具还包括茶海5，所述茶海5可分离的设于所述支架座1上并位于所述

泡茶器2正下方，所述茶海5的杯口内径大于所述堵水块4的外径。

[0035] 该半自动悬挂式茶具使用时，如图4所示，可拿起所述茶海5从所述泡茶器2的下端向上顶起所述泡茶器2，从而使得所述堵水块4与所述出水口21分离，此时，所述泡茶器2内的茶水将从所述出水口21流至所述茶海5内，此外，如图5所示，也可以直接手持所述泡茶器2并向上提起所述泡茶器2，从而使得所述堵水块4与所述出水口21分离，此时，所述泡茶器2内的茶水将从所述出水口21流至下方的所述茶海5内，整个操作简单便捷，采用了新的出水方式，可有效避免烫手，同时整体结构更加简单。

[0036] 实施例二

[0037] 如图6、图7和图8所示，本实施例与实施例一的区别在于：所述堵水块4呈球体状，所述第一光滑面22呈弧形状。

[0038] 其它技术特征具体同实施例一。

[0039] 实施例三

[0040] 如图9所示，本实施例与实施例一或实施例二的区别在于：所述泡茶器2底部设有与所述悬杆3相适配的导向孔23，所述悬杆3穿过所述导向孔23。

[0041] 其它技术特征具体同实施例一或实施例二。

[0042] 上述仅为本实用新型的若干具体实施方式，但本实用新型的设计构思并不局限于此，凡利用此构思对本实用新型进行非实质性的改动，均应属于侵犯本实用新型保护范围的行为。

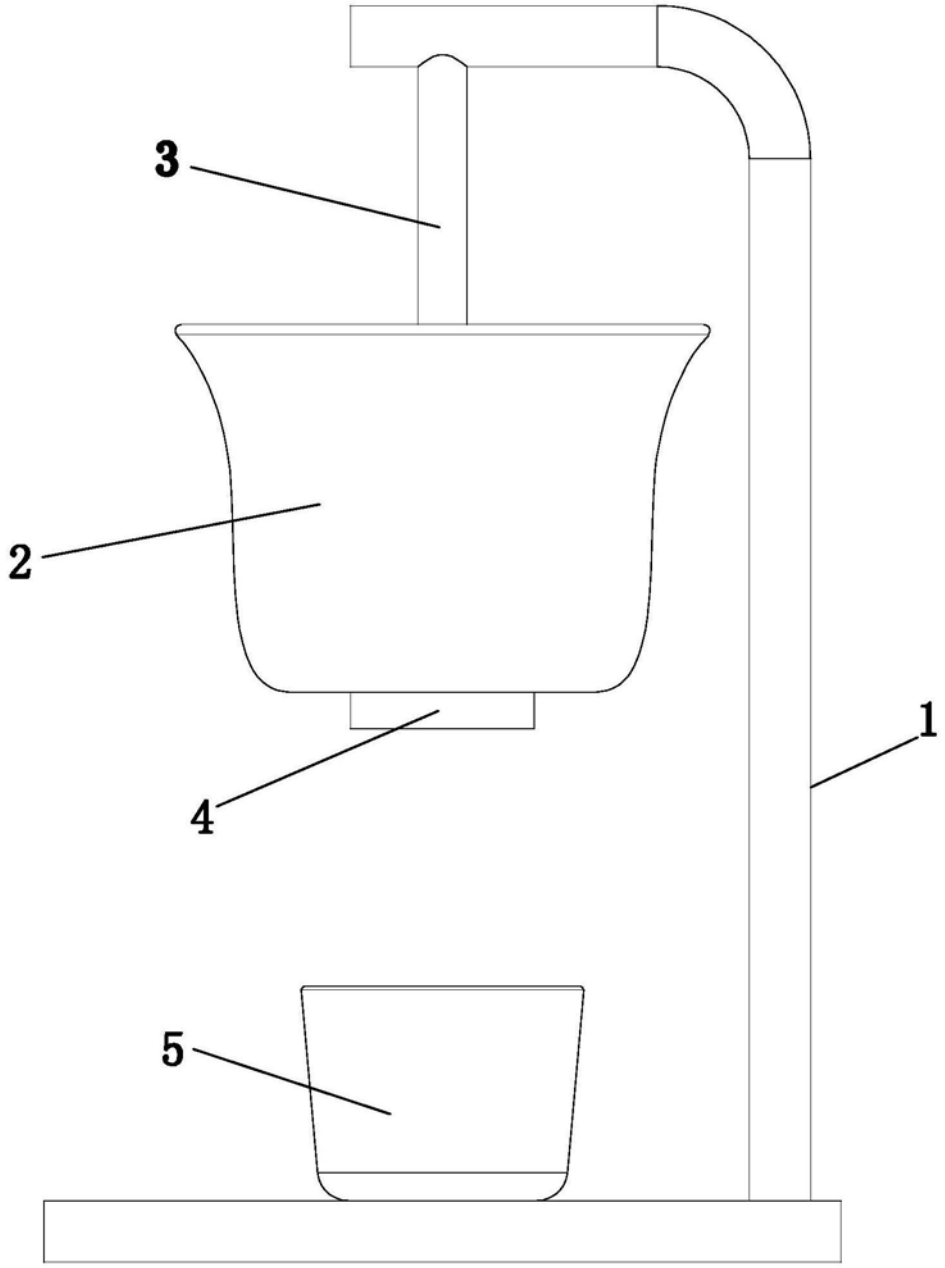

图1

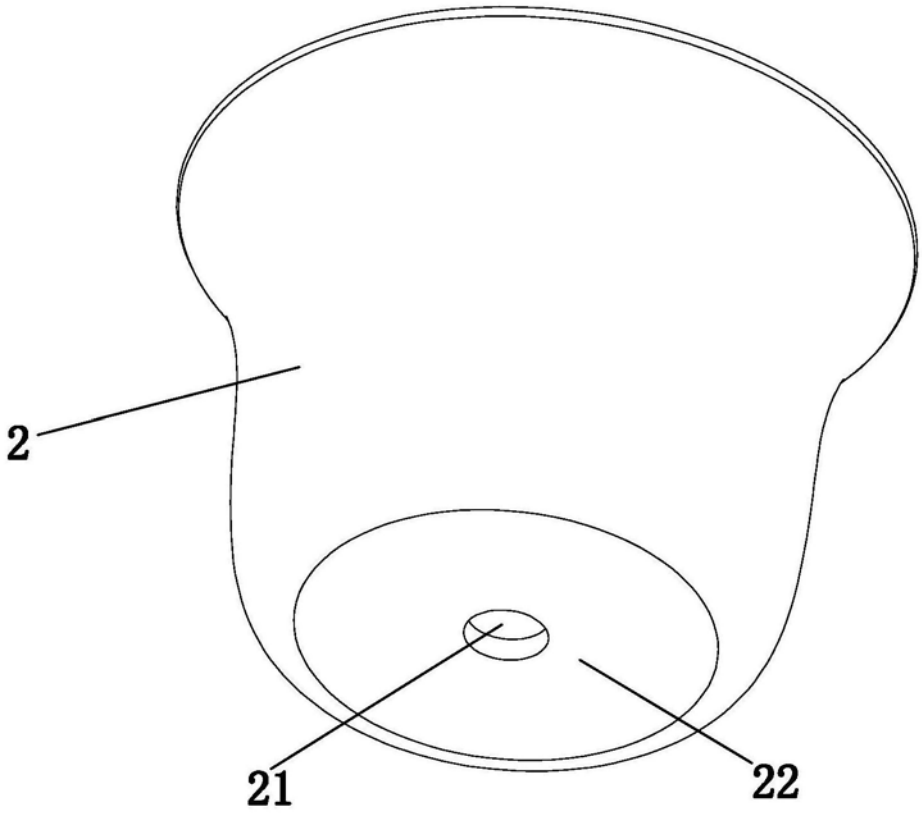

图2

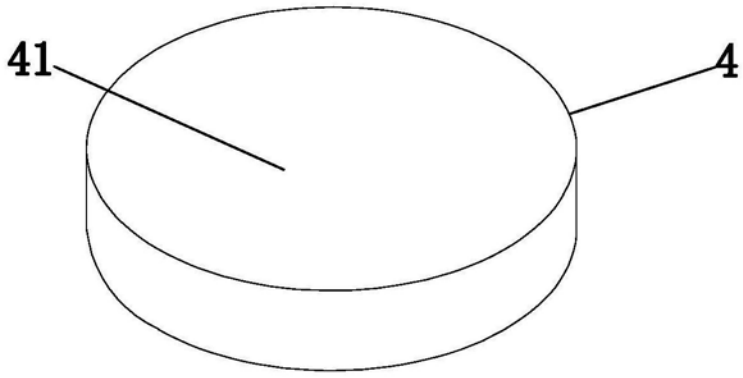

图3

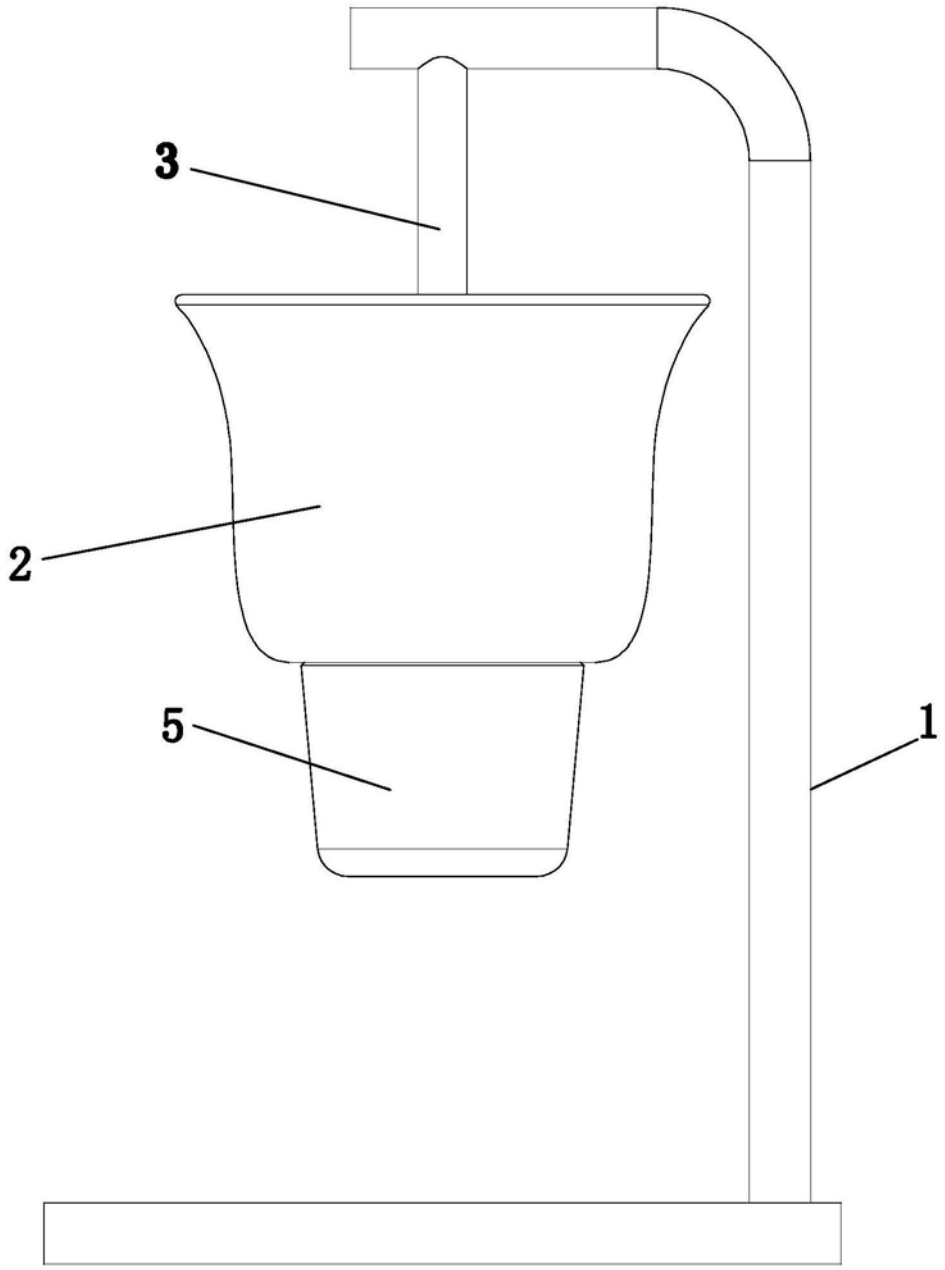

图4

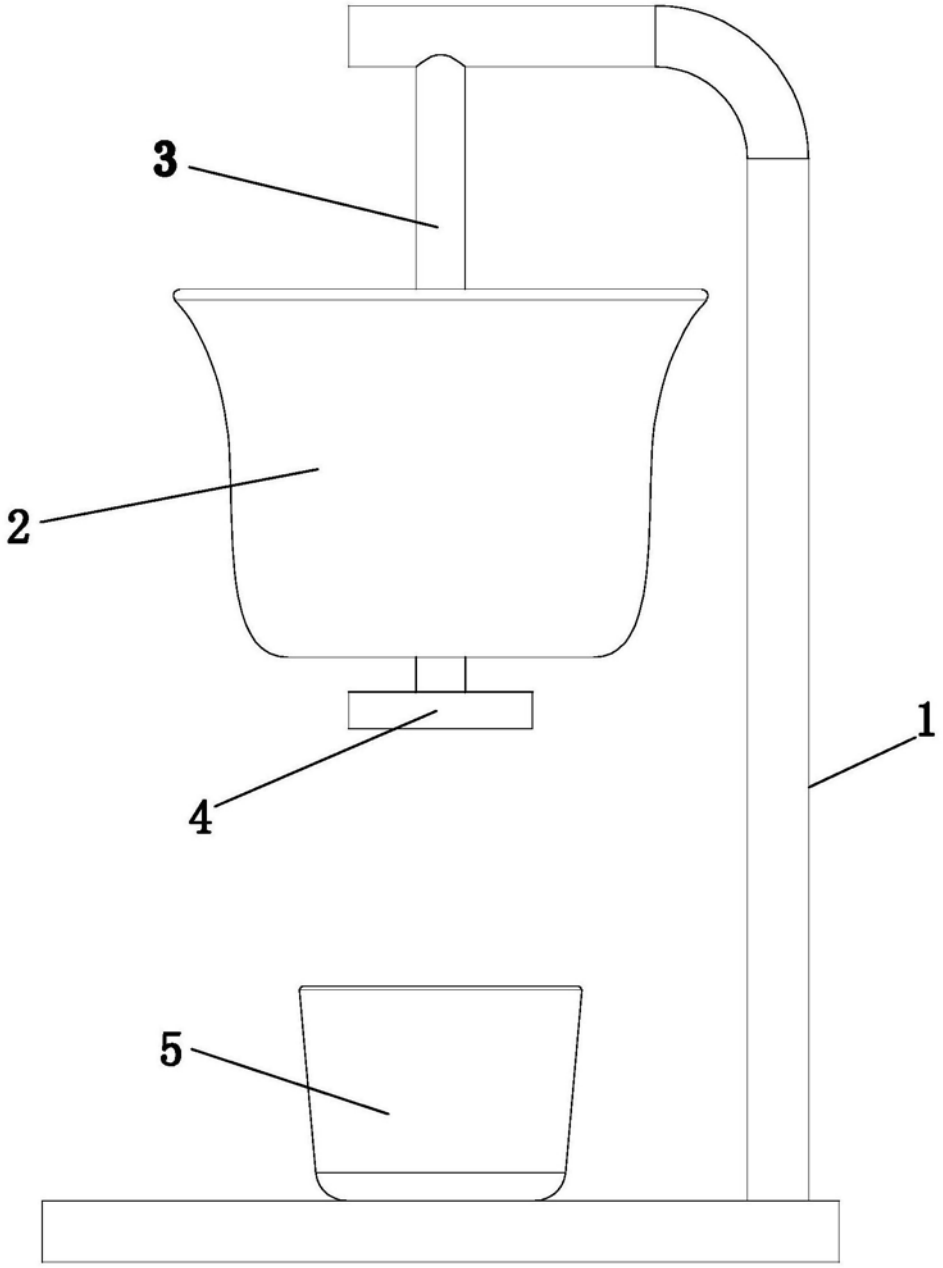

图5

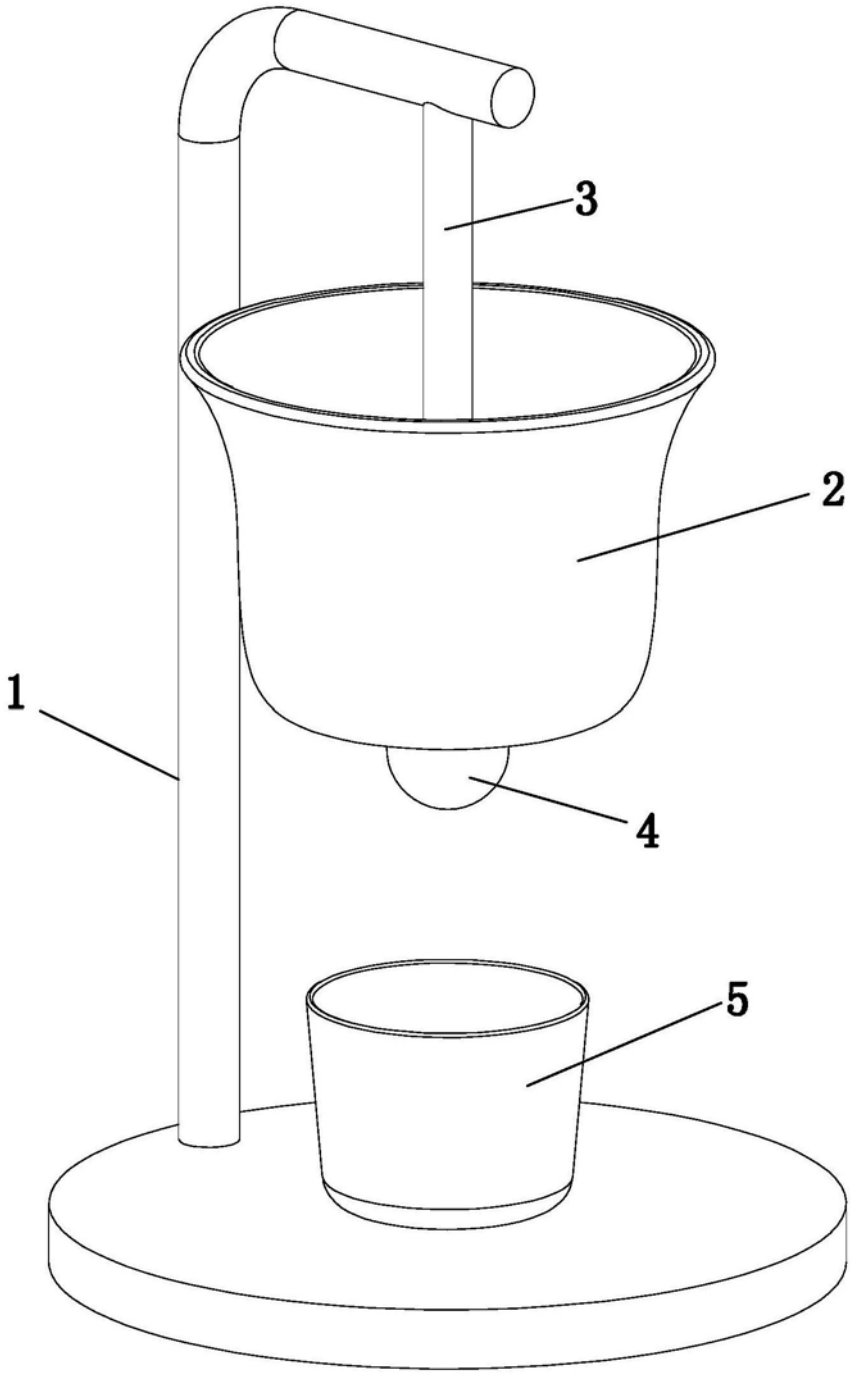

图6

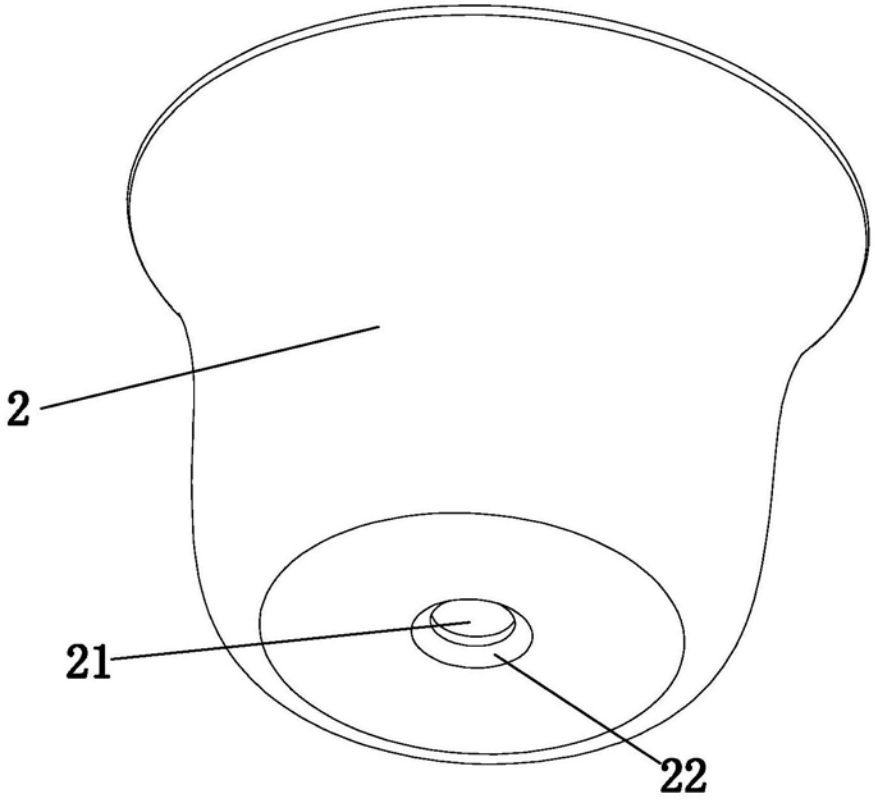

图7

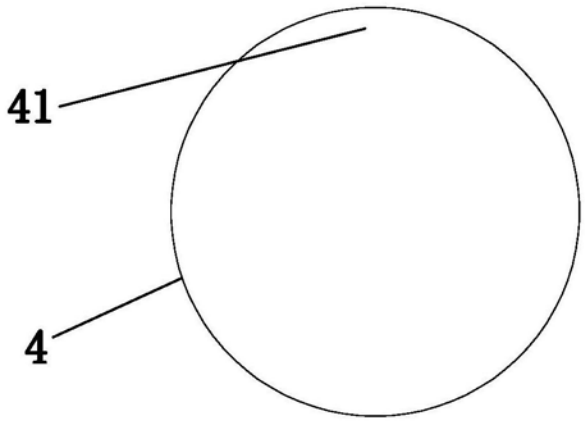

图8

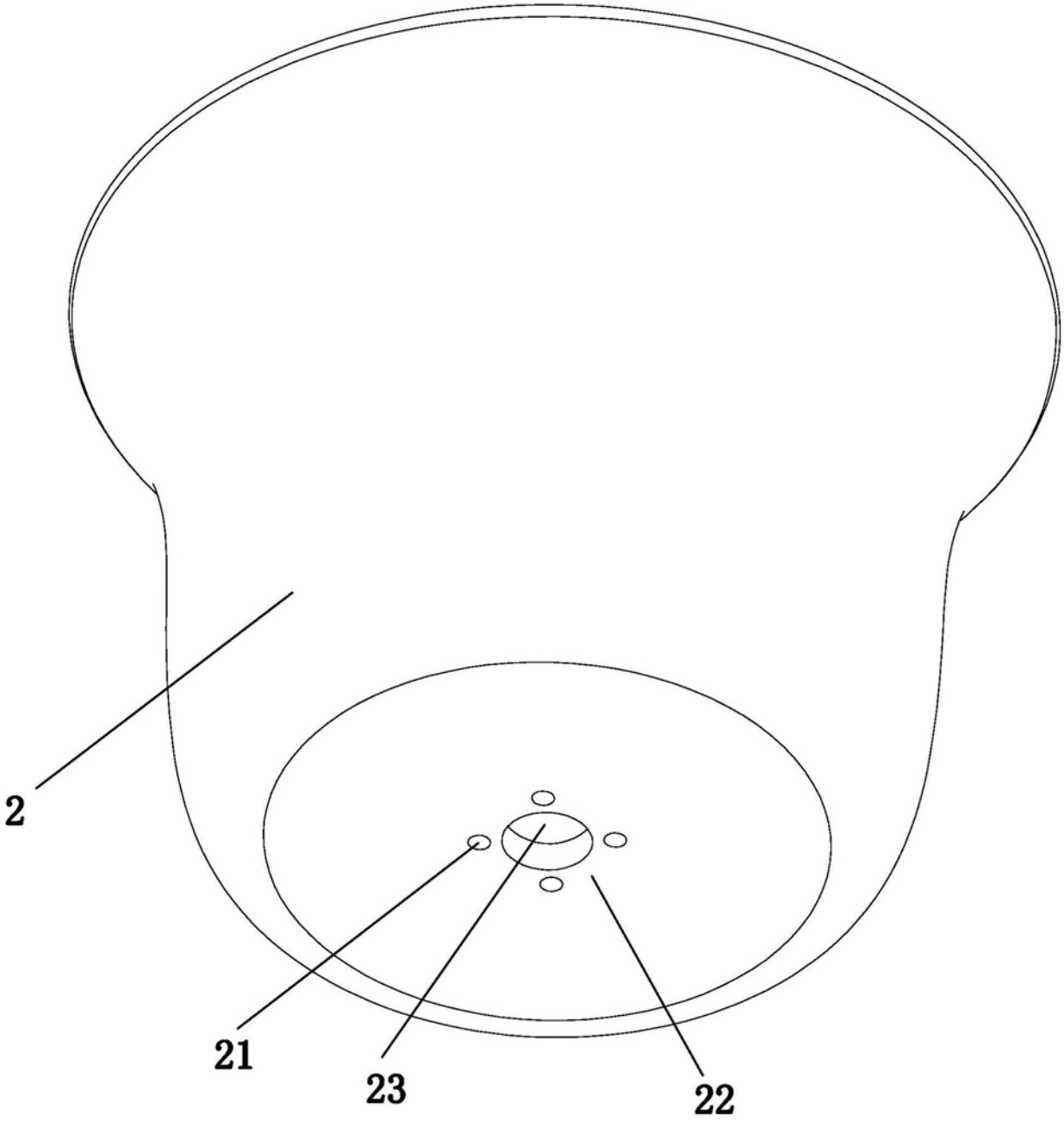

图9