(19)中华人民共和国国家知识产权局

(12)发明专利申请

(10)申请公布号 CN 103861944 A
(43)申请公布日 2014.06.18

(21)申请号 201210546816.5

(22)申请日 2012.12.17

(71)申请人 江苏品德机电科技有限公司
地址 226000 江苏省南通市海安县海安镇工业园区

(72)发明人 胡拥军

(74)专利代理机构 南京苏高专利商标事务所（普通合伙） 32204
代理人 柏尚春

(51)Int.Cl.
B21D 37/10(2006.01)
B21D 53/20(2006.01)

权利要求书1页 说明书1页 附图1页

(54)发明名称

一种带螺纹密封圈一次成型模具

(57)摘要

本发明公开了一种带螺纹密封圈一次成型模具，包括底座，所述底座上连接有模套，所述模套的内壁上套接有内模。本发明所述的一种带螺纹密封圈一次成型模具结构简单、操作方便，在制造密封圈的过程中省去了大量的重复劳动，提高了效率。

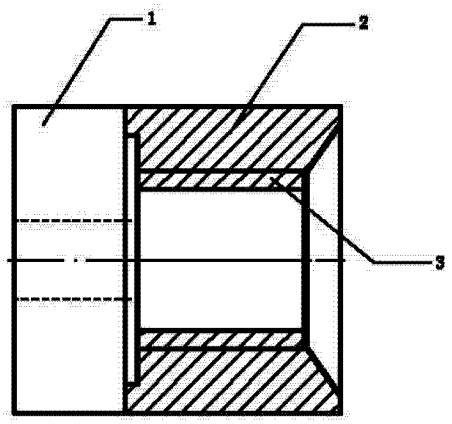

CN 103861944 A

1. 一种带螺纹密封圈一次成型模具，其特征在于：包括底座（1），所述底座（1）上连接有模套（2），所述模套（2）的内壁上套接有内模（3）。

2. 根据权利要求 1 所述的一种带螺纹密封圈一次成型模具，其特征在于：所述底座（1）与模套（2）为固定连接。

3. 根据权利要求 1 所述的一种带螺纹密封圈一次成型模具，其特征在于：所述内模（3）与模套（2）为活动套接。

一种带螺纹密封圈一次成型模具

[0001]

技术领域

[0002] 本发明涉及到金属制造业，具体涉及到一种带螺纹密封圈一次成型模具。

背景技术

[0003] 密封圈在很多精密设备中都经常用到，制造密封圈时对工艺要求很高，步骤繁琐，需要花费大量的人力物力，且生产效率低下。

发明内容

[0004] 发明的目的：为了解决现在有技术的不足，本发明提供了一种带螺纹密封圈一次成型模具。

[0005] 技术方案：一种带螺纹密封圈一次成型模具，包括底座，所述底座上连接有模套，所述模套的内壁上套接有内模。

[0006] 作为优选，所述底座与模套为固定连接。

[0007] 作为优选，所述内模与模套为活动套接。

[0008] 有益效果：本发明所述的一种带螺纹密封圈一次成型模具，具有结构简单、操作方便的特点，在制造密封圈的过程中省去了大量的重复劳动，提高了效率。

附图说明

[0009] 图 1 为本发明的结构示意图。

具体实施方式

[0010] 实施例：

一种带螺纹密封圈一次成型模具，包括底座 1，底座 1 上连接有模套 2，模套 2 的内壁上套接有内模 3；底座 1 与模套 2 为固定连接；内模 3 与模套 2 为活动套接。

[0011] 以上所述仅是本发明的优选实施方式，应当指出：对于本技术领域的普通技术人员来说，在不脱离本发明原理的前提下，还可以做出若干改进和润饰，这些改进和润饰也应视为本发明的保护范围。

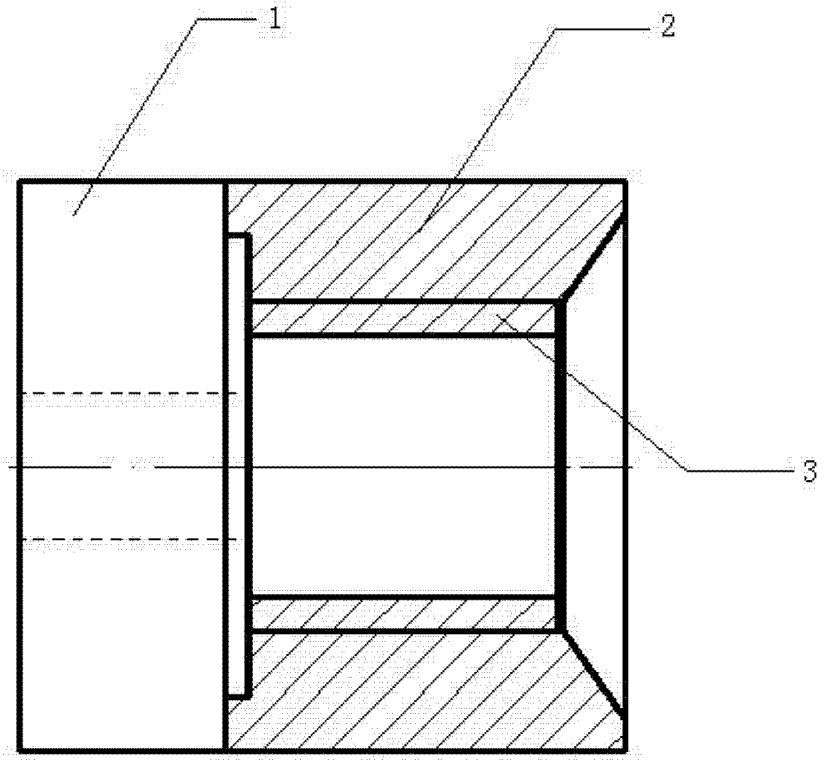

图 1