(19)中华人民共和国国家知识产权局

(12)实用新型专利

(10)授权公告号 CN 205375876 U
(45)授权公告日 2016.07.06

(21)申请号 201521139885.X

(22)申请日 2015.12.23

(73)专利权人 西安外事学院
地址 710077 陕西省西安市雁塔区鱼斗路18号

(72)发明人 李慧

(51)Int.Cl.
G09B 5/06(2006.01)

权利要求书1页 说明书3页 附图1页

(54)实用新型名称

一种英语教学装置

(57)摘要

本实用新型公开了一种英语教学装置，包括白板箱、主机箱和遥控器，所述白板箱前端外侧设有液晶显示屏，所述白板箱内按从前到后顺序依次设有白板和固定板，所述白板箱设置在支撑柱上端，所述白板箱下端设有主机箱，所述主机箱内设有电脑主机，所述支撑柱与支撑座通过调节旋钮紧固连接，所述支撑座一端外侧设有套管，所述套管内设有立杆，所述立杆上端设有推手，所述电脑主机内分别设有中央处理单元和无线收发模块，所述遥控器上设有开关按钮，所述开关按钮下设有多个按键，所述中央处理单元分别与开关按钮、按键通过无线收发模块无线电连接。本实用新型结构简单，可视频、音频和手写多种方式教学，提高学生学习效率，高度可调节。

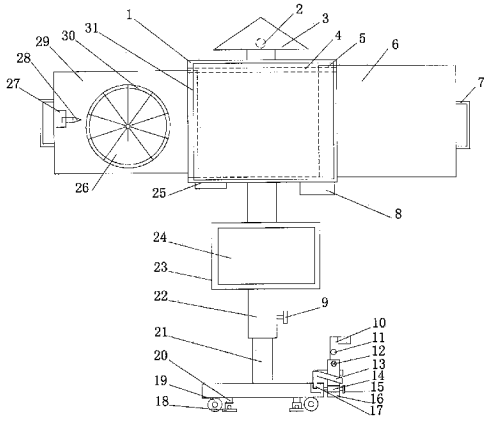

CN 205375876 U

1.一种英语教学装置，包括白板箱(1)、主机箱(23)和遥控器(33)，其特征在于，所述白板箱(1)前端外侧设有液晶显示屏(31)，所述白板箱(1)内按从前到后顺序依次设有白板(6)和固定板(29)，所述白板箱(1)上端内侧从前到后顺序依次设有第一凹槽(5)和第二凹槽(4)，所述白板(6)设置在第一凹槽(5)内，所述固定板(29)设置在第二凹槽(4)内，所述白板(6)和固定板(29)呈对称外侧均设有拉手(7)，所述固定板(29)左端前侧设有定座(27)，所述定座(27)上设有指针(28)，所述固定板(29)前侧中部设有转盘(30)，所述转盘(30)与固定板(29)通过转轴转动连接，所述转盘(30)上设有多个分区(26)，所述白板箱(1)下端设有音箱(25)，所述白板箱(1)设置在支撑柱(22)上端，所述白板箱(1)下端设有主机箱(23)，所述主机箱(23)内设有电脑主机(24)，所述主机箱(23)设置在支撑柱(22)上，所述支撑柱(22)顶端设有灯泡(2)，所述支撑柱(22)与支撑座(21)通过调节旋钮(9)紧固连接，所述支撑座(21)底端四角均设有滚轮(19)，所述滚轮(19)内侧均设有液压油缸(20)，所述液压油缸(20)底端设有脚垫(18)，所述支撑座(21)一端外侧设有套管(16)，所述套管(16)外侧设有通孔(14)，所述通孔(14)内设有销轴(15)，所述销轴(15)的端头与支撑座(21)外侧边缘固定连接，所述套管(16)内设有立杆(10)，所述立杆(10)上端设有推手，所述立杆(10)上设有多个螺纹孔(11)，所述套管(16)与立杆(10)上螺纹孔(11)对应处设有过孔，所述套管(16)上过孔内设有螺钉(12)，所述螺钉(12)与螺纹孔(11)通过旋和连接，所述支撑座(21)上端设有圆形插孔，所述圆形插孔内设有连接杆(17)，所述连接臂(17)上设有套带(13)，所述套带(13)套在套管(16)外侧，所述电脑主机(24)内分别设有中央处理单元(36)和无线收发模块(37)，所述遥控器(33)上端设有天线(32)，所述遥控器(33)上设有开关按钮(34)，所述开关按钮(34)下设有多个按键(35)，所述遥控器(33)与中央处理单元(36)通过无线收发模块(37)无线电连接，所述中央处理单元(36)分别与音箱(25)、液晶显示屏(31)、无线收发模块(37)电连接，所述中央处理单元(36)分别与开关按钮(34)、按键(35)通过无线收发模块(37)无线电连接。

2.根据权利要求1所述的英语教学装置，其特征在于，所述灯泡(2)上设有灯罩(3)。

3.根据权利要求1或2所述的英语教学装置，其特征在于，所述灯泡(2)采用白炽灯、LED灯或节能灯。

4.根据权利要求1所述的英语教学装置，其特征在于，所述白板箱(1)下端还设有储物盒(8)。

5.根据权利要求1所述的英语教学装置，其特征在于，所述脚垫(18)的下端表面设有防滑橡胶。

一种英语教学装置

技术领域

[0001] 本实用新型涉及一种教学装置，具体是一种英语教学装置。

背景技术

[0002] 英语属于印欧语系中日耳曼语族下的西日耳曼语支，是由古代从丹麦等斯堪的纳维亚半岛以及德国、荷兰及周边移民至不列颠群岛的盎格鲁、撒克逊和朱特部落的日耳曼人所说的语言演变而来，并通过英国的殖民活动传播到了世界各地。随着世界发展，英语是世界上最广泛使用的语言，在我国英语已经成为每所学校的必修课，英语学习是一种枯燥无味的行为，尤其是对初学者来说，想要把英语学好是十分困难的，现有的教课过程中通常采取黑板或单词卡教学，限制了英语的互动性，不便于学生单词的学习，且操作麻烦，效率低下，使得总体的学习效果不理想。

实用新型内容

[0003] 本实用新型的目的在于提供一种英语教学装置，以解决上述背景技术中提出的问题。

[0004] 为实现上述目的，本实用新型提供如下技术方案：

[0005] 一种英语教学装置，包括白板箱、主机箱和遥控器，所述白板箱前端外侧设有液晶显示屏，所述白板箱内按从前到后顺序依次设有白板和固定板，所述白板箱上端内侧从前到后顺序依次设有第一凹槽和第二凹槽，所述白板设置在第一凹槽内，所述固定板设置在第二凹槽内，所述白板和固定板呈对称外侧均设有拉手，所述固定板左端前侧设有定座，所述定座上设有指针，所述固定板前侧中部设有转盘，所述转盘与固定板通过转轴转动连接，所述转盘上设有多个分区，所述白板箱下端按从左到右顺序依次设有音箱和储物盒，所述白板箱设置在支撑柱上端，所述白板箱下端设有主机箱，所述主机箱内设有电脑主机，所述主机箱设置在支撑柱上，所述支撑柱顶端设有灯泡，所述灯泡上设有灯罩，所述支撑柱与支撑座通过调节旋钮紧固连接，所述支撑座底端四角均设有滚轮，所述滚轮内侧均设有液压油缸，所述液压油缸底端设有脚垫，所述支撑座一端外侧设有套管，所述套管外侧设有通孔，所述通孔内设有销轴，所述销轴的端头与支撑座外侧边缘固定连接，所述套管内设有立杆，所述立杆上端设有推手，所述立杆上设有多个螺纹孔，所述套管与立杆上螺纹孔对应处设有过孔，所述套管上过孔内设有螺钉，所述螺钉与螺纹孔通过旋和连接，所述支撑座上端设有圆形插孔，所述圆形插孔内设有连接杆，所述连接臂上设有套带，所述套带套在套管外侧，所述电脑主机内分别设有中央处理单元和无线收发模块，所述遥控器上端设有天线，所述遥控器上设有开关按钮，所述开关按钮下设有多个按键，所述遥控器与中央处理单元通过无线收发模块无线电连接，所述中央处理单元分别与音箱、液晶显示屏、无线收发模块电连接，所述中央处理单元分别与开关按钮、按键通过无线收发模块无线电连接。

[0006] 作为本实用新型进一步的方案：所述灯泡上设有灯罩。

[0007] 作为本实用新型再进一步的方案：所述灯泡采用白炽灯、LED灯或节能灯。

[0008] 作为本实用新型再进一步的方案:所述白板箱下端还设有储物盒。

[0009] 作为本实用新型再进一步的方案:所述脚垫的下端表面设有防滑橡胶。

[0010] 与现有技术相比,本实用新型的有益效果是:本实用新型结构简单,通过液晶显示屏和白板,具有视频、音频和手写多种方式教学,通过转盘,进行趣味教学,活跃课堂气氛,提高学生学习效率,通过液压油缸和推手,能降低教师的劳动强度,通过调节旋钮,高度可调节,适应不同高度人群,通过遥控器,可遥控操作,方便实用,通过滚轮,移动方便。

附图说明

[0011] 图1为英语教学装置的结构示意图。

[0012] 图2为英语教学装置中遥控器的结构示意图。

[0013] 图3为英语教学装置中系统原理示意图。

具体实施方式

[0014] 下面将结合本实用新型实施例中的附图,对本实用新型实施例中的技术方案进行清楚、完整地描述,显然,所描述的实施例仅仅是本实用新型一部分实施例,而不是全部的实施例。基于本实用新型中的实施例,本领域普通技术人员在没有做出创造性劳动前提下所获得的所有其他实施例,都属于本实用新型保护的范围。

[0015] 请参阅图1～3,本实用新型实施例中,一种英语教学装置,包括白板箱1、主机箱23和遥控器33,所述白板箱1前端外侧设有液晶显示屏31,所述白板箱1内按从前到后顺序依次设有白板6和固定板29,所述白板箱1上端内侧从前到后顺序依次设有第一凹槽5和第二凹槽4,所述白板6设置在第一凹槽5内,所述固定板29设置在第二凹槽4内,所述白板6和固定板29呈对称外侧均设有拉手7,用于拉出白板箱1使用,所述固定板29左端前侧设有定座27,所述定座27上设有指针28,所述固定板29前侧中部设有转盘30,所述转盘30与固定板29通过转轴转动连接,所述转盘30上设有多个分区26,用于书写不同的英语单词,所述白板箱1下端按从左到右顺序依次设有音箱25和储物盒8,用于播放音频和储放白笔及板擦,所述白板箱1设置在支撑柱22上端,所述白板箱1下端设有主机箱23,所述主机箱23内设有电脑主机24,所述主机箱23设置在支撑柱22上,所述支撑柱22顶端设有灯泡2,所述灯泡2上设有灯罩3,所述灯泡2采用白炽灯、LED灯或节能灯,所述支撑柱22与支撑座21通过调节旋钮9紧固连接,所述支撑座21底端四角均设有滚轮19,所述滚轮19内侧均设有液压油缸20,所述液压油缸20底端设有脚垫18,所述脚垫18的下端表面设有防滑橡胶,所述支撑座21一端外侧设有套管16,所述套管16外侧设有通孔14,所述通孔14内设有销轴15,所述销轴15的端头与支撑座21外侧边缘固定连接,所述套管16内设有立杆10,所述立杆10上端设有推手,所述立杆10上设有多个螺纹孔11,所述套管16与立杆10上螺纹孔11对应处设有过孔,所述套管16上过孔内设有螺钉12,所述螺钉12与螺纹孔11通过旋和连接,所述支撑座21上端设有圆形插孔,所述圆形插孔内设有连接杆17,所述连接臂17上设有套带13,所述套带13套在套管16外侧,防止立杆10倾斜,所述电脑主机24内分别设有中央处理单元36和无线收发模块37,所述遥控器33上端设有天线32,所述遥控器33上设有开关按钮34,所述开关按钮34下设有多个按键35,所述遥控器33与中央处理单元36通过无线收发模块37无线电连接,所述中央处理单元36分别与音箱25、液晶显示屏31、无线收发模块37电连接,所述中央处理单元36分别

与开关按钮34、按键35通过无线收发模块37无线电连接。

[0016] 本实用新型使用时，通过遥控器33，控制电脑主机24播放视频或音频，有助于学习口语和听力，多种形式教学，加深学生印象，提高学生学习效率，通过白板7，有助于根据视频或课件教学的难点，进行进一步讲解，通过固定板29上的转盘30，有助于进行趣味单词记忆，提高学习效率，通过调节旋钮9，根据不同高度需求，调节教学装置高度，通过液压油缸20，助于教学装置进行固定，防止教学时，装置固定不稳，通过立杆10上螺纹孔11，有助于调节推手的高度，通过套带13，防止立杆10倾斜，通过遥控器33，控制电脑主机24播放视频或音频。

[0017] 对于本领域技术人员而言，显然本实用新型不限于上述示范性实施例的细节，而且在不背离本实用新型的精神或基本特征的情况下，能够以其他的具体形式实现本实用新型。因此，无论从哪一点来看，均应将实施例看作是示范性的，而且是非限制性的，本实用新型的范围由所附权利要求而不是上述说明限定，因此旨在将落在权利要求的等同要件的含义和范围内的所有变化囊括在本实用新型内。不应将权利要求中的任何附图标记视为限制所涉及的权利要求。

[0018] 此外，应当理解，虽然本说明书按照实施方式加以描述，但并非每个实施方式仅包含一个独立的技术方案，说明书的这种叙述方式仅仅是为清楚起见，本领域技术人员应当将说明书作为一个整体，各实施例中的技术方案也可以经适当组合，形成本领域技术人员可以理解的其他实施方式。

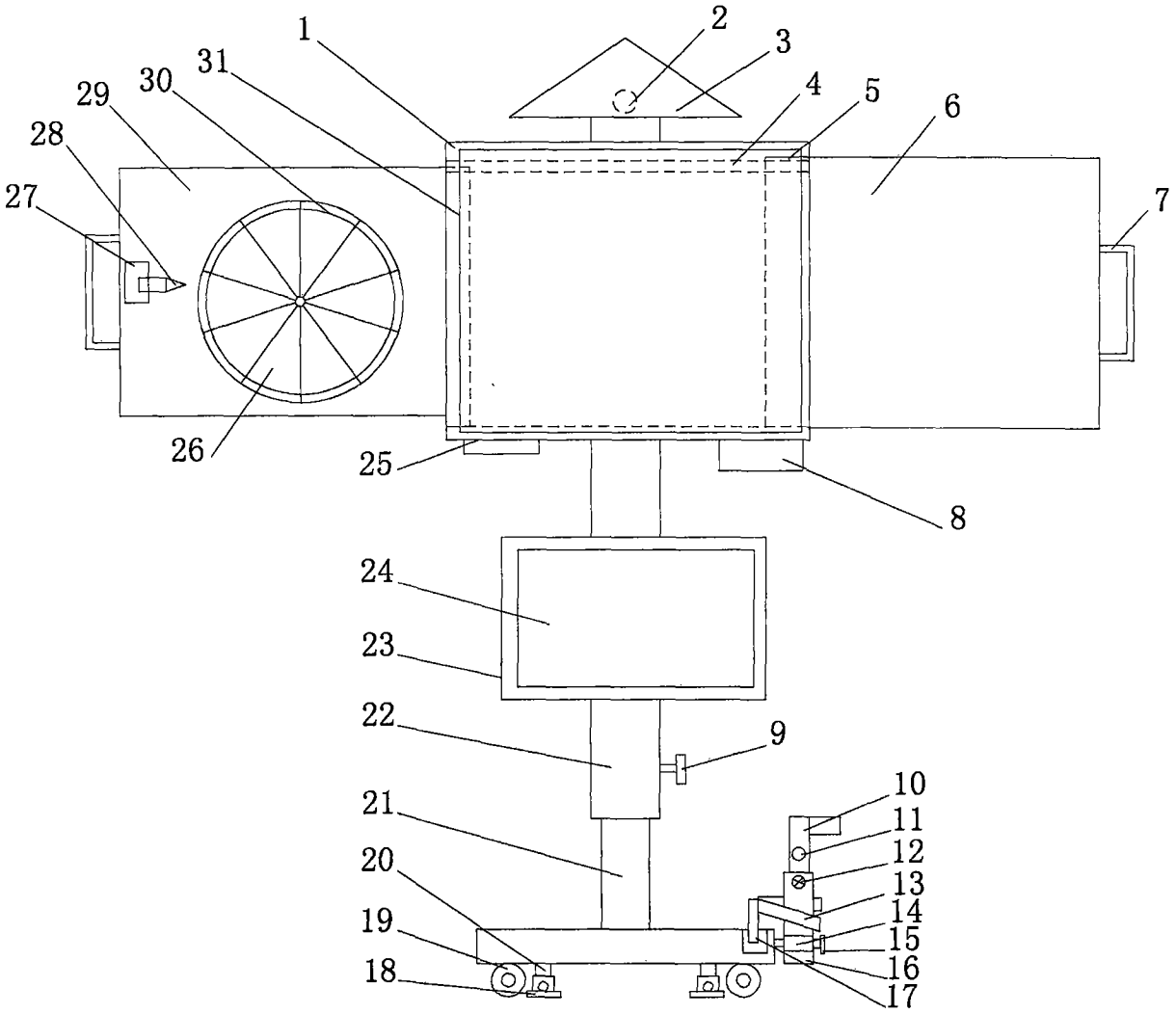
1
2
3
4
5
6
7
8
9
10
11
12
13
14
15
16
17
18
19
20
21
22
23
24
25
26
27
28
29
30
31

图1

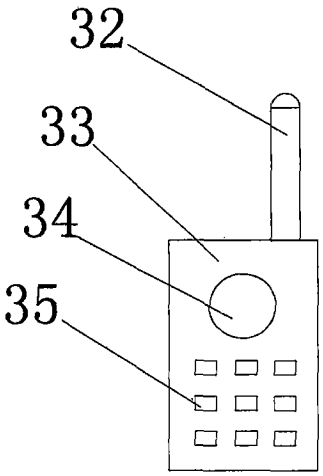
32
33
34
35

图2

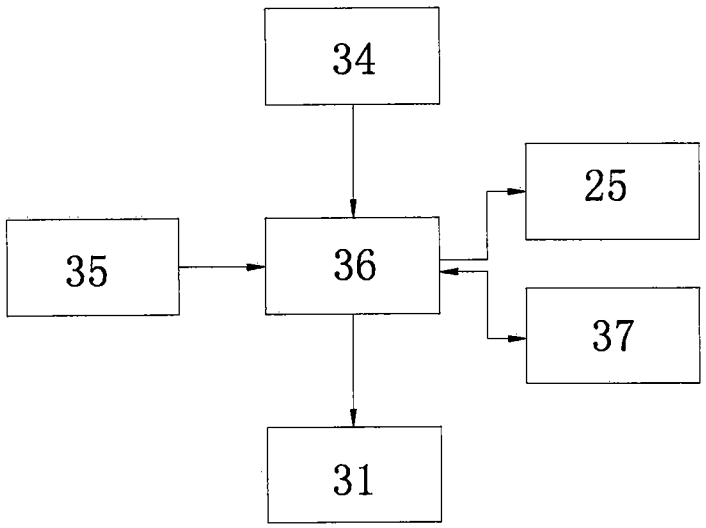
34
35
36
25
37
31

图3