(19)中华人民共和国国家知识产权局

(12)实用新型专利

(10)授权公告号 CN 211611067 U
(45)授权公告日 2020.10.02

(21)申请号 201922253908.4

(22)申请日 2019.12.16

(73)专利权人 郭红梅
地址 130102 吉林省长春市新区北湖科技开发区明溪路2351号

(72)发明人 郭红梅

(74)专利代理机构 北京维知知识产权代理事务所(特殊普通合伙) 11503
代理人 刘青宜

(51)Int.Cl.
A61M 5/14(2006.01)
A61M 5/52(2006.01)
A61M 5/44(2006.01)
A61F 7/00(2006.01)

权利要求书1页 说明书3页 附图3页

(54)实用新型名称

一种老年病科临床护理用输液装置

(57)摘要

本实用新型公开了一种老年病科临床护理用输液装置，包括底座，底座上表面的中部固定连接有空腔立柱，空腔立柱上表面的中心插接有支撑柱，支撑柱表面的底部通过套轴固定连接有连杆，连杆的一端搭接有垃圾桶，连杆的另一端固定连接有放置槽，连杆上表面靠近放置槽的一侧设置有开关，支撑柱表面的中部固定连接有固定块，固定块的两侧均开设有固线槽，支撑柱表面的顶部通过转轴固定连接有悬挂架。该老年病科临床护理用输液装置，设置垃圾桶便于收集医疗用品，固线槽内设有电阻丝网，方便在输液的同时对输液管内的药液进行加热，放置槽内部设置有加热板，通过加热板给患者手臂加热，使患者在输液的过程中更加舒适。

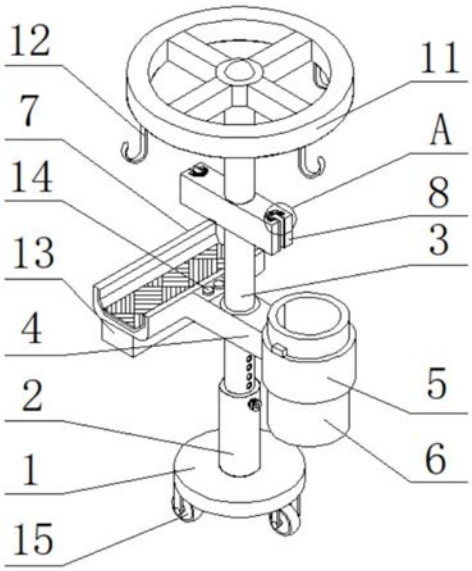

CN 211611067 U

1.一种老年病科临床护理用输液装置,包括底座(1),其特征在于:所述底座(1)上表面的中部固定连接有空腔立柱(2),所述空腔立柱(2)上表面的中心插接有支撑柱(3),所述支撑柱(3)表面的底部通过套轴固定连接有连杆(4),所述连杆(4)的一端固定连接有圆筒(5),所述圆筒(5)的上表面搭接有垃圾桶(6),所述连杆(4)的另一端固定连接有放置槽(7),所述连杆(4)上表面靠近放置槽(7)的一侧设置有开关(14),所述支撑柱(3)表面的中部固定连接有固定块(8),所述固定块(8)的两侧均开设有固线槽(9),所述支撑柱(3)表面的顶部通过转轴固定连接有悬挂架(11),所述悬挂架(11)的下表面固定连接有挂钩(12)。

2.根据权利要求1所述的一种老年病科临床护理用输液装置,其特征在于:所述支撑柱(3)表面的底部开设有螺纹孔,所述螺纹孔的数量为六个,所述支撑柱(3)通过螺栓与空腔立柱(2)螺纹连接。

3.根据权利要求1所述的一种老年病科临床护理用输液装置,其特征在于:所述垃圾桶(6)表面的顶部固定连接有限位块(601),所述垃圾桶(6)内侧壁的底部固定连接有过滤网(602),所述垃圾桶(6)下表面的中心固定连接有排液管(603),所述排液管(603)的表面设置有单向阀(604)。

4.根据权利要求1所述的一种老年病科临床护理用输液装置,其特征在于:所述放置槽(7)的内部设置有加热板,所述放置槽(7)的下表面固定连接有电源组件(13),所述加热板通过导线与开关(14)和电源组件(13)电连接。

5.根据权利要求1所述的一种老年病科临床护理用输液装置,其特征在于:所述固线槽(9)从外向内依次设置有电阻丝网(10)和石墨烯散热片(16),所述电阻丝网(10)通过导线和开关(14)和电源组件(13)电连接。

6.根据权利要求1所述的一种老年病科临床护理用输液装置,其特征在于:所述底座(1)的下表面固定连接有万向轮(15),所述万向轮(15)的数量为三个,三个所述万向轮(15)呈环形阵列排列在底座(1)的下表面。

一种老年病科临床护理用输液装置

技术领域

[0001] 本实用新型涉及医疗设备技术领域，具体为一种老年病科临床护理用输液装置。

背景技术

[0002] 老年病又称老年疾病，是指人在老年期所患的与衰老有关的，并且有自身特点的疾病。一般认为，人的年龄在45至59岁为老年前期或初老期，60 岁至89岁为老年期，90岁以上为长寿期。在临床医学中，输液是一种较常用的诊疗方式，输液又名打点滴或者挂水，是由静脉滴注输入体内大剂量(一次给药在100ml以上)注射液的过程，通常将注射液包装在玻璃或塑料的输液瓶中，通过输液针头将注射液持续而稳定地滴入静脉，以补充体液、电解质或提供营养物质。目前，医院内所使用的输液架结构过于简单，输液瓶安装较少，降低了输液架的使用效率，在冬季，由于药液温度较低，输入患者身体时，容易刺激患者带来不适感。

实用新型内容

[0003] (一)解决的技术问题

[0004] 针对现有技术的不足，本实用新型提供了一种老年病科临床护理用输液装置，解决了上述背景技术中提出的问题。

[0005] (二)技术方案

[0006] 为实现以上目的，本实用新型通过以下技术方案予以实现：一种老年病科临床护理用输液装置，包括底座，所述底座上表面的中部固定连接有空腔立柱，所述空腔立柱上表面的中心插接有支撑柱，所述支撑柱表面的底部通过套轴固定连接有连杆，所述连杆的一端固定连接有圆筒，所述圆筒的上表面搭接有垃圾桶，所述连杆的另一端固定连接有放置槽，所述连杆上表面靠近放置槽的一侧设置有开关，所述支撑柱表面的中部固定连接有固定块，所述固定块的两侧均开设有固线槽，所述支撑柱表面的顶部通过转轴固定连接有悬挂架，所述悬挂架的下表面固定连接有挂钩。

[0007] 可选的，所述支撑柱表面的底部开设有螺纹孔，所述螺纹孔的数量为六个，所述支撑柱通过螺栓与空腔立柱螺纹连接。

[0008] 可选的，所述垃圾桶表面的顶部固定连接有限位块，所述垃圾桶内侧壁的底部固定连接有过滤网，所述垃圾桶下表面的中心固定连接有排液管，所述排液管的表面设置有单向阀。

[0009] 可选的，所述放置槽的内部设置有加热板，所述放置槽的下表面固定连接有电源组件，所述加热板通过导线与开关和电源组件电连接。

[0010] 可选的，所述固线槽从外向内依次设置有电阻丝网和石墨烯散热片，所述电阻丝网通过导线和开关和电源组件电连接。

[0011] 可选的，所述底座的下表面固定连接有万向轮，所述万向轮的数量为三个，三个所述万向轮呈环形阵列排列在底座的下表面。

[0012] (三)有益效果

[0013] 本实用新型提供了一种老年病科临床护理用输液装置,具备以下有益效果:

[0014] 1、该老年病科临床护理用输液装置,通过螺栓配合空腔立柱和支撑柱,实现了支撑柱高度的调节,设置挂钩便于悬挂输液瓶,设置垃圾桶便于收集医疗用品,垃圾桶内设置过滤网,可以有效的分离液体垃圾,通过单向阀可以将液体垃圾排出,从而达到了防止细菌滋生的目的。

[0015] 2、该老年病科临床护理用输液装置,设置固线槽便于固定输液管,固线槽内设有电阻丝网,方便在输液的同时对输液管内的药液进行加热,提高输液的舒适度,并且在电阻丝网的表面设有石墨烯散热片,方便将热量快速分散,提高对输液管加热的均匀性,设置放置槽便于患者放置肢体,放置槽内部设置有加热板,通过加热板给患者手臂加热,使患者在输液的过程中更加舒适。

附图说明

[0016] 图1为本实用新型结构示意图;

[0017] 图2为本实用新型垃圾桶的结构示意图;

[0018] 图3为本实用新型图1中A处放大图。

[0019] 图中:1、底座;2、空腔立柱;3、支撑柱;4、连杆;5、圆筒;6、垃圾桶;601、限位块;602、过滤网;603、排液管;604、单向阀;7、放置槽; 8、固定块;9、固线槽;10、电阻丝网;11、悬挂架;12、挂钩;13、电源组件;14、开关;15、万向轮;16、石墨烯散热片。

具体实施方式

[0020] 下面将结合本实用新型实施例中的附图,对本实用新型实施例中的技术方案进行清楚、完整地描述,显然,所描述的实施例仅仅是本实用新型一部分实施例,而不是全部的实施例。

[0021] 请参阅图1至图3,本实用新型提供一种技术方案:一种老年病科临床护理用输液装置,包括底座1,底座1的下表面固定连接有万向轮15,万向轮 15的数量为三个,三个万向轮15呈环形阵列排列在底座1的下表面,底座1 上表面的中部固定连接有空腔立柱2,空腔立柱2上表面的中心插接有支撑柱 3,支撑柱3表面的底部开设有螺纹孔,螺纹孔的数量为六个,支撑柱3通过螺栓与空腔立柱2螺纹连接,通过螺栓配合空腔立柱2和支撑柱3,实现了支撑柱3高度的调节,支撑柱3表面的底部通过套轴固定连接有连杆4,连杆4 的一端固定连接有圆筒5,圆筒5的上表面搭接有垃圾桶6,垃圾桶6表面的顶部固定连接有限位块601,垃圾桶6内侧壁的底部固定连接有过滤网602,垃圾桶6下表面的中心固定连接有排液管603,排液管603的表面设置有单向阀604,设置垃圾桶6便于收集医疗用品,垃圾桶6内设置过滤网602,可以有效的分离液体垃圾,通过单向阀604可以将液体垃圾排出,从而达到了防止细菌滋生的目的连杆4的另一端固定连接有放置槽7,放置槽7的内部设置有加热板,设置放置槽7便于患者放置肢体,放置槽7内部设置有加热板,通过加热板给患者手臂加热,使患者在输液的过程中更加舒适,放置槽7的下表面固定连接有电源组件13,加热板通过导线与开关14和电源组件13电连接,连杆4上表面靠近放置槽7的一侧设置有开关14,支撑柱3表面的中部固定连接有固定块8,固定块8的两侧均开设有固线槽9,设置固线槽9便于固定输液管,方

便将热量快速分散，提高对输液管加热的均匀性固线槽9 从外向内依次设置有电阻丝网10和石墨烯散热片16，固线槽9内设有电阻丝网10，方便在输液的同时对输液管内的药液进行加热，提高输液的舒适度，并且在电阻丝网10的表面设有石墨烯散热片16，方便将热量快速分散，提高对输液管加热的均匀性，电阻丝网10通过导线和开关14和电源组件13电连接，支撑柱3表面的顶部通过转轴固定连接有悬挂架11，悬挂架11的下表面固定连接有挂钩12，设置挂钩12便于悬挂输液瓶。

[0022] 该文中出现的电器元件均与外界的主控器及220V市电电连接，并且主控器可为计算机等起到控制的常规已知设备。

[0023] 综上所述，该老年病科临床护理用输液装置，使用时，将该装置放在病床附近，将输液瓶挂在挂钩12上，将输液管固定在固线槽9内，患者手臂放在放置槽7内，通过开关14打开加热板和电阻丝网10，石墨烯散热片16将电阻丝网10的热量分散在输液管，加热板给患者手臂加热，使患者更加舒适，将垃圾放在垃圾桶6内，液体经过滤网602存留在垃圾桶底部，通过单向阀 604将液体排出，通过螺栓配合支撑柱3和空腔立柱2调节装置的高度。

[0024] 以上所述，仅为本实用新型较佳的具体实施方式，但本实用新型的保护范围并不局限于此，任何熟悉本技术领域的技术人员在本实用新型揭露的技术范围内，根据本实用新型的技术方案及其实用新型构思加以等同替换或改变，都应涵盖在本实用新型的保护范围之内。

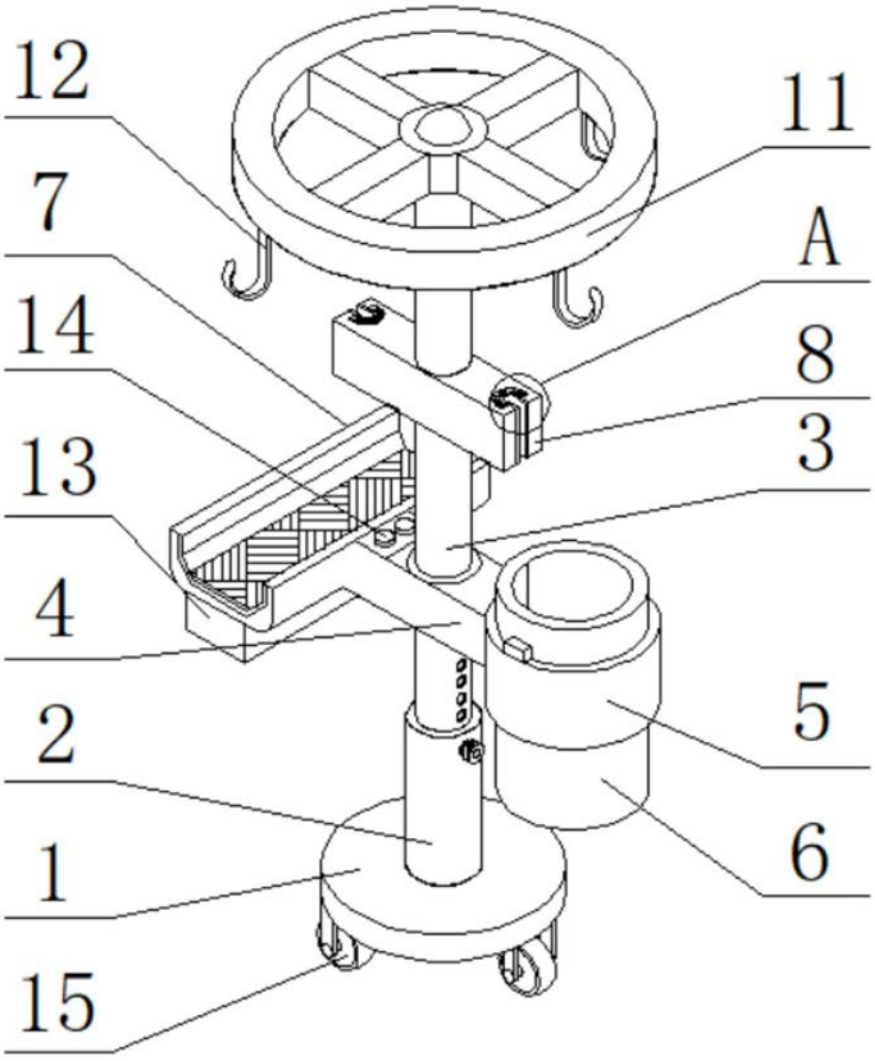

图1

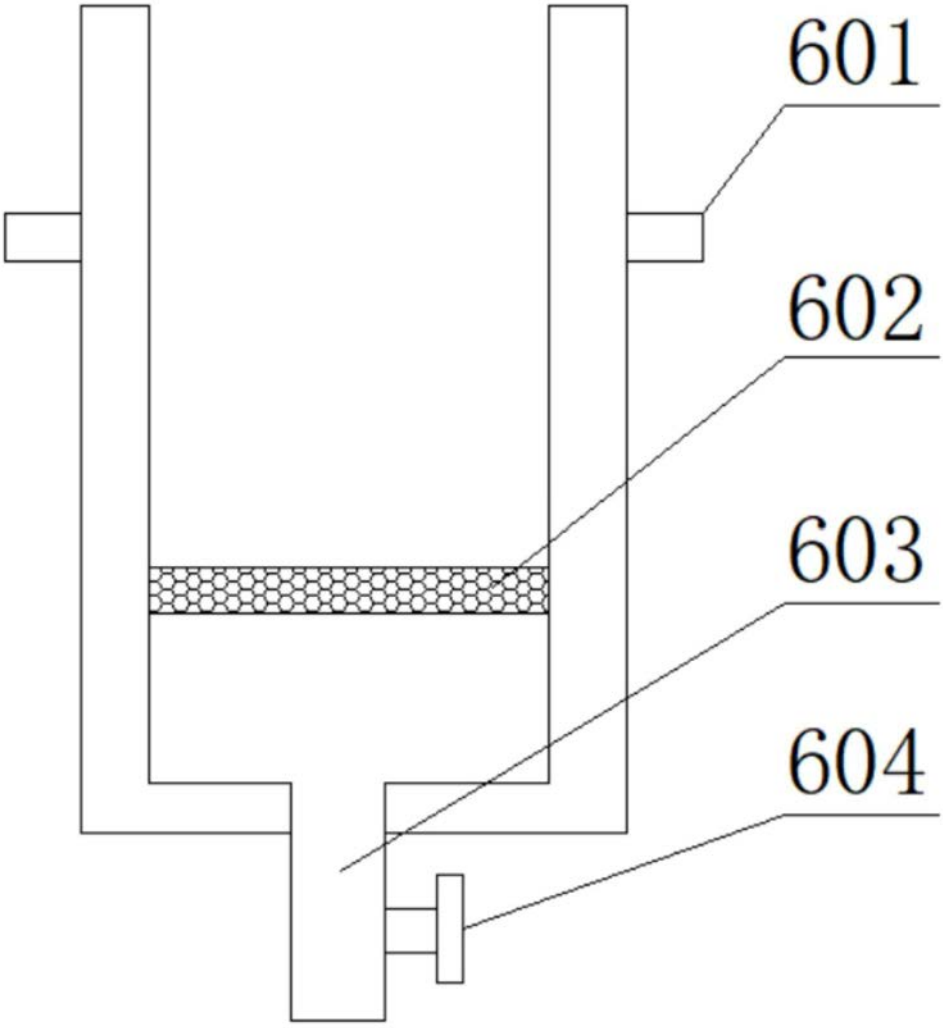

图2

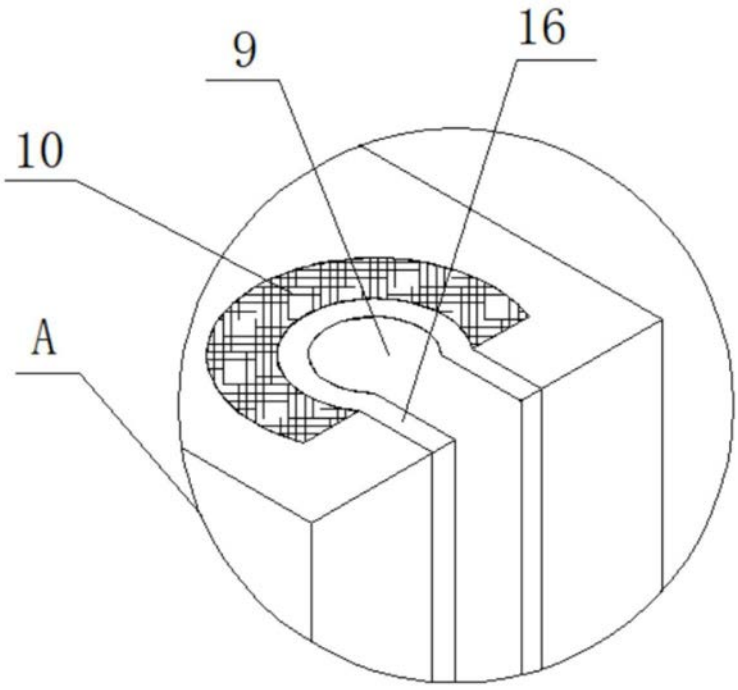

图3