M629012

(19)中華民國智慧財產局

(12)新型說明書公告本 **(11)證書號數：TW M629012 U**

(45)公告日： 中華民國 111 (2022) 年 07 月 01 日

(21)申請案號：111200868 (22)申請日： 中華民國 111 (2022) 年 01 月 21 日

(51)Int. Cl.： ***B65D5/02 (2006.01)***

(71)申請人：聯華食品工業股份有限公司(中華民國) LIAN HWA FOODS CORPORATION (TW)
臺北市大同區迪化街 1 段 148 號

(72)新型創作人：李瑞玲 LEE, JUI-LIN (TW)

(74)代理人：張仲謙

申請專利範圍項數：7 項 圖式數：5 共 18 頁

(54)名稱

包裝盒

(57)摘要

本創作係提供一種包裝盒，應用於容置一容器，且該容器的上端設有二個翼部。包裝盒一體成型地包含一盒體、二個遮板以及一個蓋板。盒體具有一容置空間，用以容置該容器，且該盒體的上端具有一開口，以連通該容置空間與外部。二個遮板相對地位於該開口的兩側；各該遮板對應於各該翼部設有一嵌合缺口。蓋板位於該開口的一側，並位於該二個遮板之間，從而用以封閉或開啟該開口。其中，當該容器容置於該容置空間，且該二個遮板遮蔽於該開口時，該二個翼部分別嵌入該二個嵌合缺口。本創作的包裝盒可達到良好保護內容物並方便使用者拿取的效果，及達到限制容器於包裝盒中大幅度地移動或轉動的情形。

指定代表圖：

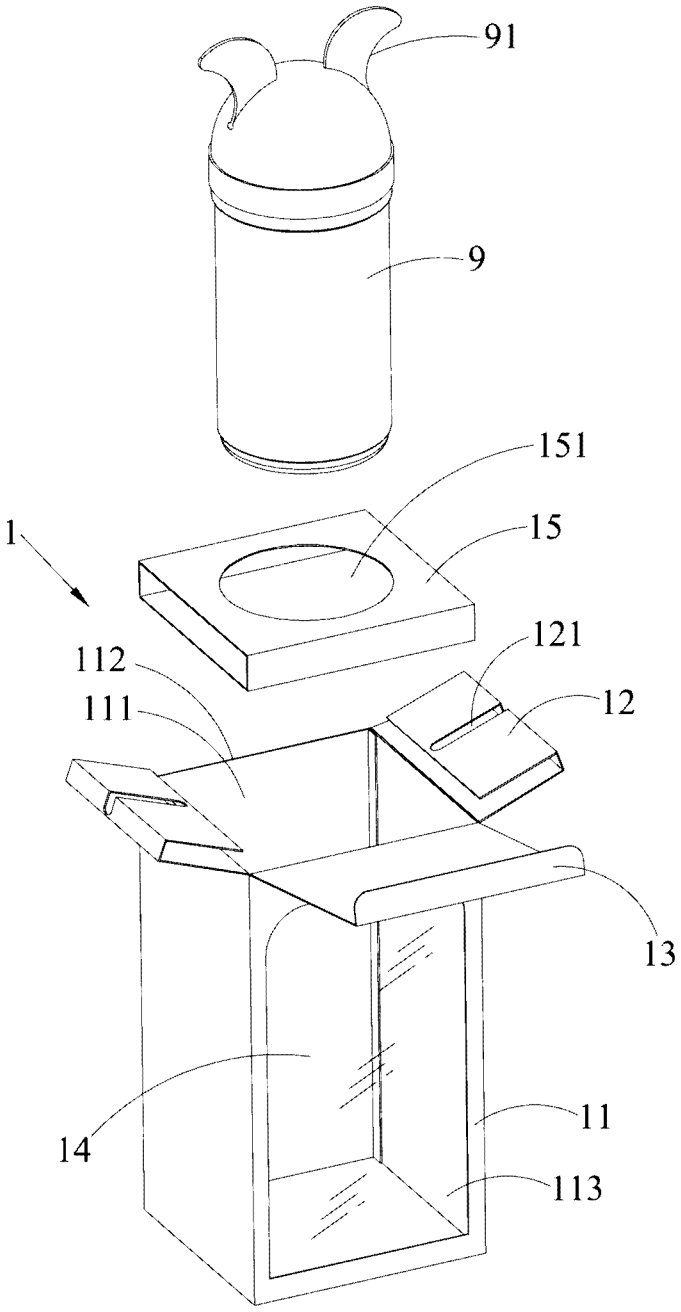

第1圖

符號簡單說明：

1:包裝盒

11:盒體

111:容置空間

112:開口

113:觀賞缺口

12:遮板

121:嵌合缺口

13:蓋板

14:透明遮板

15:承放座

151:限位開口

9:容器

91:翼部

專利案號：111200868

公告本

M629012

【新型摘要】

【中文新型名稱】　包裝盒

【中文】

本創作係提供一種包裝盒，應用於容置一容器，且該容器的上端設有二個翼部。包裝盒一體成型地包含一盒體、二個遮板以及一個蓋板。盒體具有一容置空間，用以容置該容器，且該盒體的上端具有一開口，以連通該容置空間與外部。二個遮板相對地位於該開口的兩側；各該遮板對應於各該翼部設有一嵌合缺口。蓋板位於該開口的一側，並位於該二個遮板之間，從而用以封閉或開啟該開口。其中，當該容器容置於該容置空間，且該二個遮板遮蔽於該開口時，該二個翼部分別嵌入該二個嵌合缺口。本創作的包裝盒可達到良好保護內容物並方便使用者拿取的效果，及達到限制容器於包裝盒中大幅度地移動或轉動的情形。

【指定代表圖】　　第（1）圖

【代表圖之符號簡單說明】

1:包裝盒

11:盒體

111:容置空間

112:開口

113:觀賞缺口

12:遮板

121:嵌合缺口

13:蓋板

14:透明遮板

15:承放座

151:限位開口

9:容器

91:翼部

【新型說明書】

【中文新型名稱】　包裝盒

【技術領域】

【0001】 本創作是有關於一種包材的技術領域，特別是關於一種由紙質等材質所製成以供容置一容器的包裝盒。

【先前技術】

【0002】 按，包裝盒主要的目的在於容置物品，例如直接容置產品與包裝盒中；或是，先將如食品等產品放置於一容器中再將容器容置於包裝盒中。藉由包裝盒容裝產品或容器，從而達到保護該包裝盒內部的內容物的目的。

【0003】 就食品等產品來說，通常都是先將食品放置於容器再放置於包裝盒中的方式。所述包裝盒大多以上下蓋合方式包覆於該容器外周，只要翻開包裝盒的蓋板，即可輕易地開啟包裝盒並拿取包裝盒中的容器。然而，雖然該包裝盒可達到快速開盒及取物的效果，但卻也常見容器於包裝盒中晃動的情況，而此情況可能導致容器損壞，甚至是影響到容器內部的食品等問題。若增加元件以限制容器於包裝盒中的自由度，其亦可能產生使用者不易由包裝盒中取出容器的問題。故，習知的包裝盒有改善之必要。

【0004】 綜觀前所述，本創作之創作人於多年從事相關產品之製造開發與設計經驗，針對上述之目標設計了一種包裝盒，以針對現有技術之缺失加以改善，進而增進產業上之實施利用。

【新型內容】

【0005】 有鑒於上述習知技藝之問題，本創作之目的就是在提供一種包裝盒，以解決習知所待改善之問題。

【0006】 基於上述目的，本創作係提供一種包裝盒，其應用於容置一容器，且該容器的上端係設有二個翼部。包裝盒包含一盒體、二個遮板以及一個蓋板。盒體係具有一容置空間，用以容置該容器，且該盒體的上端係具有一開口，以連通該容置空間與外部。二個遮板係一體成型地設置於該盒體，且該二個遮板係相對地位於該開口的兩側；各該遮板對應於各該翼部設有一嵌合缺口。蓋板係一體成型地設置於該盒體，且該蓋板係位於該開口的一側，並位於該二個遮板之間；蓋板用以封閉或開啟該開口。其中，當該容器容置於該容置空間，且該二個遮板遮蔽於該開口時，該二個翼部分別嵌入該二個嵌合缺口。

【0007】 較佳地，該遮板經由彎折而形成截面可為Π形狀；該嵌合缺口可位於為Π形狀的該遮板面向該容器的一面及相對於另一該遮板的一面。

【0008】 較佳地，該盒體的兩端之間的一面可設有一觀賞缺口。

【0009】 較佳地，該觀賞缺口所位於的一面可為連接該蓋板的一面。

【0010】 較佳地，該包裝盒更可包含一透明遮板；該透明遮板係由該容置空間中而設置於該觀賞缺口。

【0011】 較佳地，該觀賞缺口的形狀可對應於該容器的形狀。

【0012】 較佳地，該包裝盒更可包含一承放座；該承放座係設置於該容置空間中，並位於該容置空間的底部；該承放座係對應於該容器的下端可設有一限位開口，以供該容器的下端插入該承放座中。

【0013】 以下將以具體的實施例配合所附的圖式詳加說明本創作的技術特徵，以使所屬技術領域具有通常知識者可易於瞭解本創作的目的、技術特徵、及其優點。

【圖式簡單說明】

【0014】 為了更清楚地說明本創作實施例的技術方案，下面將對本創作實施例描述中所需要使用的附圖作簡單地介紹，顯而易見地，下面所描述的附圖僅僅是本創作的一些實施例，對於本創作所屬技術領域中的具有通常知識者來講，還可以根據這些附圖獲得其他的附圖。

第1圖係為本創作的包裝盒的第一實施例的爆炸示意圖。

第2圖係為本創作的包裝盒的第一實施例的操作示意圖。

第3圖係為本創作的包裝盒的第一實施例的剖面示意圖。

第4圖係為本創作的包裝盒的第二實施例的第一示意圖。

第5圖係為本創作的包裝盒的第二實施例的第二示意圖。

【實施方式】

【0015】 為利瞭解本創作之技術特徵、內容與優點及其所能達成之功效，茲將本創作配合圖式，並以實施例之表達形式詳細說明如下，而其中所使用之圖式，其主旨僅為示意及輔助說明書之用，未必為本創作實施後之真實比例與精準配置，故不應就所附之圖式的比例與配置關係解讀、侷限本創作於實際實施上的權利範圍，合先敘明。

【0016】 請一併參閱第1至3圖。第1圖係為本創作的包裝盒的第一實施例的爆炸示意圖。第2圖係為本創作的包裝盒的第一實施例的剖面示意圖。第3圖係為本創作的包裝盒的第一實施例的組合示意圖。如圖所示，本創作係提供一種包裝盒1，其應用於容置一容器9，且該容器9的上端係設有二個翼部91。其中，容器9較佳地可為塑膠等材質所製成的透明罐體，其內部可供容置如海苔、軟糖、餅乾等食品。本創作的包裝盒1，其主要包含一盒體11、二個遮板12、一個蓋板13、一透明遮板14及一承放座15。

【0017】 進一步來說，盒體11可由紙質等材質所製成的長方形形狀的盒體結構，從而該盒體11內部具有一容置空間111。其中，容置空間111主要用以容置該容器9。另外，該盒體11的上端係具有一開口112，該開口112用以連通該容置空間111與外部，以供相關生產者或使用者由該開口112放入容器9，或者是，使用者由該開口112取出容器9或打開容器9的蓋子等。

【0018】 其中，二個遮板12可由紙質等材質所製成，其為一體成型地設置於該盒體11，且該二個遮板12係相對地位於該開口112的兩側。各該遮板12對應於各該翼部91設有一嵌合缺口121；其中，嵌合缺口121的端部較佳地可為圓弧狀。因此，當該容器9容置於該容置空間111且該二個遮板12遮蔽於該開口112時，該二個翼部91分別嵌入該二個嵌合缺口121。

【0019】 更進一步來說，該遮板12可為由板狀的紙板經由彎折而形成截面為類似於Π形狀。值得一提的是，該嵌合缺口121係位於為Π形狀的該遮板12面向該容器9的一面及相對於另一該遮板12的一面。

【0020】 其中，蓋板13可由紙質等材質所製成，其為一體成型地設置於該盒體11，且該蓋板13係位於該開口112的一側並位於該二個遮板12之間，以封閉或開啟該開口112。

【0021】 其中，該盒體11的兩端之間的一面係設有一觀賞缺口113。在較佳地實施例中，該觀賞缺口113所位於的一面可為連接該蓋板13的一面。

【0022】 與觀賞缺口113相應地，該包裝盒1更包含一透明遮板14；該透明遮板14可由該容置空間111中而設置於該觀賞缺口113。藉由透明遮板14的設置可供使用者通過透明遮板14觀看到包裝盒1內部的容器9的狀態或容器9中所存放的物品的狀態。

【0023】 值得一提的是，該盒體11的兩端之間的相對的兩面可分別設有一連接部，該包裝盒1更可包含一提把件，該提把件可為植物風

乾後形成的材質、綿質或塑膠等材質所製成的繩體，該提把件的兩端分別設置於該連接部。藉由提把件的設置可方便使用者通過提把件提取包裝盒1。上述的連接部及提把件的結構及配置方式係如本創作所屬技術領域中具有通常知識者所慣用或常用的，舉例來說，連接部可為一個孔洞，而提把件的兩端可設有如倒勾等結構，從而達到使提把件連接於連接部；故，於此便不再對連接部及提把件加以贅述。

【0024】 其中，該包裝盒1更可包含一承放座15；該承放座15係設置於該容置空間111中，並位於該容置空間111的底部；該承放座15係對應於該容器9的下端設有一限位開口151，以供該容器9的下端插入該承放座15中。

【0025】 本創作的包裝盒1，其藉由該二個翼部91分別嵌入該二個嵌合缺口121的配置，從而可達到限制容器9於包裝盒1中大幅度地移動或轉動的情形，進而達到保護容器9的目的。另外，該容器9的下端插入該承放座15的限位開口151中，其可更進一步地達到限制容器9於包裝盒1中大幅度地移動或轉動的情形，進而達到保護容器9的目的。值得一提的是，本創作的包裝盒1，其利用該遮板12經由彎折而形成截面為Π形狀，該嵌合缺口121係位於為Π形狀的該遮板12面向該容器9的一面及相對於另一該遮板12的一面的配置，從而可增加利用該二個翼部91分別嵌入該二個嵌合缺口121以限制容器9的自由度時的結構強度；並且進一步地，當使用者掀開蓋板13時，由於該嵌合缺口121係位於為Π形

狀的該遮板12面向該容器9的一面及相對於另一該遮板12的一面，從而使用者並不會直接地觀看到該二個翼部91分別嵌入該二個嵌合缺口121的配置，進而增加外觀性。

【0026】 值得一提的是，較佳地，該觀賞缺口113的形狀係對應於該容器9的形狀，並觀賞缺口113的尺寸較大，舉例來說，該觀賞缺口113的面積可為佔據該觀賞缺口113所在的面的面積一半以上等。藉由可供使用者更容易地通過透明遮板14觀看到包裝盒1內部的容器9的狀態或容器9中所存放的物品的狀態，並且由於容器9於包裝盒1中移動或轉動已被限制，從而可確保使用者能一直觀察到相關生產者所欲呈現給使用者觀看到的外觀面。

【0027】 請一併參閱第4、5圖。第4圖係為本創作的包裝盒的第二實施例的第一示意圖。第5圖係為本創作的包裝盒的第二實施例的第二示意圖。

【0028】 本實施例中相同元件符號之元件，其配置與運作係與前述的實施例中的元件相同或類似，而其相同或類似之處，於此便不再加以贅述。

【0029】 如圖所示，本創作的第二實施例的包裝盒，其與前述之實施例的主要不同之處在於，二個遮板12的結構配置的不同。

【0030】 進一步說，該遮板12可直接由板狀的紙板而形成。其中，該嵌合缺口121的位置，其係位於該遮板12面向該容器9的大平面上及相對於另一該遮板12的一側邊上。

【0031】 本創作的第二實施例的包裝盒，其藉由上述結構配置，同樣地，可達到藉由該二個翼部91分別嵌入該二個嵌合缺口121的配置，從而可達到限制容器9於包裝盒1中大幅度地移動或轉動的情形，進而達到保護容器9的目的。另外，由於該遮板12以較為簡化的方式製成，其可有效的降低生產時所可能產生的成本。

【0032】 順帶一提的是，雖然本創作的第二實施例的包裝盒中，並未特別提及如觀賞缺口113、透明遮板14及承放座15等元件，然而，在不突衝的條件下，上述之元件係可運用於本實施例中。

【0033】 以上所述僅為舉例性，而非為限制性者。任何未脫離本創作之精神與範疇，而對其進行之等效修改或變更，均應包含於後附之申請專利範圍中。

【符號說明】

【0034】 1:包裝盒

11:盒體

111:容置空間

112:開口

113:觀賞缺口

12:遮板

121:嵌合缺口

13:蓋板

14:透明遮板

15:承放座

151:限位開口

9:容器

91:翼部

【新型申請專利範圍】

【請求項1】　一種包裝盒，係應用於容置一容器，且該容器的上端係設有二個翼部，其包含：

一盒體，其係具有一容置空間，以容置該容器，且該盒體的上端係具有一開口，以連通該容置空間與外部；以及

二個遮板，係一體成型地設置於該盒體，且該二個遮板係相對地位於該開口的兩側，各該遮板對應於各該翼部設有一嵌合缺口；

一蓋板，係一體成型地設置於該盒體，且該蓋板係位於該開口的一側並位於該二個遮板之間，以封閉或開啟該開口；

其中，當該容器容置於該容置空間且該二個遮板遮蔽於該開口時，該二個翼部分別嵌入該二個嵌合缺口。

【請求項2】　如請求項1所述之包裝盒，其中該遮板經由彎折而形成截面為Π形狀，該嵌合缺口係位於為Π形狀的該遮板面向該容器的一面及相對於另一該遮板的一面。

【請求項3】　如請求項1所述之包裝盒，其中該盒體的兩端之間的一面係設有一觀賞缺口。

【請求項4】　如請求項3所述之包裝盒，其中該觀賞缺口所位於的一面係為連接該蓋板的一面。

【請求項5】　如請求項3所述之包裝盒，其中該包裝盒更包含一透明遮板，該透明遮板係由該容置空間中而設置於該觀賞缺口。

【請求項6】　如請求項5所述之包裝盒，其中該觀賞缺口的形狀係對應於該容器的形狀。

【請求項7】　如請求項1所述之包裝盒，其中該包裝盒更包含一承放座，該承放座係設置於該容置空間中，並位於該容置空間的底部，該承放座係對應於該容器的下端設有一限位開口，以供該容器的下端插入該承放座中。

【新型圖式】

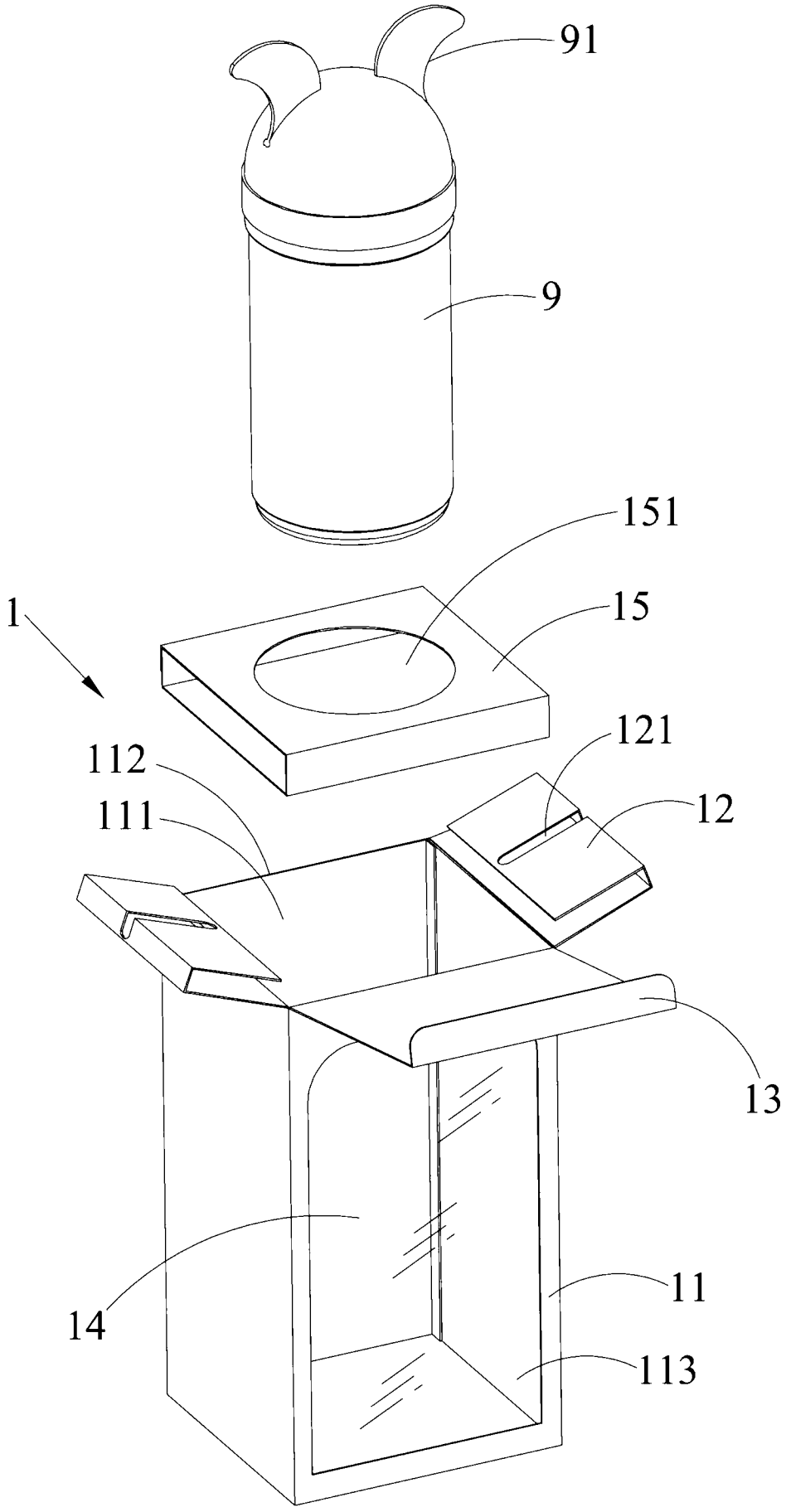

第1圖

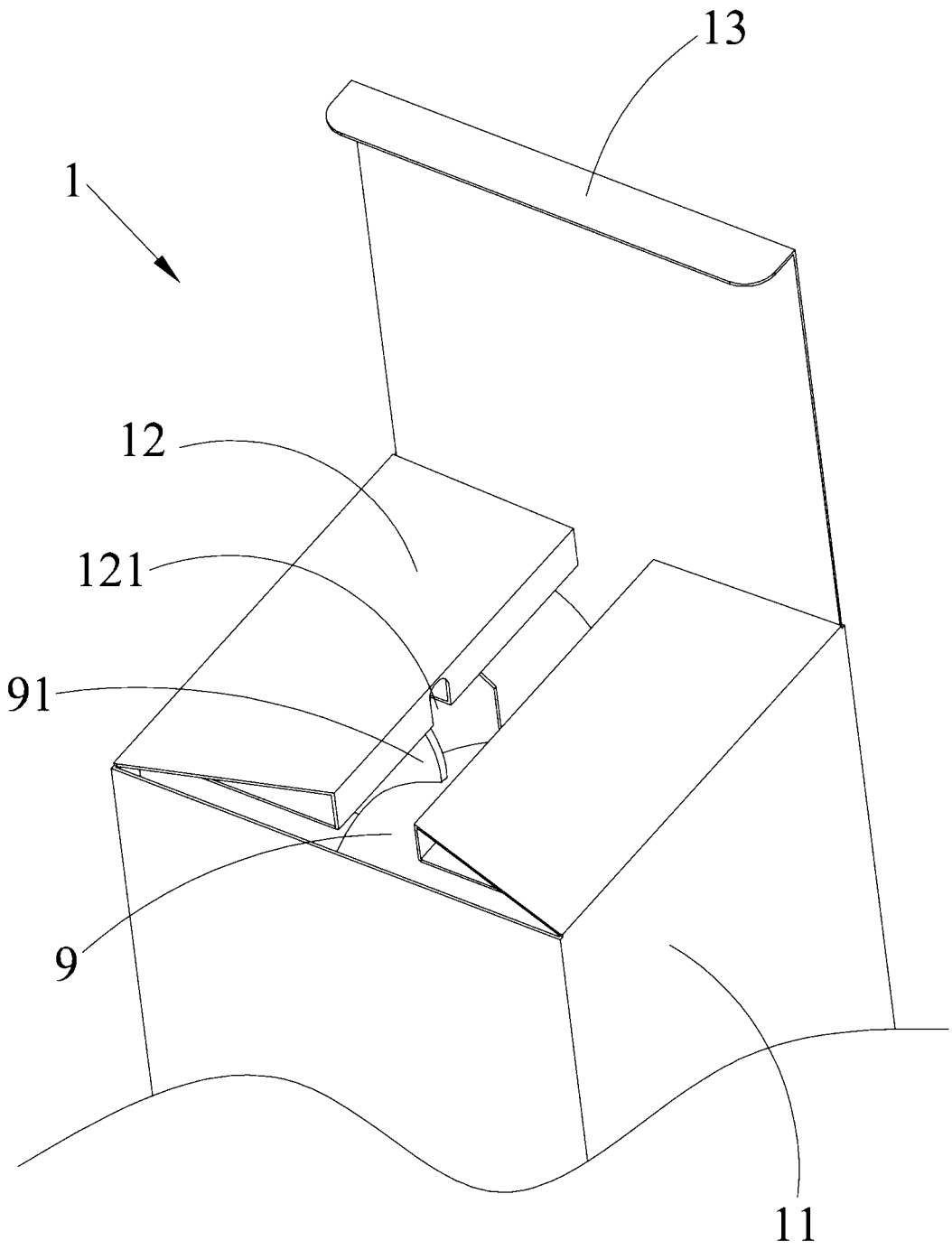

第2圖

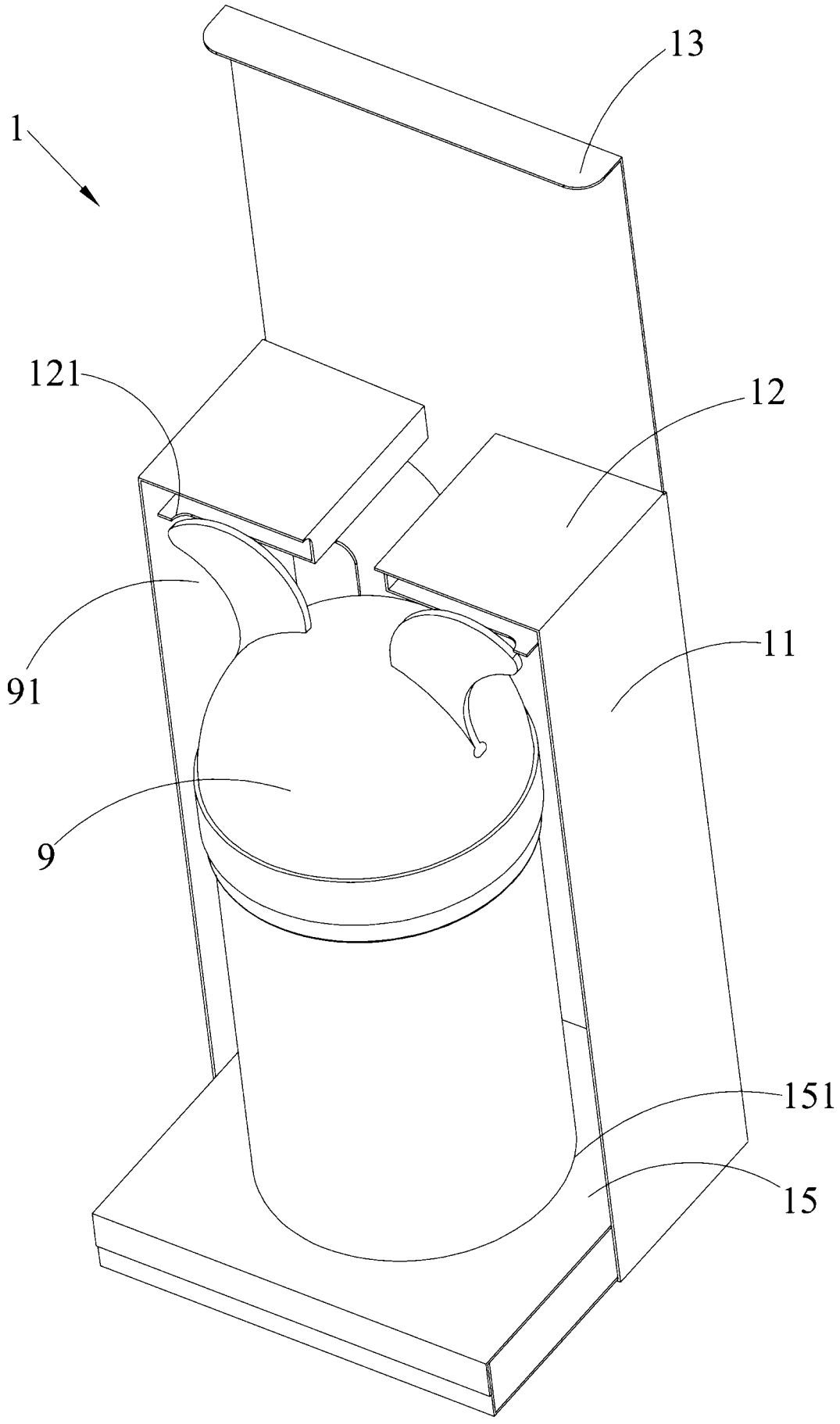

第3圖

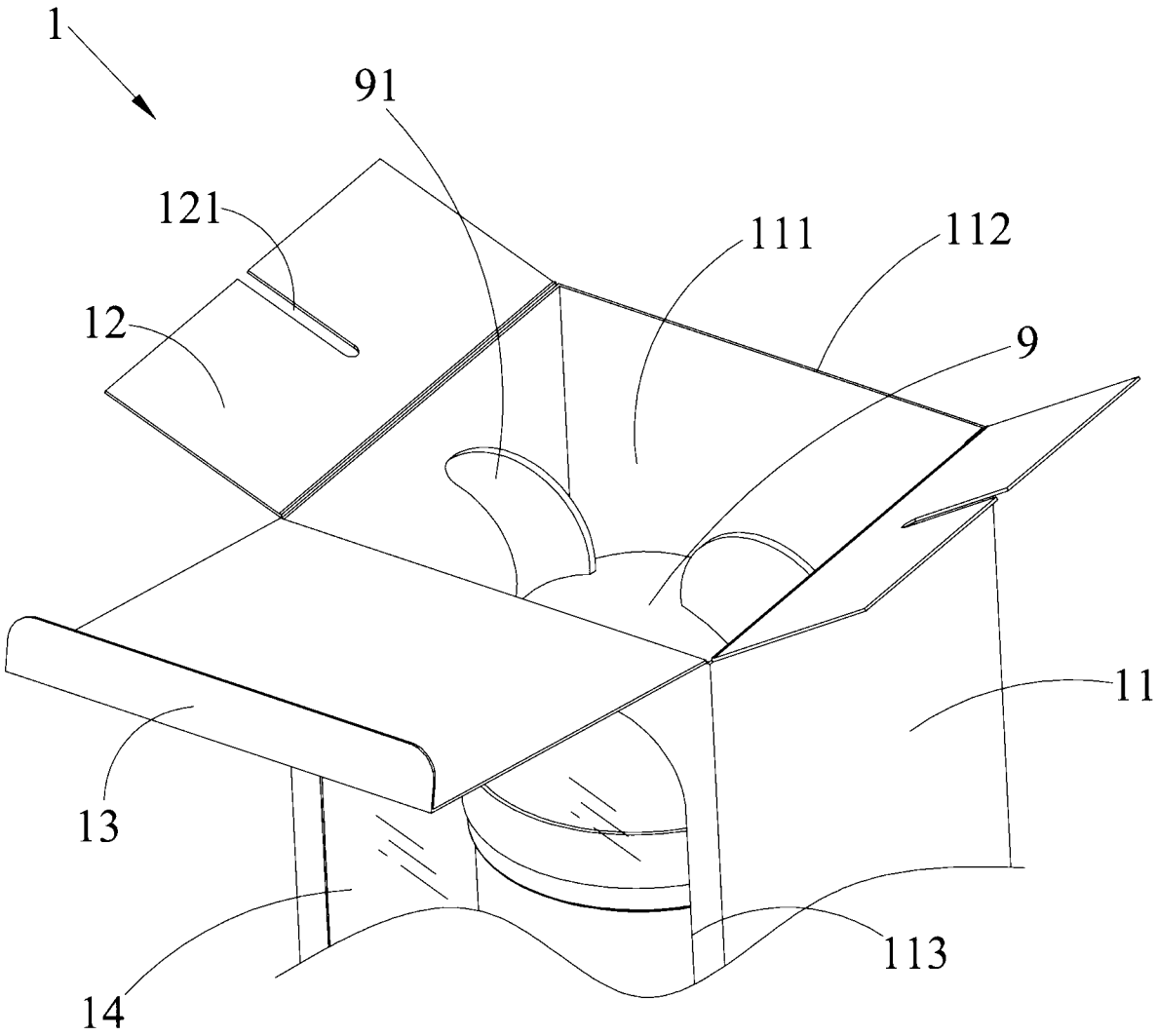

第4圖

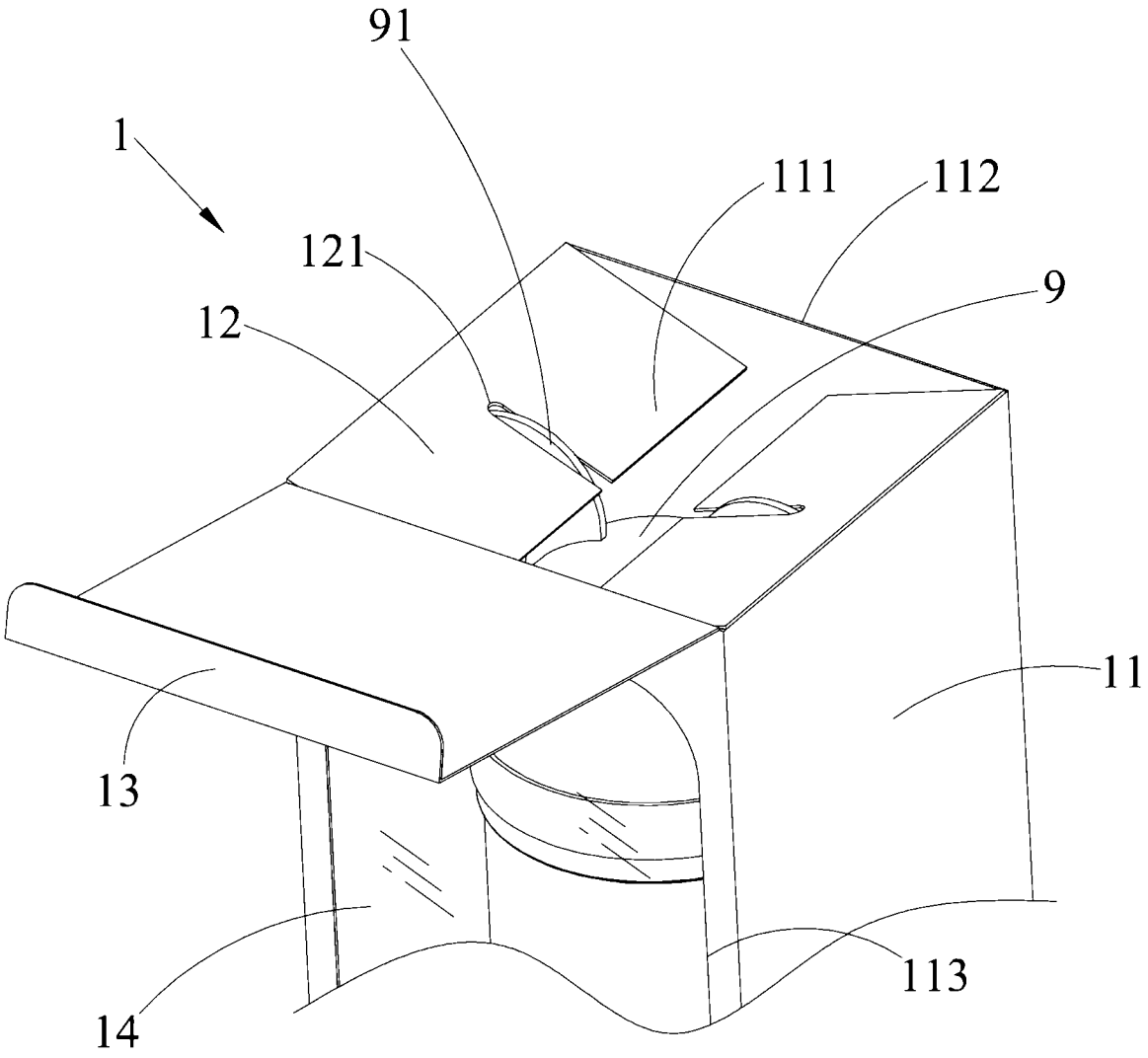

第5圖