(19)国家知识产权局

(12)实用新型专利

(10)授权公告号 CN 218104485 U
(45)授权公告日 2022.12.23

(21)申请号 202221639985.9

(22)申请日 2022.06.28

(73)专利权人 浙江泰普森实业集团有限公司
地址 313200 浙江省湖州市武康镇北湖东街860号

(72)发明人 杨宝庆 徐炎彬

(74)专利代理机构 杭州丰禾专利事务所有限公司 33214
专利代理师 王静

(51)Int.Cl.
A01K 1/035(2006.01)

权利要求书1页 说明书3页 附图4页

(54)实用新型名称

一体收折床架以及床

(57)摘要

本实用新型提供一体收折床架，该床架包括多根立杆与可收折的安装在多根立杆的顶端的顶框架，所述多根立杆间隔布置，且多根立杆两两相邻的连线构造成环形，多根立杆两两之间通过连杆组件连接，所述多根立杆通过该连杆组件彼此靠拢或展开；所述顶框架包括多根顶杆以及接合座，所述的多根顶杆一端分别转动连接在所述多根立杆的顶部，另一端转动连接在该接合座上。

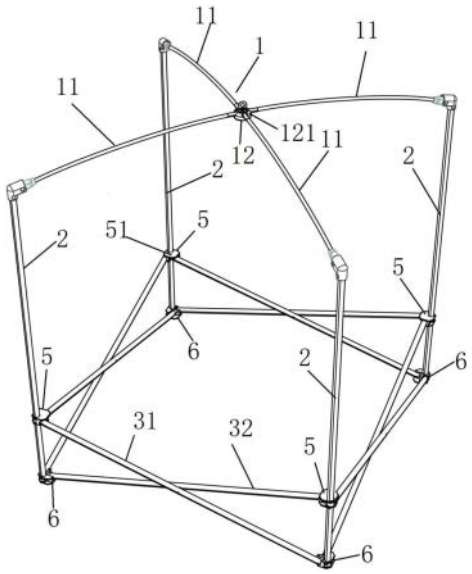

CN 218104485 U

1.一体收折床架,其特征在于,该床架包括:

多根立杆,所述多根立杆间隔布置,且多根立杆两两相邻的连线构造成环形,多根立杆两两之间通过连杆组件连接,所述多根立杆通过该连杆组件彼此靠拢或展开;

顶框架,其可收折的安装在多根立杆的顶端,所述顶框架包括多根顶杆以及接合座,所述的多根顶杆一端分别转动连接在所述多根立杆的顶部,另一端转动连接在该接合座上。

2.根据权利要求1所述的床架,其特征在于,所述接合座包括座体以及形成于座体上端的多个铰接位,多根顶杆分别转动连接在该铰接位,以使得多根顶杆与接合座能够收合在该多根立杆的内侧。

3.根据权利要求1所述的床架,其特征在于,所述连杆组件至少包括交叉设置的两个连杆,所述两个连杆中间位置转动连接。

4.根据权利要求2所述的床架,其特征在于,所述床架还包括滑动连接在立杆上的滑座,该滑座能够相对于立杆竖向滑动,连杆的上端与滑座转动连接,而其下端转动连接在相邻立杆的下侧。

5.根据权利要求2所述的床架,其特征在于,所述立杆底部设置有支脚,所连杆的下端枢设在支脚上。

6.根据权利要求2所述的床架,其特征在于,所述立杆数量为四根,多根立杆两两相邻的连线构造成矩形,所述的四根顶杆在立杆的顶部径向交叉布置,且接合座位于该交叉位置。

7.根据权利要求1所述的床架,其特征在于,所述多根立杆的延伸高度不小于多根顶杆的延伸长度。

8.根据权利要求4所述的床架,其特征在于,所述的滑座上部形成支撑面以供床垫支撑其上。

9.一种一体收折床,其特征在于,该收折床包括:

如1~8任意一项所述的床架;

床垫,其套装在多个立杆上;

遮阳篷,其至少套装在顶框架上。

10.根据权利要求9所述的一体收折床,其特征在于,所述遮阳篷套装在顶框架以及立杆的上部。

一体收折床架以及床

技术领域

[0001] 本实用新型涉及户外床，具体涉及一种一体收折床架以及床。

背景技术

[0002] 目前市面上宠物床篷大多是遮阳功能结构与床之间是拆分开收折的，具有安装繁琐，容易丢失配件的问题，而且很多包装体积较大，占用过多的收纳空间。

实用新型内容

[0003] 本实用新型提供一体收折床架，该床架包括：

[0004] 多根立杆，所述多根立杆间隔布置，且多根立杆两两相邻的连线构造成环形，多根立杆两两之间通过连杆组件连接，所述多根立杆通过该连杆组件彼此靠拢或展开；

[0005] 顶框架，其可收折的安装在多根立杆的顶端，所述顶框架包括多根顶杆以及接合座，所述的多根顶杆一端分别转动连接在所述多根立杆的顶部，另一端转动连接在该接合座上。

[0006] 在一些实施例中，所述接合座包括座体以及形成于座体上端的多个铰接位，多根顶杆分别转动连接在该铰接位，以使得多根顶杆与接合座能够收合在该多根立杆的内侧。

[0007] 在一些实施例中，所述连杆组件至少包括交叉设置的两个连杆，所述两个连杆中间位置转动连接。

[0008] 在一些实施例中，所述床架还包括滑动连接在立杆上的滑座，该滑座能够相对于立杆竖向滑动，连杆的上端与滑座转动连接，而其下端转动连接在相邻立杆的下侧。

[0009] 在一些实施例中，所述立杆底部设置有支脚，所连杆的下端枢设在支脚上。

[0010] 在一些实施例中，所述立杆数量为四根，多根立杆两两相邻的连线构造成矩形，所述的四根顶杆在立杆的顶部径向交叉布置，且接合座位于该交叉位置。

[0011] 在一些实施例中，所述多根立杆的延伸高度不小于多根顶杆的延伸长度。

[0012] 在一些实施例中，所述的滑座上部形成支撑面以供床垫支撑其上。

[0013] 本实用新型进一步提供一种一体收折床，该收折床包括前述所述的床架、床垫以及遮阳篷，床垫套装在多个立杆上；遮阳至少套装在顶框架上。

[0014] 在一些实施例中，所述遮阳篷套装在顶框架以及立杆的上部。

[0015] 本实用新型提供的收折床架一体收折，收折方便，且收折后包装体积小，便于用户收纳，不过多的占用空间。

附图说明

[0016] 图1为本实用新型提供的床架的结构示意图；

[0017] 图2为本实用新型提供的床架的收折过程示意图；

[0018] 图3为本实用新型提供的床架的收折状态示意图；

[0019] 图4为本实用新型提供的床的结构示意图。

具体实施方式

[0020] 下面详细描述本申请的实施方式，所述实施方式的示例在附图中示出。下面通过参考附图描述的实施方式是示例性的，仅用于解释本申请，而不能理解为对本申请的限制。

[0021] 在本实用新型的描述中，需要理解的是，术语“上”、“下”、“前”、“后”、“左”、“右”、“竖向”、“径向”、“顶”、“底”“内”、“外”、等指示的方位或位置关系为基于附图所示的方位或位置关系，仅是为了便于描述本实用新型和简化描述，而不是指示或暗示所指的装置或元件必须具有特定的方位、以特定的方位构造和操作，因此不能理解为对本实用新型的限制。如图1与如4所示，本实用新型提供一体收折床架，其上用于安装床垫200与遮阳篷100，该床架包括多根立杆2以及顶框架1。

[0022] 所述多根立杆2间隔布置，且多根立杆2两两相邻的连线构造成环形2以适于床垫的安装，可以设置为三角形，也可以如本实施例所列出的矩形，也可以为五边形等多边形；多根立杆两两之间通过连杆组件连接，所述多根立杆通过该连杆组件彼此靠拢或展开，即所述多个立杆两两之间通过连杆组件进行收折，最终收拢在一起；在一些实施例中，所述连杆组件至少包括交叉设置的两个连杆31,32，所述两个连杆31,32中间位置转动连接，可以理解的是，所述连杆组件也可以包括多组交叉设置的连杆，其只要能够发生联动折叠以驱使立杆能够实现收拢或展开功能即可；在本实施例中，连杆组件的具体设置结构为：所述床架还包括滑动连接在立杆上的滑座5，该滑座5能够相对于立杆2竖向滑动，连杆31,32的上端与其中一个滑座5转动连接，而其下端转动连接在相邻立杆2的下侧；具体地，所述立杆2底部设置有支脚6，所述支脚6上设有枢接点以供连杆31,32的下端枢设其上，即连杆组件分别转动连接在滑座与支脚上，这样，其一，完成了连杆组件的转动连接需求；其二，滑座自身具有一定的支撑作用，将床垫套装在立杆上，其底侧支撑在滑座上，床垫的支撑力更大；其三，支脚设置提高了床架整体的结构稳定性。

[0023] 在本实施例中，所述的滑座5上部形成支撑面51以供床垫支撑其上，提高了床垫的支撑力。

[0024] 顶框架1可收折的安装在多根立杆的顶端，所述顶框架包括多根顶杆11以及接合座12，所述的多根顶杆11一端分别转动连接在所述多根立杆2的顶部，另一端转动连接在该接合座12上。如此，如图2与图3所示，使用者在推拉立杆2收折的过程中，可以一并拉动顶杆11转动使其收折，同时在打开床架时，一并打开立杆与顶杆，操作简单快速。

[0025] 本实用新型通过顶框架呈发射状设置的顶杆与可收拢的立杆彼此铰接，实现了床架的一体收折，无需多步骤收折，收折快速简单，且收折后包装体积小，便于收纳。

[0026] 关于顶框架的收折方式有多种，可以将其收折在立杆上侧，也可以将其收折在立杆的内侧，即收折在多根立根立杆围合而成的空间内部，如此，可以大大降低收折的高度以及体积。示例性地，所述接合座12包括座体121以及形成于座体121上端的多个铰接位，多根顶杆11分别转动连接在该铰接位，如此，顶杆与接合座朝向立杆内侧发生枢转，而非朝向立杆的上方进行枢转，实现了多根顶杆11与接合座12能够收合在该多根立杆2的内侧，即本实用新型虽然附加的顶框架在收折后能够收合在立杆内侧，并未额外增加收折床的收折体积；具体地，所述多根立杆的延伸高度不小于多根顶杆的延伸长度，可选地，所述多根立杆的延伸高度大于多根顶杆的延伸长度，如图2所示，收合后的接合座位于立杆围合空间的中间位置。

[0027] 示例性地，所述立杆数量为四根，多根立杆两两相邻的连线构造成矩形，所述的四根顶杆在立杆的顶部径向交叉布置，且接合座位于该交叉位置，矩形结构稳定性高，且适于躺卧，同时收折后体积适中。

[0028] 如图4所示，本实施例提供一种收折床，该收折床包括前述所述的床架、床垫200以及遮阳篷100，床垫200套装在多个立杆上，遮阳篷100套装在顶框架以及立杆的上部，使得在本实用新型提供的收折床同时提供躺卧功能以及遮阳遮雨功能。

[0029] 可选地，本实施例提供的床适用于宠物床。

[0030] 本实用新型提供的收折床架一体收折，收折方便，且收折后包装体积小，便于用户收纳，不过多的占用空间。

[0031] 在本说明书的描述中，参考术语“实施例”、“示例”等的描述意指结合该实施例或示例描述的具体特征、结构、材料或者特点包含于本实用新型的至少一个实施例或示例中。在本说明书中，对上述术语的示意性表述不一定指的是相同的实施例或示例。而且，描述的具体特征、结构、材料或者特点可以在任何的一个或多个实施例或示例中以合适的方式结合。

[0032] 尽管已经示出和描述了本实用新型的实施例，本领域的普通技术人员可以理解：在不脱离本实用新型的原理和宗旨的情况下可以对这些实施例进行多种变化、修改、替换和变型，本实用新型的范围由权利要求及其等同物限定。

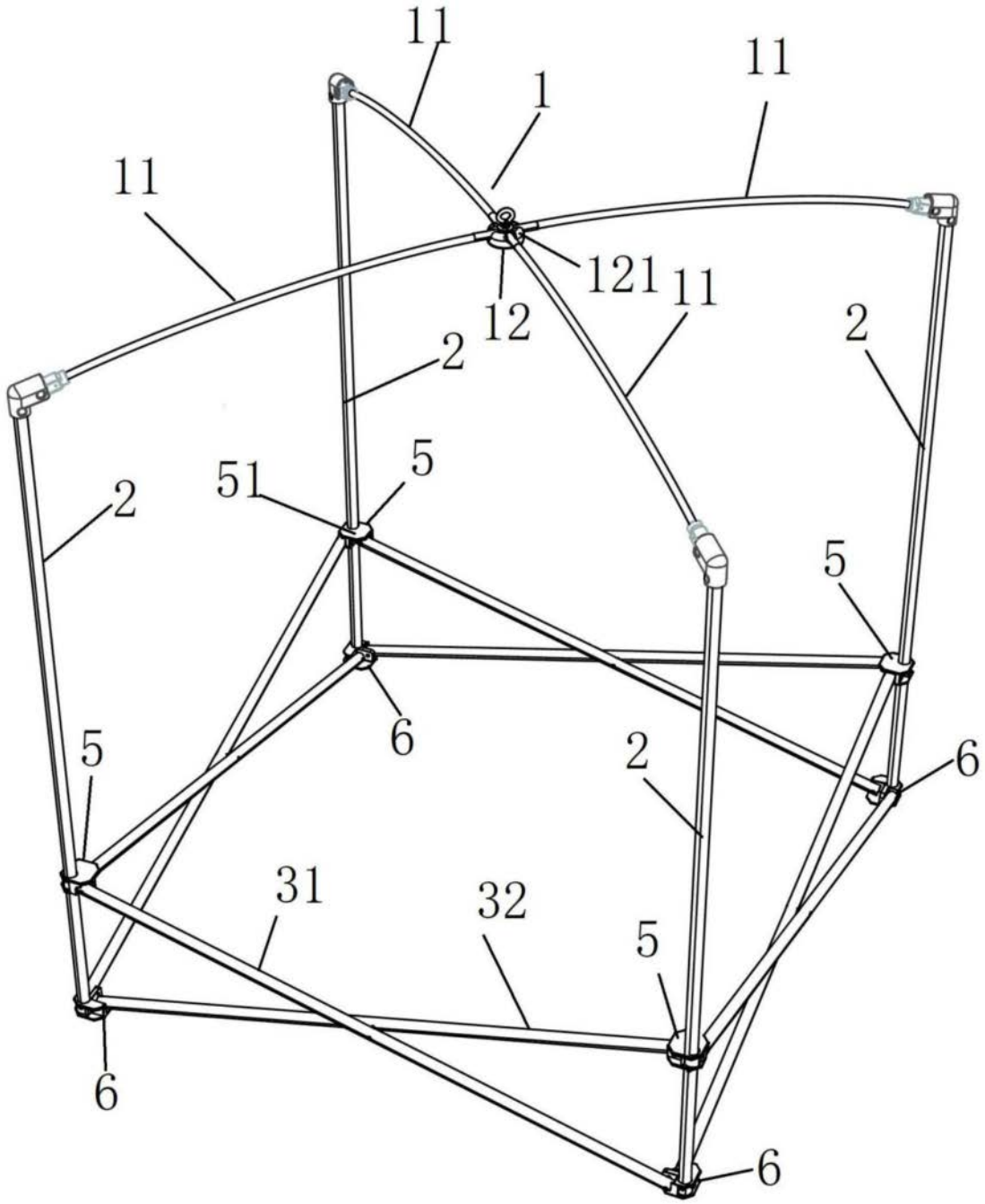

图1

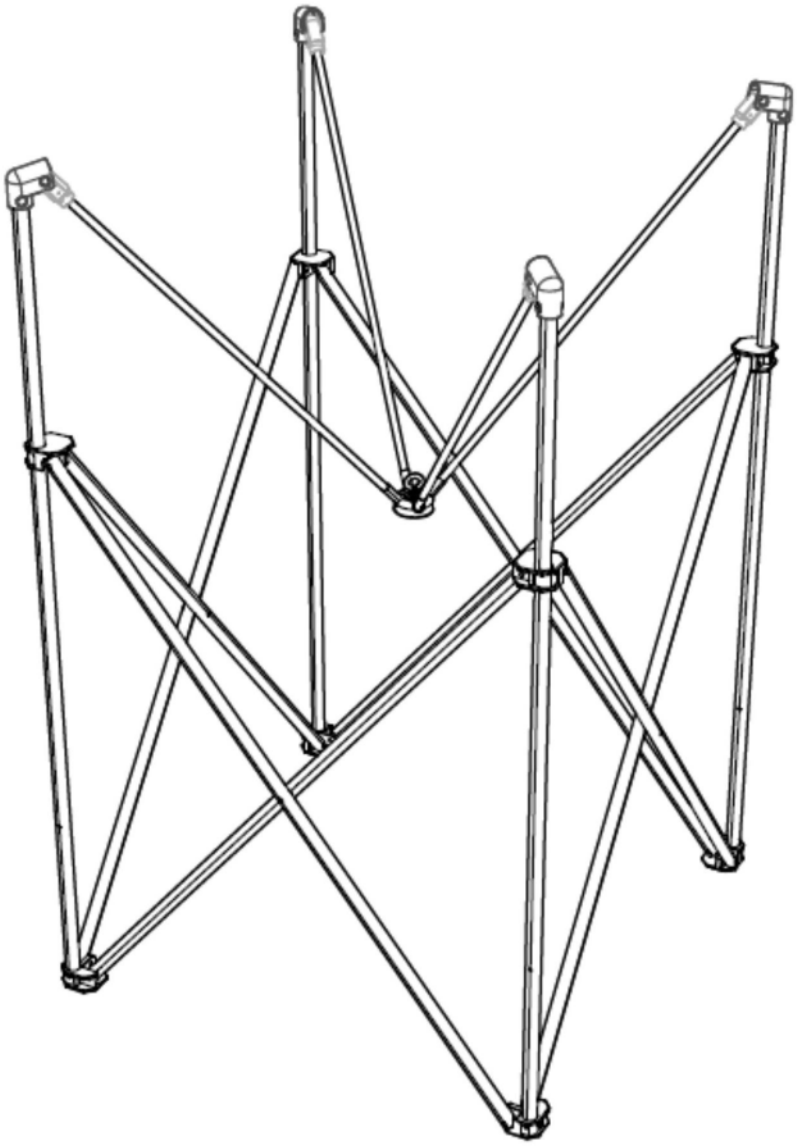

图2

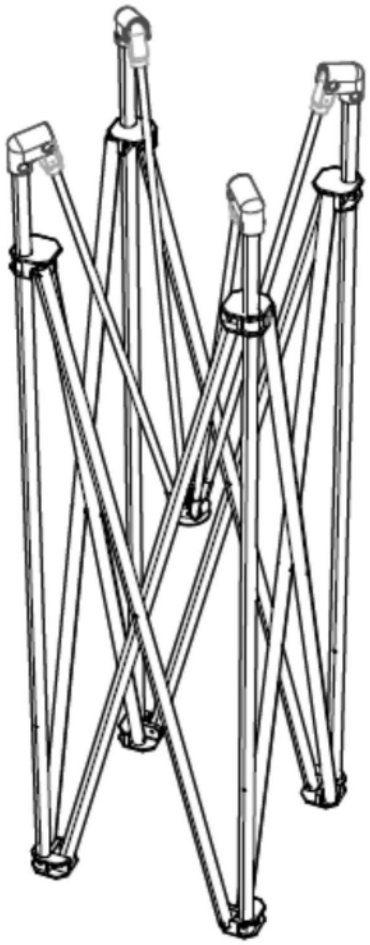

图3

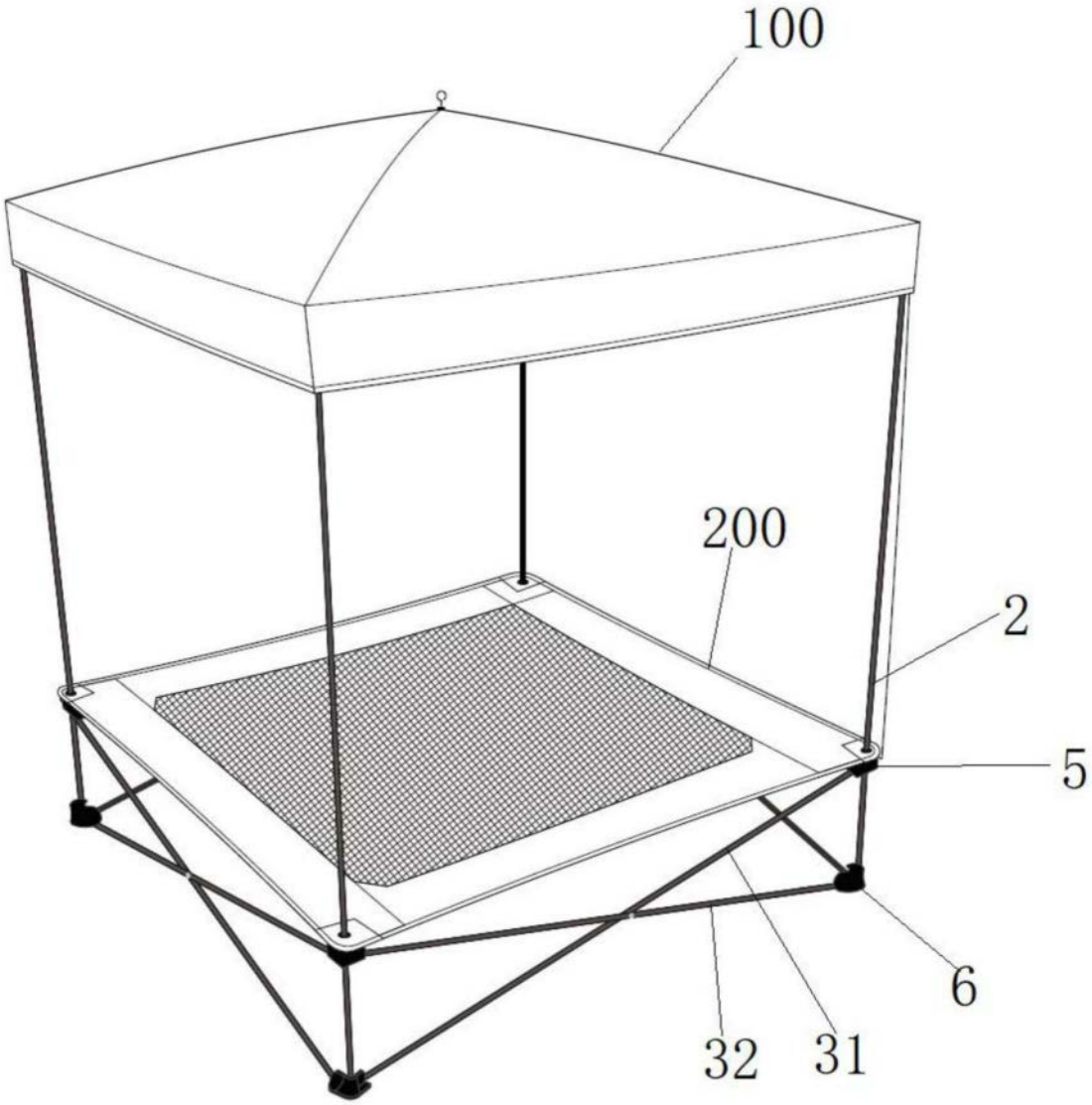

图4