[19] 中华人民共和国国家知识产权局

[51] Int. Cl.
A61M 37/00 (2006.01)
A61N 5/06 (2006.01)
A61N 2/08 (2006.01)

[12] 实用新型专利说明书

专利号 ZL 200820105831.5

[45] 授权公告日 2009 年 7 月 8 日

[11] 授权公告号 CN 201267677Y

[22] 申请日 2008.9.8

[21] 申请号 200820105831.5

[73] 专利权人 张志山

地址 066600 河北省昌黎县两山乡梁各庄

[72] 发明人 张志山

权利要求书 1 页 说明书 3 页 附图 1 页

[54] 实用新型名称

一种多功能理疗保健枕

[57] 摘要

本实用新型公开了一种多功能理疗保健枕，其特征在于枕芯袋内设有一隔层，隔层将枕芯袋分隔成上下相邻的两个腔室，上腔室内设有有效数量的纵向隔层，纵向隔层间填充有浸透药物的填充物，下腔室内填充有絮状填充物，枕芯袋面层和隔层上分别均匀分布有保健磁块，保健磁块分别与枕芯袋面层和隔层粘接。 本实用新型不仅可长期保持枕芯形态，且软硬适中，枕用舒适，不污染被褥，还可通过枕芯袋面层上保健磁块的按摩作用及产生的特定磁场对头部穴位进行理疗；远红外热效应传输到深部组织，可排除微循环障碍，改善睡眠，还可促进细胞新陈代谢，更换浸透不同药物的填充物可制成多种理疗保健药枕，从而满足不同理疗保健需求的消费者。

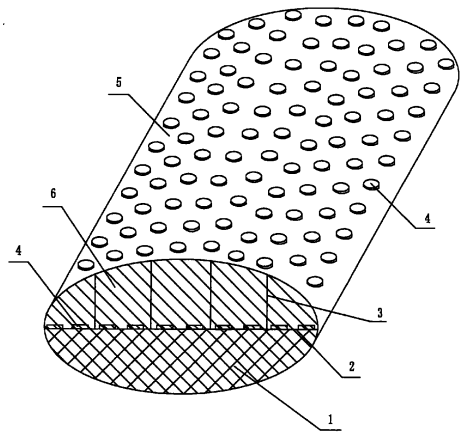

1. 一种多功能理疗保健枕，其特征在于枕芯袋（5）内设有一隔层（2），所述隔层（2）将枕芯袋（5）分隔成上下相邻的两个腔室，上腔室内设有有效数量的纵向隔层（3），纵向隔层（3）间填充有浸透药物的填充物（6），下腔室内填充有絮状填充物（1），枕芯袋（5）面层和隔层（2）上分别均匀分布有保健磁块（4），保健磁块（4）分别与枕芯袋（5）面层和隔层（2）粘接。

2. 根据权利要求 1 所述的多功能理疗保健枕，其特征在于所述浸透药物的填充物（6）采用荞麦皮或谷壳。

3. 根据权利要求 1 所述的多功能理疗保健枕，其特征在于所述絮状填充物（1）采用海绵、羽绒或晴纶棉。

一种多功能理疗保健枕

技术领域

本实用新型涉及床上用品，尤其涉及具有磁疗、远红外、负氧离子、中药理疗保健等功效的枕头。

背景技术

枕头作为睡眠用具成为人们生活中不可或缺的床上用品，现有枕头普遍采用海绵、羽绒、云丝棉、多孔棉等作为枕芯填充物，由于其结构不合理且填充物透气性差等因素，枕用时普遍使人不舒适，尤其在夏季枕用更给人以闷热的感觉。虽然出现了一些具有保健作用的药枕、磁疗枕、远红外枕、负氧离子枕等产品，但其功能单一，不能满足人们不断增长的物质文化需求。

发明内容

本实用新型提供一种同时具有磁疗、远红外、负氧离子和中药理疗保健功效的枕头，以克服现有技术的弊端。

本实用新型目的通过以下方式实现：这种多功能理疗保健枕其特征在于枕芯袋内设有一隔层，所述隔层将枕芯袋分隔成上下相邻的两个腔室，上腔室内设有有效数量的纵向隔层，纵向隔层间填充有浸透药物的填充物，下腔室内填充有絮状填充物，枕芯袋面层和隔层上分别均匀分布有保健磁块，保健磁块分别与枕芯袋面层和隔层粘接。

所述浸透药物的填充物采用荞麦皮或谷壳。

所述絮状填充物采用海绵、羽绒或晴纶棉。

所述保健磁块由永磁体、远红外材料、负氧离子材料经混配、粉碎、制粒形成直径 2～5mm 的颗粒后分别均匀粘接在枕芯袋面层和隔层面层上，其中负离子材料是以含硼为特征的铝、钠、铁、锂环状结构的硅酸盐物质，并采用电气石和麦饭石按不同配比制成。

本实用新型采用磁疗、远红外、负氧离子以及生理活性较强的中药成分制备成的多功能药枕，枕用时可通过刺激皮肤、经络穴位、孔窍等部位，使失去平衡的脏腑阴阳得以重新调整和改善，扶正祛邪，促进机体功能的恢复，达到防病保健的目的。睡眠时枕于头项部，作用于局部的经络及哑门、风府、风池、天柱、大椎等穴位及皮肤、头针区等有按摩和经穴效应，在磁疗、远红外、负氧离子及中药成分长时间作用下，使一些脂溶性和非脂溶性药物成分通过体表和鼻腔被人体吸收，同时通过穴位外敏放大效应，从而达到理疗保健和治疗作用。

本实用新型取得的技术进步:（1）. 由于将枕芯袋分隔成上下相邻的两个腔室，且在上腔室内设置纵向隔层，并在纵向隔层间填充浸透药物的荞麦皮或谷壳，不仅可长期保持枕芯形态，且软硬适中，枕用舒适，不污染被褥，还可通过枕芯袋面层上保健磁块的按摩作用及产生的特定磁场对人体头部穴位进行理疗；同时，保健磁块的远红外作用作用于人体皮肤，通过光的折射、反射、散射进入皮下，将远红外热效应传输到深部组织，从而扩张血管、加速血流开通侧肢循环，排除微循环障碍，提高组织的供血、供氧，加速炎性渗出物的吸收与消散，产生较好的活血化瘀、改善微循环的作用，可激发经络，行气活血，促进大脑皮层的微循环，改善睡眠，从而起到理疗保健和辅助治疗的作用；另外，保健磁块释放的负氧离子不仅具有杀菌去异味、净化室内空气、改善睡眠环境的作用，同时还可调节人体神经系统的兴奋和抑制状态、活化人体组织细胞、增强细胞功能和活力、促进细胞新陈代谢、净化血液等功效，本实用新型还可随时更换浸透不同药物的荞麦皮或谷壳填充在纵向隔层间，以制成各种不同药用功效的保健枕，如感冒保健枕、高血压保健枕、脑血栓保健枕、祛斑保健枕、更年期保健枕等多种保健产品，从而满足不同理疗保健需求的消费者，具有较好的推广利用前景。

附图说明

以下结合附图对本实用新型做进一步说明。

图 1 是本实用新型整体结构示意图。

具体实施方式

如图 1 所示，这种多功能理疗保健枕其枕芯袋 5 内缝制有一隔层 2，该隔层 2 水平设置且将枕芯袋 5 分隔成上下相邻的两个腔室，上腔室内缝制有效数量的纵向隔层 3，本实施例的纵向隔层 3 为四个，根据枕芯的大小，隔层 3 的数量可随意设置，纵向隔层 3 间填充浸透中药的荞麦皮填充物 6（或谷壳），纵向隔层 3 间或枕芯袋 5 面层与隔层 2 间装设拉链，以便于更换浸透不同药物的荞麦皮填充物 6（或谷壳）；下腔室内填充晴纶棉填充物 1（或海绵、羽绒等），枕芯袋面层 5 和隔层 2 上分别均匀分布保健磁块 4，保健磁块 4 由永磁体、远红外材料、负氧离子材料按比例经混配、粉碎、制成直径 2～5mm 的颗粒后分别通过热合粘接在枕芯袋 5 的面层和隔层 2 的面层上。

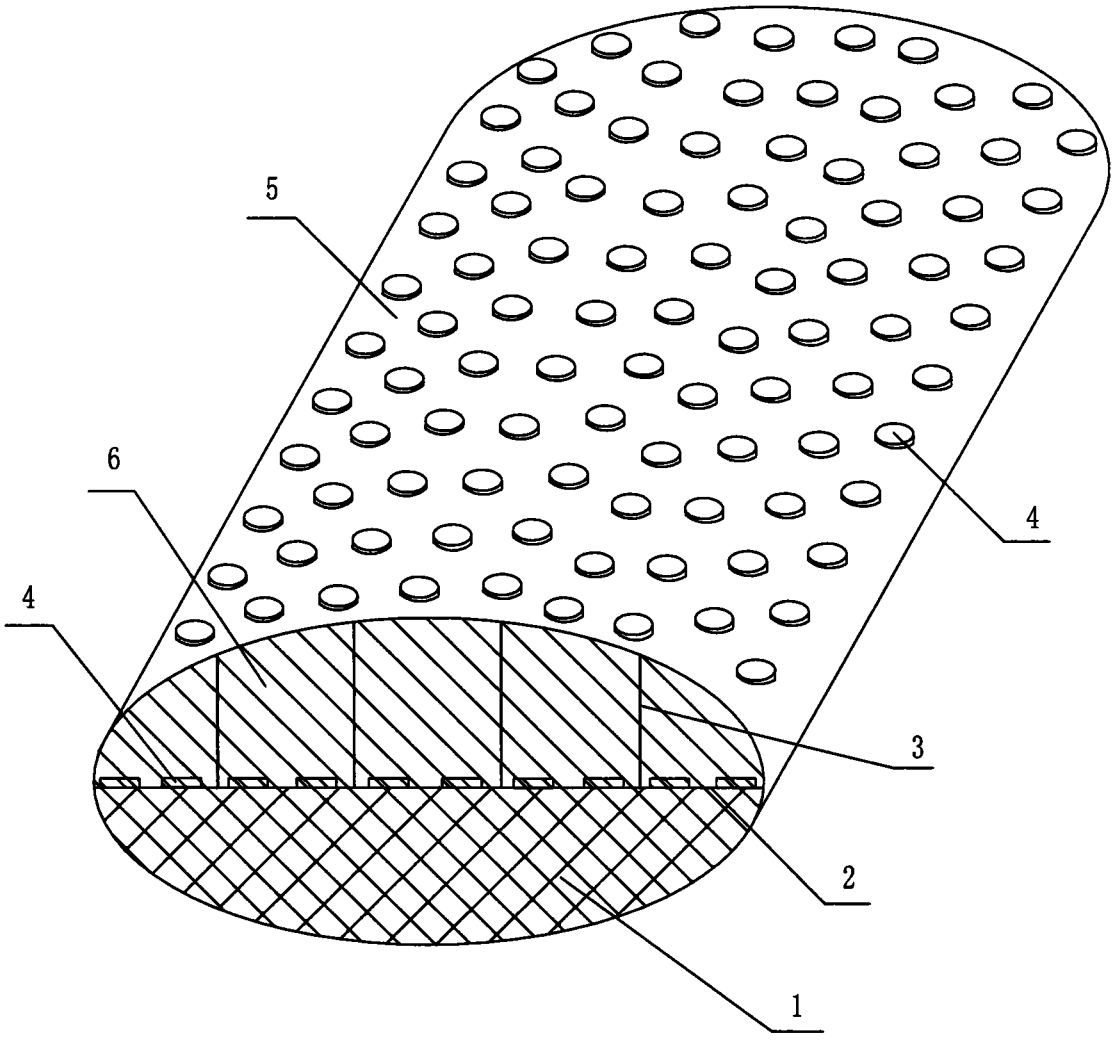

图 1