(19)中华人民共和国国家知识产权局

(12)发明专利申请

(10)申请公布号 CN 108762534 A
(43)申请公布日 2018.11.06

(21)申请号 201810555260.3

(22)申请日 2018.06.04

(71)申请人 湖北阳超机电科技有限公司
地址 448000 湖北省荆门市高新区龙井大道238号(荆门九派通众创空间65号)

(72)发明人 吴刚 关山月 张东兴

(51)Int.Cl.
G06F 3/0354(2013.01)
H05B 3/34(2006.01)

权利要求书1页 说明书2页 附图2页

(54)发明名称

一种可加热鼠标及其加热壳

(57)摘要

一种可加热鼠标及其加热壳，由可加热鼠标、加热壳、控制器等组成。可加热鼠标与普通鼠标类似，但其前端有USB插口，能通过USB向加热壳提供电能。加热壳为塑料或金属壳体，罩在可加热鼠标上，加热壳两侧底部有多个螺栓孔，通过该螺栓孔能将加热壳固定在可加热鼠标上。加热壳上有控制器，控制器能从USB插头处获得电源，而后控制加热壳内部的加热绒布发出热量，温暖人的手指。

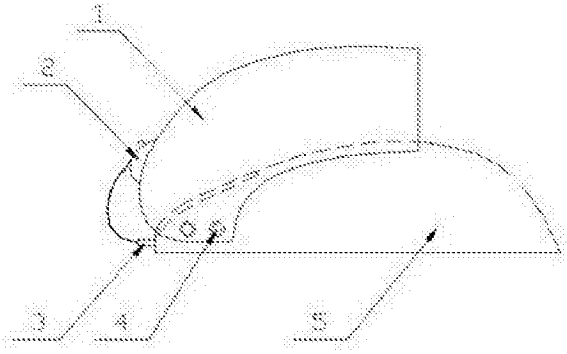

CN 108762534 A

1.一种可加热鼠标及其加热壳，其特征在于：由加热壳(1)、控制器(2)、可加热鼠标(5)等组成;所述可加热鼠标(5)与普通鼠标类似，但其前端有USB插口(501)，能通过USB向加热壳(1)提供电力，可加热鼠标(5)侧边有多个螺栓孔(502)，用于固定加热壳(1);所述加热壳(1)为塑料或金属壳体，加热壳(1)内部置有混有电阻丝的加热绒布(6)，加热壳(1)两侧底部有多个圆孔，通过该圆孔和螺栓(4)，能将加热壳(1)固定在可加热鼠标(5)上。

2.如权利要求1所述的一种可加热鼠标及其加热壳，其特征在于：所述加热壳(1)前端表面上有控制器(2)，控制器(2)通过电线与USB插头(3)连接，所述USB插头能插入可加热鼠标(5)前端的USB插口(501)，并从USB插口(501)处获取电能。

3.如权利要求1所述的一种可加热鼠标及其加热壳，其特征在于：所述控制器(2)与加热壳(1)内部的加热绒布(6)通过电线连接，控制器(2)表面置有关闭、一档、二档等档位开关，从而能控制加热壳(1)内部的加热绒布(6)处于关闭、低档加热、高档加热模式。

一种可加热鼠标及其加热壳

技术领域

[0001] 本发明涉及一种可加热鼠标及其加热壳，尤其涉及一种具有加热功能的鼠标。

背景技术

[0002] 人们在使用电脑时，手必须通过鼠标来控制电脑。冬天空气寒冷，手在使用鼠标时会觉得特别寒冷。为解决这一问题，人们采取多种方法，如申请号 201510877278.1的可加热的鼠标垫，在鼠标垫内增加一层加热膜，申请号201410588405.1的鼠标，直接在鼠标表面增加一层可加热绒布，用以提供热量。但上述发明为不可拆卸式，夏天使用鼠标时会觉得不便。因此有必要发明一种可拆卸式的可加热鼠标及其加热壳，加热壳在冬天通过螺栓固定在鼠标上，采用USB供电，能使得人的手在使用时觉得温暖。

发明内容

[0003] 本发明是一种可加热鼠标及其加热壳，在冬天通过螺栓将加热壳固定在鼠标上，采用USB供电，能使得人的手在使用鼠标时觉得温暖。

[0004] 为实现上述目的，本发明提供如下技术方案：一种可加热鼠标及其加热壳，由可加热鼠标、加热壳、控制器等组成。可加热鼠标与普通鼠标类似，但其前端有USB插口，能通过USB向加热壳提供电能。加热壳为塑料或金属壳体，罩在可加热鼠标上，加热壳两侧底部有多个螺栓孔，通过该螺栓孔能将加热壳固定在可加热鼠标上。加热壳上有控制器，控制器能从USB插头处获得电源，而后控制加热壳内部的加热绒布发出热量，温暖人的手指。

[0005] 进一步的，控制器上还可设置有关闭、一档、二档等档位开关，能实现加热功能的开关与档位调节；

进一步的，可加热鼠标前端的USB插口可设置橡胶盖，当夏天不使用USB插口时，可用橡胶盖盖住，避免灰尘进入；

进一步的，加热壳为弧形结构，其轮廓线与人手握鼠标后的弧线类似，从而既能保暖，又不影响人手指握住和操作鼠标；

进一步的，加热绒布粘附在加热壳内部，加热绒布内部混有具有发热功能的电阻丝；

本发明的有益作用在于：结构简单，拆卸方便。冬天将加热壳通过螺栓固定在鼠标上，采用USB供电，能使得人的手在使用时觉得温暖；天气暖和后可卸下加热壳，不影响鼠标使用。

附图说明

[0006] 下面结合附图和实施方式对本发明作进一步说明。

[0007] 图1是本发明的主视图；

图2是本发明的俯视图；

图3是本发明可加热鼠标的轴侧视图；

图中：1、加热壳；2、控制器；3、USB插头；4、螺栓；5、可加热鼠标；501、USB插口；502、螺栓

孔;6、加热绒布。

具体实施方式

[0008] 如图1~3所示,一种可加热鼠标及其加热壳,由加热壳1、控制器2、可加热鼠标5等组成。可加热鼠标5与普通鼠标类似,但其前端有USB插口501,能通过USB向加热壳1提供电力,可加热鼠标5侧边有多个螺栓孔502,用于固定加热壳1。加热壳1为塑料或金属壳体,加热壳1内部置有混有电阻丝的加热绒布6,加热壳1两侧底部有多个圆孔,通过该圆孔和螺栓4,能将加热壳1固定在可加热鼠标5上。加热壳1前端表面上有控制器2,控制器2通过电线与USB插头3连接,所述USB插头能插入可加热鼠标5前端的USB插口501,并从USB插口501处获取电能。控制器2与加热壳1内部的加热绒布6通过电线连接,控制器2表面置有关闭、一档、二档等档位开关,从而能控制加热壳1内部的加热绒布6处于关闭、低档加热、高档加热模式。

[0009] 上述实施方式中用到的螺栓采用标准零件。

[0010] 上述实施方式并非是对本发明的限制,本发明也并不仅限于上述举例。本技术领域的技术人员在本发明的技术方案范围内所做的变化、改型、添加或替换,也均属于本发明的保护范围。

[0011] 本发明的具体操作步骤为:

1. 冬天较为寒冷时,使用者取来加热壳1,利用螺栓4,将加热壳安装在可加热鼠标5两侧的螺栓孔502上;

2. 使用者将USB插头3插入可加热鼠标5前端的USB插口内,从此处获取电能;

3. 使用者根据天气寒冷程度,拨动控制器2上的档位开关,保持可加热鼠标5与手指温暖。

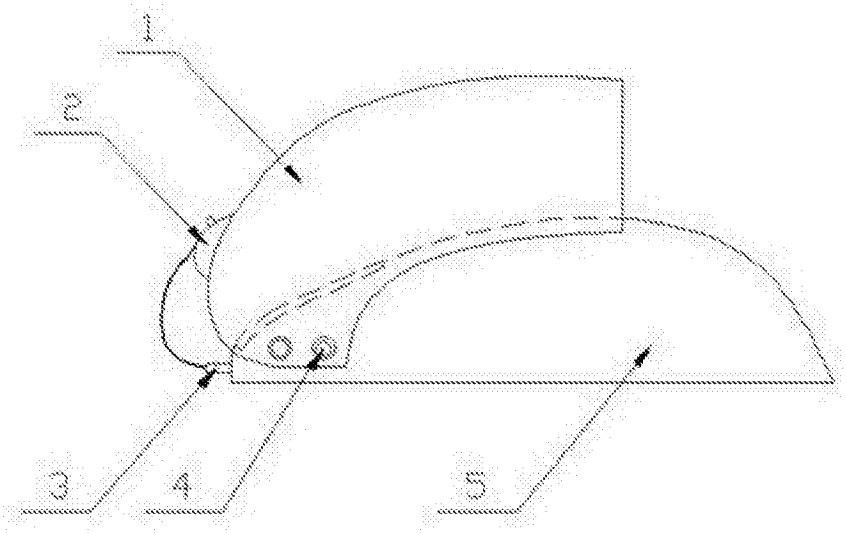

图1

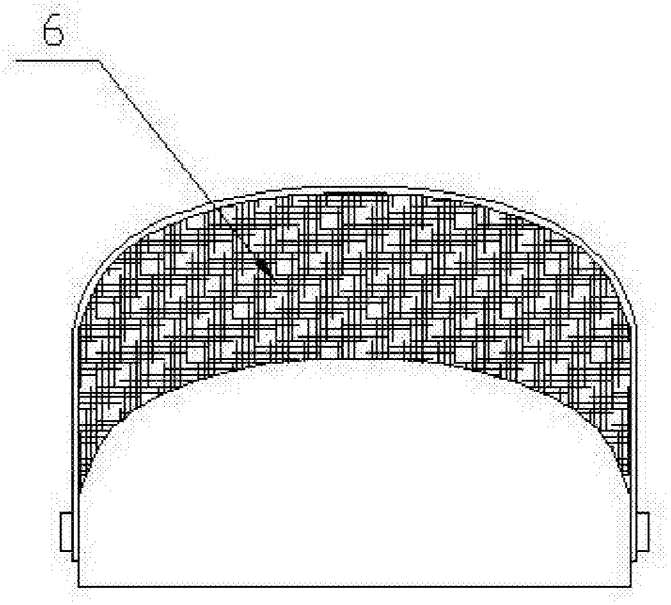

图2

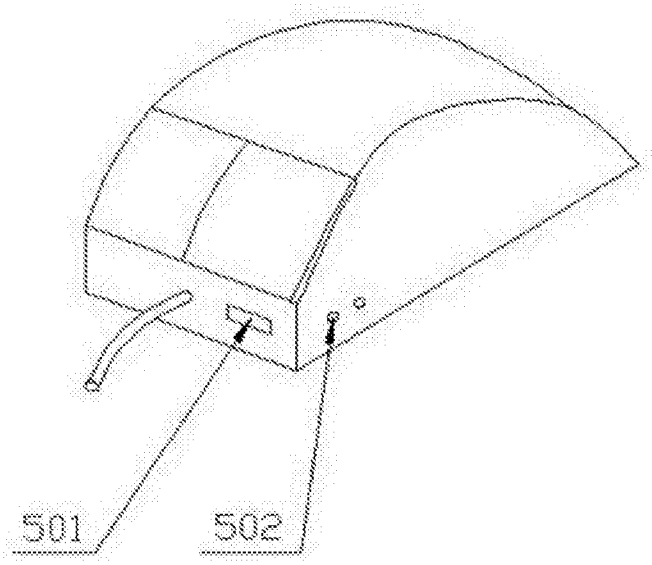

图3