(19)国家知识产权局

(12)实用新型专利

(10)授权公告号 CN 217326241 U
(45)授权公告日 2022.08.30

(21)申请号 202220448563.7

(22)申请日 2022.03.03

(73)专利权人 南京马斯德克金属制品有限公司
地址 211100 江苏省南京市江宁区东山街道高桥工业园天临路11号

(72)发明人 任亚峰 周春华 周博一

(74)专利代理机构 南京天华专利代理有限责任公司 32218
专利代理师 瞿网兰

(51)Int.Cl.
E04F 13/23(2006.01)
E04F 13/28(2006.01)

权利要求书1页 说明书2页 附图4页

(54)实用新型名称

一种新型墙板龙骨系统

(57)摘要

一种新型墙板龙骨系统，它包括竖龙骨和墙板，墙板卡装在竖龙骨上，其特征是：竖龙骨通过U型卡件固定在墙面上，所述的U型卡件的底部两侧各连接有与墙面固定的翼板(1)，翼板(1)和U型卡件的底部上均开设有供膨胀螺栓通过和安装孔(2)；在U型卡件的两侧边(3)上形设有用于使竖龙骨定位的圆形孔(4)和长腰孔(5)，定位螺钉穿过所述的圆形孔(4)和长腰孔(5)卡入竖龙骨侧面的定位槽中，从而使竖龙骨与墙面保持平行。本实用新型通过U型卡件的使用保障了竖龙骨与墙面基准平行的同时可省去横向方钢管的使用，从而节省原材料和安装成本。

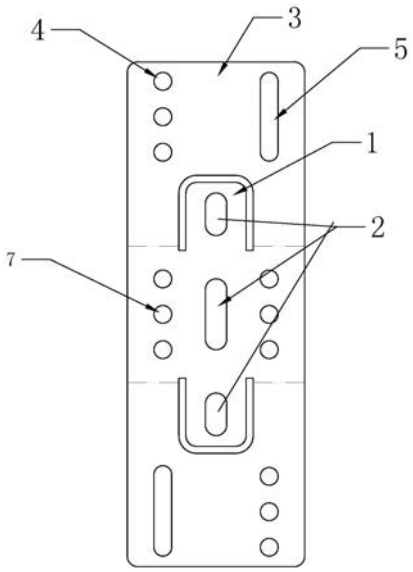

CN 217326241 U

1.一种新型墙板龙骨系统,它包括竖龙骨和墙板,墙板卡装在竖龙骨上,其特征是:竖龙骨通过U型卡件固定在墙面上,所述的U型卡件的底部两侧各连接有与墙面固定的翼板(1),翼板(1)和U型卡件的底部上均开设有供膨胀螺栓通过和安装孔(2);在U型卡件的两侧边(3)上形设有用于使竖龙骨定位的圆形孔(4)和长腰孔(5),定位螺钉穿过所述的圆形孔(4)和长腰孔(5)卡入竖龙骨侧面的定位槽中,从而使竖龙骨与墙面保持平行。

2.根据权利要求1所述的新型墙板龙骨系统,其特征是:所述的两侧边(3)上的圆形孔(4)和长腰孔(5)错位设置,即一侧边上的圆形孔(4)和另一侧边上的长腰孔(5)相对。

3.根据权利要求1所述的新型墙板龙骨系统,其特征是:所述的两侧边(3)上的圆形孔(4)的数量为3-4个,长腰孔(5)的数量为一个。

一种新型墙板龙骨系统

技术领域

[0001] 本实用新型涉及一种建筑装修技术，尤其是一种墙面板安装技术，具体地说是一种借助于龙骨系统实现装饰面板固定的新型墙板龙骨系统。

背景技术

[0002] 目前，在各类楼堂馆所，尤其是医疗病房的装修中，墙面板是一种常见的装饰材料，为了使墙面板固定在墙面上，通过使用型材龙骨作为基础，先将龙骨固定在墙面上并找平，龙骨通常有竖龙骨和横龙骨组成，竖龙骨和横龙骨形成一个安装平面。竖龙骨在安装过程中既需要保持垂直又需要保持与墙面的平行，而目前在保持与墙面平行上主要依靠方钢管实现，将尺寸一致的方钢管与竖龙骨连接后，再使方钢骨与墙面贴合即可实现竖龙骨与墙面的平行。而方钢管的使用不仅增加了材料成本，又增加了安装时间，因此，如果能设计一个能保证竖龙骨与墙面平行的安装卡件即可省去方钢管的使用。

实用新型内容

[0003] 本实用新型的目的是针对现有的龙骨系统需要使用方钢管作为横龙骨使用以保证竖龙骨与墙面的平行而造成材料成本和施工成本增加的问题，设计一种无需加装方钢管即可保证竖龙骨与墙面平行的新型墙板龙骨系统。

[0004] 本实用新型的技术方案是：

[0005] 一种新型墙板龙骨系统，它包括竖龙骨和墙板，墙板卡装在竖龙骨上，其特征是：竖龙骨通过U型卡件固定在墙面上，所述的U型卡件的底部两侧各连接有与墙面固定的翼板1，翼板1和U型卡件的底部上均开设有供膨胀螺栓通过和安装孔2；在U型卡件的两侧边3上形设有用于使竖龙骨定位的圆形孔4和长腰孔5，定位螺钉穿过所述的圆形孔4和长腰孔5卡入竖龙骨侧面的定位槽中，从而使竖龙骨与墙面保持平行。

[0006] 所述的两侧边3上的圆形孔4和长腰孔5错位设置，即一侧边上的圆形孔4和另一侧边上的长腰孔5相对。

[0007] 所述的两侧边3上的圆形孔4的数量为3-4个，长腰孔5的数量为一个。

[0008] 本实用新型的有益效果：

[0009] 本实用新型通过U型卡件的使用保障了竖龙骨与墙面基准平行的同时可省去横向方钢管的使用，从而节省原材料和安装成本。

附图说明

[0010] 图1是本实用新型的U型卡件的展开示意图。

[0011] 图2是图1的U型卡件折弯后的俯视图。

[0012] 图3是本实用新型的龙骨使用状态示意图。

[0013] 图4是竖龙骨截面示意图。

具体实施方式

[0014] 下面结合附图和实施例对本实用新型作进一步的说明。

[0015] 如图1-4所示。

[0016] 一种新型墙板龙骨系统，它包括竖龙骨(截面如图4所示)和墙板，墙板卡装在竖龙骨上，竖龙骨通过U型卡件6固定在墙面上，所述的U型卡件6的底部两侧各连接有与墙面固定的翼板1，如图2所示，翼板1和U型卡件的底部上均开设有供膨胀螺栓通过和安装孔2，其中在U型卡件6底部的安装孔2的两侧还可各增设一排辅助安装孔7，如图1所示；在U型卡件的两侧边3上形设有用于使竖龙骨定位的圆形孔4和长腰孔5，定位螺钉穿过所述的圆形孔4和长腰孔5卡入竖龙骨侧面的定位槽中，从而使竖龙骨与墙面保持平行。所述的两侧边3上的圆形孔4和长腰孔5错位设置，即一侧边上的圆形孔4和另一侧边上的长腰孔5相对。所述的两侧边3上的圆形孔4的数量为3-4个，长腰孔5的数量为一个。

[0017] 本实用新型的U型卡件6的使用状态如图3所示，竖龙骨8的垂直度由L形角钢9确定，而其与墙面(基准面)的平行可通过调节竖龙骨在U型卡件上的位置确定，先将U型卡件用两至三个膨胀螺钉固定在墙面上，然后调整好竖龙骨离墙面的距离，再从U型卡件的两侧用螺钉顶入龙骨侧面的凹槽中即可。

[0018] 本实用新型未涉及部分均与现有技术相同或可采用现有技术加以实现。

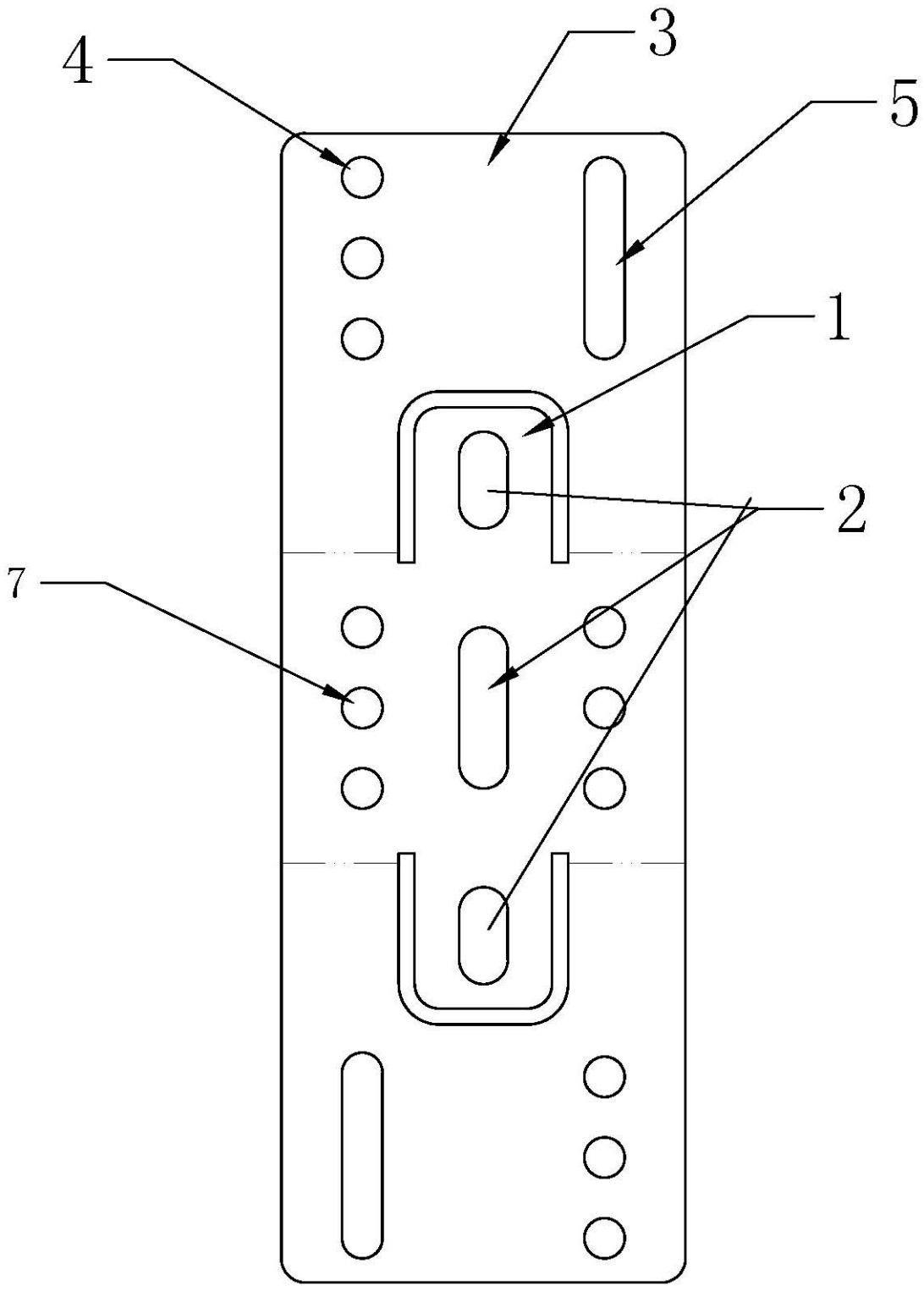

图1

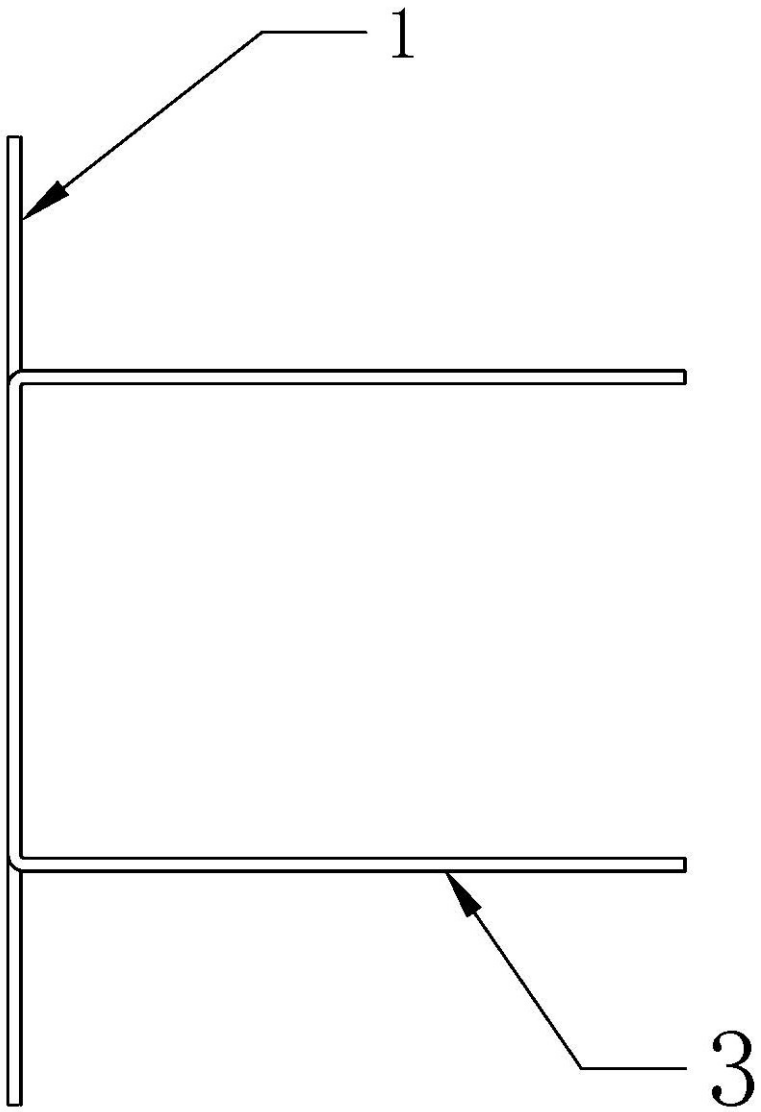

图2

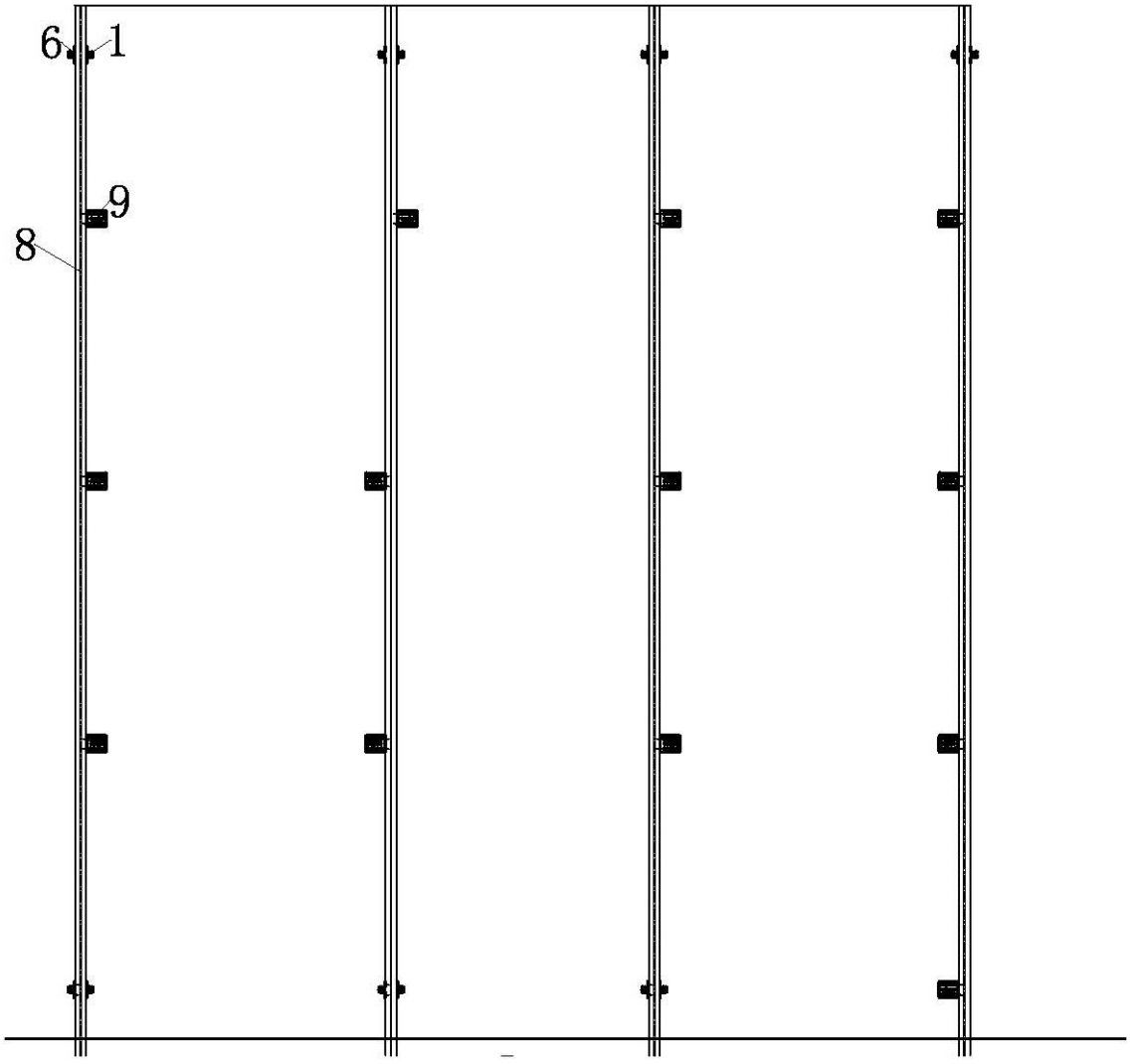

图3

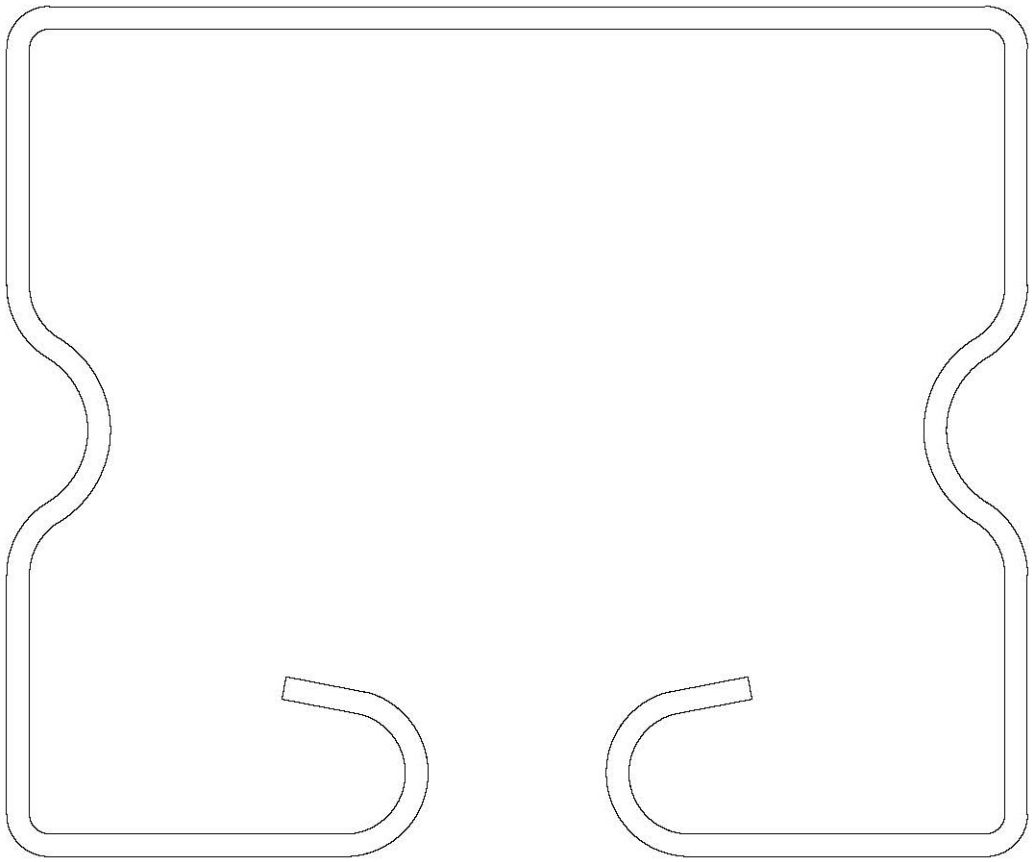

图4