(19)中华人民共和国国家知识产权局

(12)实用新型专利

(10)授权公告号 CN 203135268 U
(45)授权公告日 2013.08.14

(21)申请号 201320116114.3

(22)申请日 2013.03.14

(73)专利权人 宝光集团有限公司
地址 325605 浙江省温州市乐清黄华台商工业区

(72)发明人 井天兵

(74)专利代理机构 温州金瓯专利事务所（普通合伙） 33237
代理人 黄肇平

(51)Int.Cl.
H02B 1/56(2006.01)

权利要求书1页 说明书2页 附图1页

(54)实用新型名称

新型开关柜

(57)摘要

一种新型开关柜。主要解决了现有开关柜在外界温度骤变时在瓷瓶表面结露，造成爬电现象，极易对人员造成危险，对机构造成破坏的问题。其特征在于：所述的电缆室中设有加热器，所述的小母线室内设有放置部，所述的放置部中设有干燥剂，所述的壳体上还设有排风扇。该新型开关柜内部设有干燥剂、加热器和排风扇，大大降低了机构内部的湿度，提高了机构内部的温度，有效地防止了结露现象的出现。

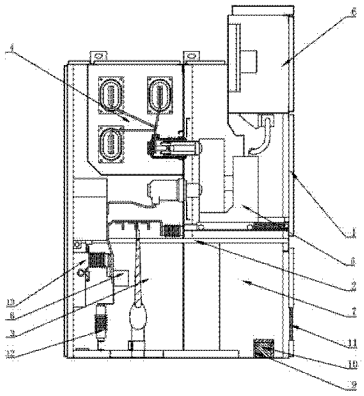

CN 203135268 U

1. 一种新型开关柜，包括壳体（1），所述的壳体（1）内由隔板（2）分隔成 4 个腔室，分别是电缆室（3）、母线室（4）、手车室（5）、仪表室（6），所述的手车室（5）下方设有小母线室（7），其特征在于：所述的电缆室（3）中设有加热器（8），所述的小母线室（7）内设有放置部（9），所述的放置部（9）中设有干燥剂（10），所述的壳体（1）上还设有排风扇（11）。

2. 根据权利要求 1 所述的新型开关柜，其特征在于：所述的放置部（9）是由铁丝网构成的盒体，所述的放置部（9）固定在壳体（1）内。

3. 根据权利要求 1 所述的新型开关柜，其特征在于：所述的电缆室（3）中设有避雷器（12）和接地开关（13），所述的避雷器（12）与接地开关（13）连接。

新型开关柜

技术领域

[0001] 本实用新型涉及一种开关柜，具体涉及一种新型开关柜。

背景技术

[0002] 开关柜是一种成套开关设备和控制设备，它作为动力中心和主配电装置，主要用作对电力线路、主要用电设备的控制、监视、测量与保护，常设置于变电站、配电室。柜内电器元件包括一次电器元件和二次电器元件。

[0003] 开关柜由于长期受生产运行工况及外界温度骤变的影响，经常会导致电场工作异常。主要原因在于：在外界温度骤变时，使得高压隔离开关负高压瓷瓶结露，从而形成爬电现象。在电场升压的过程中极易对地放电，甚至拉弧，严重影响电场的正常工作，不仅容易烧毁大量电气元件，更对人员安全带来了极大地威胁。

实用新型内容

[0004] 为了克服背景技术的不足，本实用新型提供一种新型开关柜，主要解决了现有开关柜在外界温度骤变时在瓷瓶表面结露，造成爬电现象，极易对人员造成危险，对机构造成破坏的问题。

[0005] 本实用新型所采用的技术方案是：一种新型开关柜，包括壳体，所述的壳体内由隔板分隔成 4 个腔室，分别是电缆室、母线室、手车室 5、仪表室，所述的手车室下方设有小母线室，所述的电缆室中设有加热器，所述的小母线室内设有放置部，所述的放置部中设有干燥剂，所述的壳体上还设有排风扇。

[0006] 所述的放置部是由铁丝网构成的盒体，所述的放置部固定在壳体内。

[0007] 所述的电缆室中设有避雷器和接地开关，所述的避雷器与接地开关连接。

[0008] 本实用新型的有益效果是：在机构内部设置了干燥剂、加热器和排风扇，大大降低了机构内部的湿度，提高了机构内部的温度和空气流通，有效地防止了结露现象的出现。

附图说明

[0009] 图 1 为本实用新型的结构示意图。

[0010] 图中 1- 壳体，2- 隔板，3- 电缆室，4- 母线室，5- 手车室，6- 仪表室，7- 小母线室，8- 加热器，9- 放置部，10- 干燥剂，11- 排风扇，12- 避雷器，13- 接地开关。

具体实施方式

[0011] 下面结合附图对本实用新型实施例作进一步说明：

[0012] 如图 1 所示，一种新型开关柜，包括壳体 1，所述的壳体 1 内由隔板 2 分隔成 4 个腔室，分别是电缆室 3、母线室 4、手车室 5、仪表室 6，所述的手车室 5 下方设有小母线室 7，所述的电缆室 3 中设有加热器 8，所述的小母线室 7 内设有放置部 9，所述的放置部 9 中设有干燥剂 10，所述的壳体 1 上还设有排风扇 11。

[0013] 所述的放置部 9 是由铁丝网构成的盒体，所述的放置部 9 固定在壳体 1 内。

[0014] 所述的电缆室 3 中设有避雷器 12 和接地开关 13，所述的避雷器 12 与接地开关 13 连接。

[0015] 本实用新型具体使用如下：机构内的干燥剂 10 可持续吸收机构内部的湿气，保证机构内部干燥，不易形成凝露。在温差变化较大的时段，打开加热器 8 和排风扇 11，在提高机构内部温度的同时，保证机构内的空气流通，防止局部的低温造成凝露。

[0016] 实用新型的有益效果是：在机构内部设置了干燥剂、加热器和排风扇，大大降低了机构内部的湿度，提高了机构内部的温度和空气流通，有效地防止了结露现象的出现。

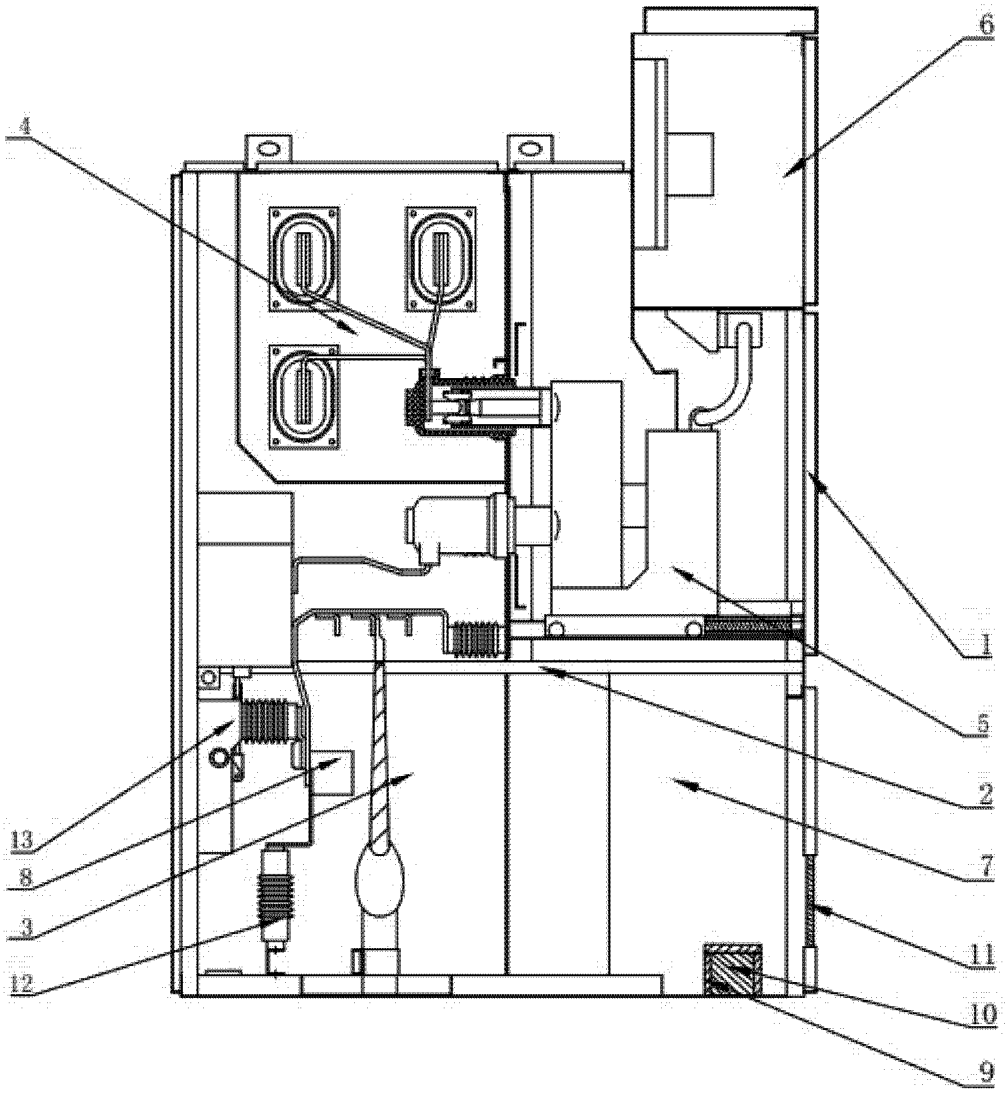

图 1