(19)国家知识产权局

(12)实用新型专利

(10)授权公告号 CN 220389148 U
(45)授权公告日 2024.01.26

(21)申请号 202320978149.1

(22)申请日 2023.04.26

(73)专利权人 冈奇金属科技(上海)有限公司
地址 201600 上海市松江区洞泾镇洞伟路100号1号厂房-1

(72)发明人 杨杭州 周海涛

(74)专利代理机构 上海茸恒专利代理事务所(特殊普通合伙) 31408
专利代理师 滕延庆

(51)Int.Cl.
B25B 7/04(2006.01)

权利要求书1页 说明书2页 附图1页

(54)实用新型名称

一种卡钳结构

(57)摘要

本实用新型涉及一种卡钳结构,包括第一钳柄、第二钳柄、上夹指和下夹指,所述第二钳柄和上夹指的顶端连接,所述第一钳柄和下夹指相连接;所述第一钳柄和第二钳柄之间设置有卡接组件,所述卡接组件能够对第二钳柄转动点的位置进行固定;所述第一钳柄和下夹指之间设置有导向组件,导向组件能够为下夹指在第一钳柄上提供滑动轨迹;所述第一钳柄和第二钳柄上均设置有防滑组件。本实用新型通过卡接组件将第一钳柄和第二钳柄之间进行调节,将第二钳柄转动点的位置进行移动,带动下夹指实现对于调节张开距离,然后通过卡接组件对张开距离进行固定,实现对于不同大小的物件的夹持。

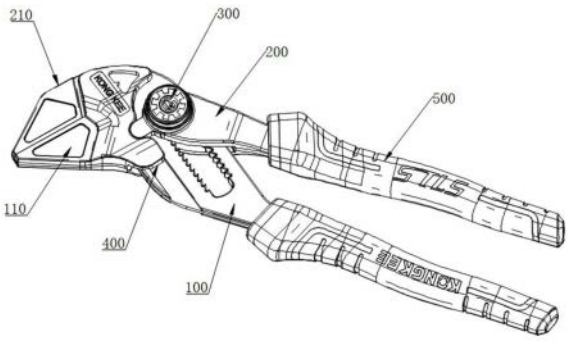

CN 220389148 U

1.一种卡钳结构,其特征在于,包括第一钳柄(100)、第二钳柄(200)、上夹指(210)和下夹指(110),所述第二钳柄(200)和上夹指(210)的顶端连接,所述第一钳柄(100)和下夹指(110)相连接;

所述第一钳柄(100)和第二钳柄(200)之间设置有卡接组件(300),所述卡接组件(300)能够对第二钳柄(200)转动点的位置进行固定;

所述第一钳柄(100)和下夹指(110)之间设置有导向组件(400),导向组件(400)能够为下夹指(110)在第一钳柄(100)上提供滑动轨迹;

所述第一钳柄(100)和第二钳柄(200)上均设置有防滑组件(500)。

2.根据权利要求1所述的一种卡钳结构,其特征在于,所述卡接组件(300)包括开设在第一钳柄(100)上的卡槽(310),所述卡槽(310)内卡接有卡块(320),所述卡块(320)上连接有按压帽(330),所述按压帽(330)和卡块(320)与第二钳柄(200)之间滑动连接。

3.根据权利要求1所述的一种卡钳结构,其特征在于,所述导向组件(400)包括设置在下夹指(110)上的条形块(410)和开设在第二钳柄(200)上滑槽(420),所述条形块(410)在滑槽(420)内滑动。

4.根据权利要求1所述的一种卡钳结构,其特征在于,所述防滑组件(500)包括套接在第一钳柄(100)和第二钳柄(200)上的固定壳(510),所述固定壳(510)上设置有橡胶套(520)。

一种卡钳结构

技术领域

[0001] 本实用新型涉及扳手钳技术领域,具体为一种卡钳结构。

背景技术

[0002] 扳手钳用于夹持一些大小不同的螺栓等物体,现有的扳手钳针对于不同大小的物体进行夹持时,可以进行调节,常见的调节方式为螺纹调节,该调节方式,需要拧动多圈的螺栓,使用时非常的不便捷。

实用新型内容

[0003] 本实用新型的目的在于提供一种卡钳结构,以解决上述背景技术中提出的问题。

[0004] 为实现上述目的,本实用新型提供如下技术方案:一种卡钳结构,包括第一钳柄、第二钳柄、上夹指和下夹指,所述第二钳柄和上夹指的顶端连接,所述第一钳柄和下夹指相连接;所述第一钳柄和第二钳柄之间设置有卡接组件,所述卡接组件能够对第二钳柄转动点的位置进行固定;所述第一钳柄和下夹指之间设置有导向组件,导向组件能够为下夹指在第一钳柄上提供滑动轨迹;所述第一钳柄和第二钳柄上均设置有防滑组件。

[0005] 可选地,所述卡接组件包括开设在第一钳柄上的卡槽,所述卡槽内卡接有卡块,所述卡块上连接有按压帽,所述按压帽和卡块与第二钳柄之间滑动连接。

[0006] 可选地,所述导向组件包括设置在下夹指上的条形块和开设在第二钳柄上滑槽,所述条形块在滑槽内滑动。

[0007] 可选地,所述防滑组件包括套接在第一钳柄和第二钳柄上的固定壳,所述固定壳上设置有橡胶套。

[0008] 与现有技术相比,本实用新型的有益效果是:

[0009] 本实用新型通过卡接组件将第一钳柄和第二钳柄之间进行调节,将第二钳柄转动点的位置进行移动,带动下夹指实现对于调节张开距离,然后通过卡接组件对张开距离进行固定,实现对于不同大小的物件的夹持。

附图说明

[0010] 图1为本实用新型的结构示意图;

[0011] 图2为本实用新型的结构爆炸图。

具体实施方式

[0012] 为更进一步阐述本实用新型为实现预定实用新型目的所采取的技术手段及功效,以下结合附图及较佳实施例,对依据本实用新型的具体实施方式、结构、特征及其功效,详细说明如后。

[0013] 如图1至图2所示,一种卡钳结构,包括第一钳柄100、第二钳柄200、上夹指210和下夹指110,第二钳柄200和上夹指210的顶端连接,第一钳柄100和下夹指110相连接。

[0014] 通过第一钳柄100和第二钳柄200之间的角度变更,实现带动上夹指210和下夹指110之间的距离变更,实现对物体的夹持固定。

[0015] 第一钳柄100和第二钳柄200之间设置有卡接组件300,卡接组件300能够对第二钳柄200转动点的位置进行固定,具体的,卡接组件300包括开设在第一钳柄100上的卡槽310,卡槽310内卡接有卡块320,卡块320上连接有按压帽330,按压帽330和卡块320与第二钳柄200之间滑动连接。

[0016] 通过向下按压按压帽330,将卡块320从卡槽310内按出,使卡块320上的凸起和卡槽310错开,此时拉动第一钳柄100将转动点处进行移动,同时带动下夹指110移动,实现调整下夹指110和上夹指210之间的张口距离,从而满足夹持不同大小的物体。

[0017] 第一钳柄100和下夹指110之间设置有导向组件400,导向组件400能够为下夹指110在第一钳柄100上提供滑动轨迹,具体的,导向组件400包括设置在下夹指110上的条形块410和开设在第二钳柄200上滑槽420,条形块410在滑槽420内滑动。

[0018] 在调节下夹指110和上夹指210之间的张口距离时,下夹指110上的条形块410在第二钳柄200上的滑槽420内滑动,为下夹指110提供了导向效果。

[0019] 第一钳柄100和第二钳柄200上均设置有防滑组件500,具体的,防滑组件500包括套接在第一钳柄100和第二钳柄200上的固定壳510,固定壳510上设置有橡胶套520。

[0020] 首先在第一钳柄100和第二钳柄200上套接固定壳510,固定壳510为硬性材质,与钳柄之间的连接会更加的牢固,然后在固定壳510上的凸起与橡胶套520的凹槽契合在一起,不仅使两者之间的联系更加牢固,还起到了防滑的效果。

[0021] 通过卡接组件300将第一钳柄100和第二钳柄200之间进行调节,将第二钳柄200转动点的位置进行移动,带动下夹指110实现对于调节张开距离,然后通过卡接组件300对张开距离进行固定,实现对于不同大小的物件的夹持。

[0022] 以上所述,仅是本实用新型的较佳实施例而已,并非对本实用新型作任何形式上的限制,虽然本实用新型已以较佳实施例揭示如上,然而并非用以限定本实用新型,任何本领域技术人员,在不脱离本实用新型技术方案范围内,当可利用上述揭示的技术内容做出些许更动或修饰为等同变化的等效实施例,但凡是未脱离本实用新型技术方案内容,依据本实用新型的技术实质对以上实施例所作的任何简介修改、等同变化与修饰,均仍属于本实用新型技术方案的范围内。

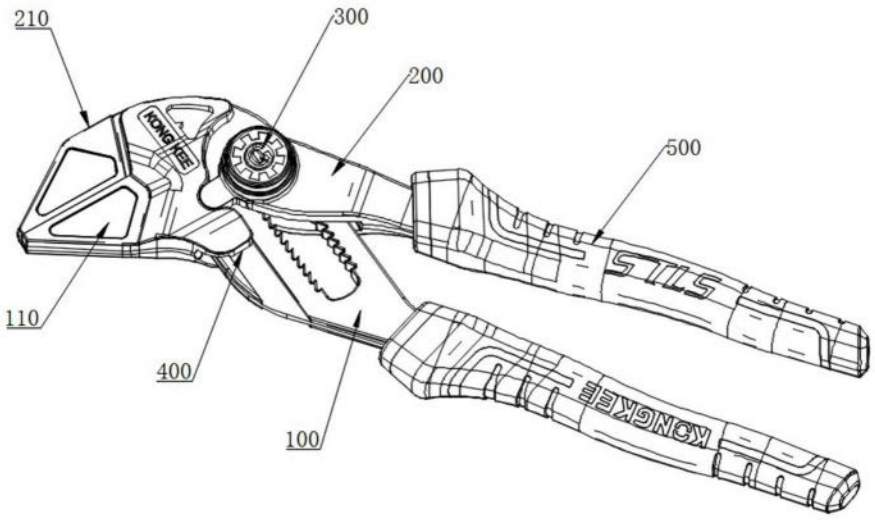
210
300
200
500
110
400
100

图1

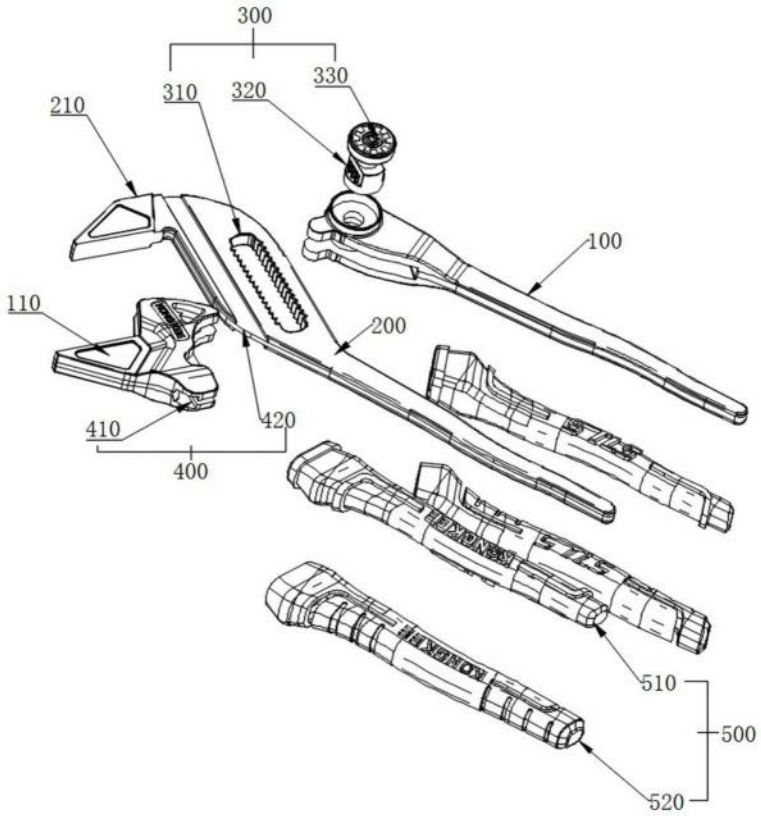
300
310
320
330
210
100
110
200
410
420
400
510
500
520

图2