(19)中华人民共和国国家知识产权局

(12)实用新型专利

(10)授权公告号 CN 203765652 U
(45)授权公告日 2014.08.13

(21)申请号 201320777531.2

(22)申请日 2013.11.29

(73)专利权人 熊尚志
地址 430070 湖北省武汉市武汉大学基础医学院 2012 级全球健康学

(72)发明人 熊尚志

(51)Int.Cl.
B26B 11/00(2006.01)
A47G 21/02(2006.01)

权利要求书1页 说明书2页 附图2页

(54)实用新型名称

新型餐具

(57)摘要

本实用新型涉及一种新型餐具，其特征在于：它由手柄、切片、叉齿、叉头构成；手柄为长柄状，上端设有叉头；叉头上端设有叉齿，左右两端设有切片。本实用新型既能够作为餐叉使用，又能够切割食物；且结构简单，使用方便，实用性强。

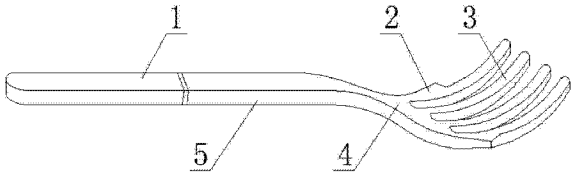

CN 203765652 U

1. 一种新型餐具，其特征在于：它由上手柄、下手柄、切片、叉齿、叉头构成；所述的上手柄和下手柄均为长柄状，上手柄的下端面设有凹槽，下手柄的上端面设有突起，下端设有叉头；所述的叉头上端设有叉齿，左右两端设有切片。

2. 根据权利要求 1 所述的新型餐具，其特征在于：所述的叉齿为长条状，设有四个。

3. 根据权利要求 1 所述的新型餐具，其特征在于：所述的切片为三角状，设置在叉头的左右两端。

新型餐具

技术领域

[0001] 本实用新型涉及一种餐具，尤其是一种新型餐具。

背景技术

[0002] 餐具是人们日常生活的必备品，是用于分发或摄取食物的器皿和用具。餐具包括成套的金属器具、陶瓷餐具、茶具酒器、玻璃器皿、盘碟和托盘以及五花八门、用途各异的各种容器和手持用具。餐具根据国度分，可分为中餐具和西餐具。中餐具就是一般中国人吃饭用的餐具，西餐具就是吃西餐的专用餐具，一般包括刀叉类。

[0003] 餐具是逐步发展起来的，餐叉的使用，是随着西餐的流入传过来的，是西餐中主要摄取食物的餐具，配合餐刀使用的。左手拿刀，右手拿叉，是西餐的最基本礼仪。餐厅在发放餐具时，会因餐具较多而发放不方便。餐叉不仅使用在西餐中，在食用糕点等软制食品时也会用到，左叉右刀，很是麻烦。而目前市场上还没有一种餐具是单手操作，且同时具有刀和叉的功能，给人们的生活带来不便。

实用新型内容

[0004] 为了克服上述现有产品的不足，本实用新型的目的在于提供一种新型餐具，它采用将手柄设置为折叠结构，并在手柄上端设有叉头，叉头左右两端设有切片。

[0005] 为了实现本实用新型的目的所采用的技术方案是：一种新型餐具，其特征在于：它由上手柄、下手柄、切片、叉齿、叉头构成；所述的上手柄和下手柄均为长柄状，上手柄的下端面设有凹槽，下手柄的上端面设有突起，下端设有叉头；所述的叉头上端设有叉齿，左右两端设有切片。

[0006] 本实用新型的有益效果是：它既能够作为餐叉使用，又能够用于切割食物，还能够将手柄折叠，不占地方，利于存放；且结构简单，使用方便，实用性强。

附图说明

[0007] 下面结合附图和具体实施例对本实用新型作进一步的说明。

[0008] 图 1 为本实用新型结构图

[0009] 图 2 为本实用新型手柄放大局部剖视图

[0010] 图 3 为本实用新型俯视图

[0011] 图中 1- 上手柄、2- 切片、3- 叉齿、4- 叉头、5- 下手柄。

具体实施方式

[0012] 在图 1、图 2、图 3 所示的第一实施例中，一种新型餐具，其特征在于：它由上手柄、下手柄、切片、叉齿、叉头构成；所述的上手柄和下手柄均为长柄状，上手柄的下端面设有凹槽，下手柄的上端面设有突起，下端设有叉头；所述的叉头上端设有叉齿，左右两端设有切片。

[0013] 在图 1、图 3 所示的第二实施例中，所述的手柄方便人们使用；所述的叉齿为长条状，设有四个，用于摄取食物；所述的切片为三角状，设置在叉头的左右两端，上边缘较粗润，避免划伤，下边缘较锋利，便于切割食物。

[0014] 在图 1、图 2、图 3 所示的第三实施例中，所述的上手柄和下手柄均为长柄状，上手柄的下端面设有凹槽，下手柄的上端面设有突起；使用时，将下手柄上端面的突起嵌入上手柄下端面的凹槽内，即可使用叉子进行进食了；不用时，只需将上手柄和下手柄用力折叠即可方便存放、携带。

[0015] 使用本实用新型时，首先手握手柄，然后用餐叉叉头上的切片切割食物，最后用叉头将食物送入口中；使用本实用新型时，为方便切割食物，可成对使用，其中一把用于固定食物，另外一把切割食物。

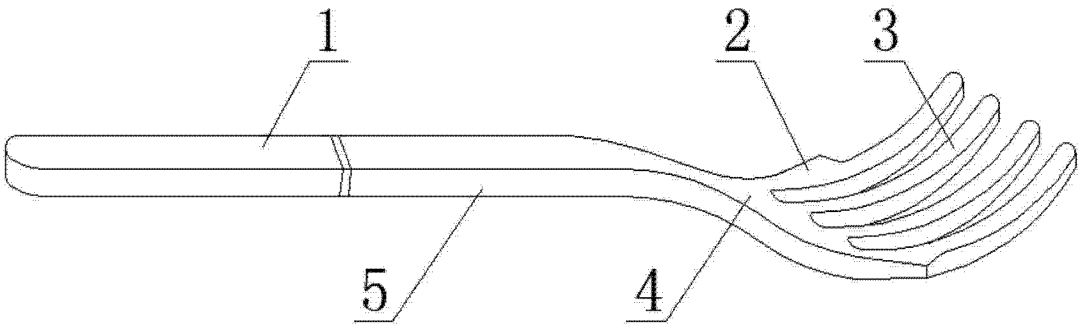

图 1

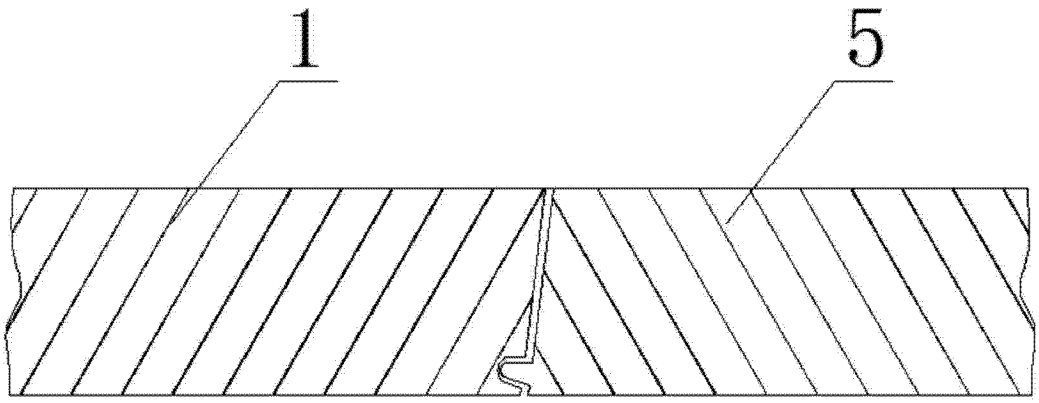

图 2

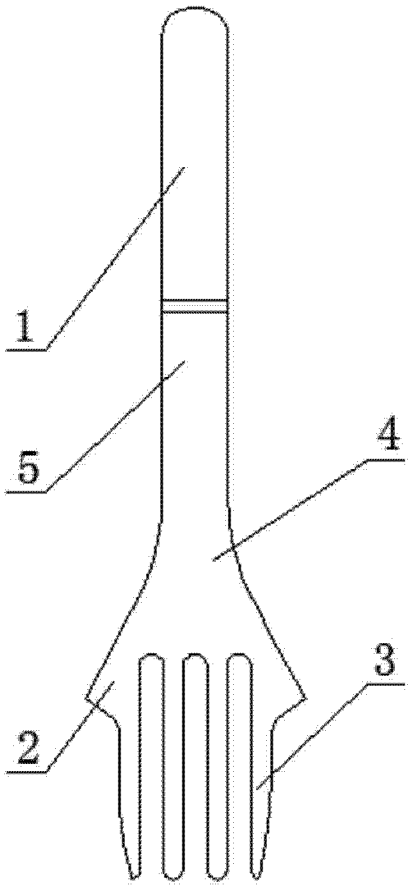

图 3