(19)中华人民共和国国家知识产权局

(12)实用新型专利

(10)授权公告号 CN 216434051 U
(45)授权公告日 2022.05.03

(21)申请号 202122755710.3

(22)申请日 2021.11.11

(73)专利权人 上海密亚科技有限公司
地址 200030 上海市徐汇区天钥桥路909号2号楼248室

(72)发明人 张家如

(74)专利代理机构 南京禾易知识产权代理有限公司 32320
代理人 徐科飞

(51)Int.Cl.
G01N 33/00(2006.01)

权利要求书1页 说明书3页 附图3页

(54)实用新型名称

一种气体侦测装置

(57)摘要

本实用新型公开了一种气体侦测装置，涉及气体侦测装置结构技术领域，为解决现有的气体侦测装置不方便进行安装，不能很好的对安装的高度进行调节的问题。所述气体侦测装置箱的两端均设置有安装架，一端所述安装架的上方安装有风向侦测装置，另一端所述安装架的上方安装有风速侦测装置，所述气体侦测装置箱的上方安装有气体收集器，所述气体侦测装置箱的两侧均安装有太阳能电池板，所述气体侦测装置箱的下方安装有支撑杆，所述支撑杆的上端设置有支撑座，所述支撑杆下端的内部设置有限位安装槽一，所述支撑杆的下方安装有加高杆，所述加高杆的上端设置有限位安装端一，所述加高杆下端的内部设置有限位安装槽二，所述加高杆的下方安装有支撑底座。

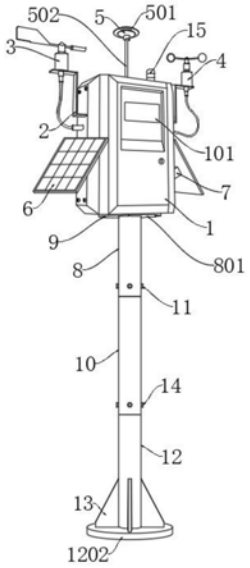

CN 216434051 U

1.一种气体侦测装置,包括气体侦测装置箱(1),其特征在于:所述气体侦测装置箱(1)的两端均设置有安装架(2),一端所述安装架(2)的上方安装有风向侦测装置(3),另一端所述安装架(2)的上方安装有风速侦测装置(4),所述气体侦测装置箱(1)的上方安装有气体收集器(5),所述气体收集器(5)的一侧安装有报警装置(15),所述气体侦测装置箱(1)的两侧均安装有太阳能电池板(6),所述太阳能电池板(6)的一端安装有安装支架(7),所述气体侦测装置箱(1)的下方安装有支撑杆(8),所述支撑杆(8)的上端设置有支撑座(801),所述支撑杆(8)下端的内部设置有限位安装槽一(802),所述支撑杆(8)的下方安装有加高杆(10),所述加高杆(10)的上端设置有限位安装端一(1001),所述加高杆(10)下端的内部设置有限位安装槽二(1002),所述加高杆(10)的下方安装有支撑底座(12),所述支撑底座(12)的上端设置有限位安装端二(1201)。

2.根据权利要求1所述的一种气体侦测装置,其特征在于:所述气体收集器(5)包括防雨帽(501)和进气杆(502),所述防雨帽(501)的下端设置有进气杆(502),所述进气杆(502)与防雨帽(501)为一体结构。

3.根据权利要求1所述的一种气体侦测装置,其特征在于:所述太阳能电池板(6)设置有两个,两个所述太阳能电池板(6)关于气体侦测装置箱(1)的垂直中心线相对称,所述安装支架(7)的一端与太阳能电池板(6)焊接连接,所述安装支架(7)的另一端与气体侦测装置箱(1)焊接连接。

4.根据权利要求1所述的一种气体侦测装置,其特征在于:所述支撑座(801)与气体侦测装置箱(1)之间通过固定螺钉(9)固定连接,所述固定螺钉(9)的一端穿过支撑座(801)并延伸至气体侦测装置箱(1)的内部。

5.根据权利要求1所述的一种气体侦测装置,其特征在于:所述限位安装端一(1001)位于限位安装槽一(802)的内部,所述限位安装端一(1001)与限位安装槽一(802)之间通过紧固螺钉一(11)固定连接,所述限位安装端二(1201)位于限位安装槽二(1002)的内部,所述限位安装端二(1201)与限位安装槽二(1002)之间通过紧固螺钉二(14)固定连接。

6.根据权利要求1所述的一种气体侦测装置,其特征在于:所述支撑底座(12)的下端设置有稳定安装座(1202),所述稳定安装座(1202)与支撑底座(12)为一体结构,所述稳定安装座(1202)的上方安装有加强支撑块(13),所述加强支撑块(13)与稳定安装座(1202)焊接连接,所述加强支撑块(13)与支撑底座(12)焊接连接。

一种气体侦测装置

技术领域

[0001] 本实用新型涉及气体侦测装置结构技术领域，具体为一种气体侦测装置。

背景技术

[0002] 气体侦测装置是一种对气体进行侦测的设备，通过气体侦测装置能够方便快速的对周围的气体进行侦测，从而可以检测出空气中有害气体的含量是否超标，这样能够及时的空气中的有害气体进行处理，避免有害气体对人们的身体健康带来危害。

[0003] 但是现有的气体侦测装置不方便进行安装，不能很好的对安装的高度进行调节，因此市场上急需一种气体侦测装置来解决这些问题。

实用新型内容

[0004] 本实用新型的目的在于提供一种气体侦测装置，以解决上述背景技术中提出的现有的气体侦测装置不方便进行安装，不能很好的对安装的高度进行调节的问题。

[0005] 为实现上述目的，本实用新型提供如下技术方案：一种气体侦测装置，包括气体侦测装置箱，所述气体侦测装置箱的两端均设置有安装架，一端所述安装架的上方安装有风向侦测装置，另一端所述安装架的上方安装有风速侦测装置，所述气体侦测装置箱的上方安装有气体收集器，所述气体收集器的一侧安装有报警装置，所述气体侦测装置箱的两侧均安装有太阳能电池板，所述太阳能电池板的一端安装有安装支架，所述气体侦测装置箱的下方安装有支撑杆，所述支撑杆的上端设置有支撑座，所述支撑杆下端的内部设置有限位安装槽一，所述支撑杆的下方安装有加高杆，所述加高杆的上端设置有限位安装端一，所述加高杆下端的内部设置有限位安装槽二，所述加高杆的下方安装有支撑底座，所述支撑底座的上端设置有限位安装端二。

[0006] 优选的，所述气体收集器包括防雨帽和进气杆，所述防雨帽的下端设置有进气杆，所述进气杆与防雨帽为一体结构。

[0007] 优选的，所述太阳能电池板设置有两个，两个所述太阳能电池板关于气体侦测装置箱的垂直中心线相对称，所述安装支架的一端与太阳能电池板焊接连接，所述安装支架的另一端与气体侦测装置箱焊接连接。

[0008] 优选的，所述支撑座与气体侦测装置箱之间通过固定螺钉固定连接，所述固定螺钉的一端穿过支撑座并延伸至气体侦测装置箱的内部。

[0009] 优选的，所述限位安装端一位于限位安装槽一的内部，所述限位安装端一与限位安装槽一之间通过紧固螺钉一固定连接，所述限位安装端二位于限位安装槽二的内部，所述限位安装端二与限位安装槽二之间通过紧固螺钉二固定连接。

[0010] 优选的，所述支撑底座的下端设置有稳定安装座，所述稳定安装座与支撑底座为一体结构，所述稳定安装座的上方安装有加强支撑块，所述加强支撑块与稳定安装座焊接连接，所述加强支撑块与支撑底座焊接连接。

[0011] 与现有技术相比，本实用新型的有益效果是：

[0012] 1.该种气体侦测装置安装有支撑杆、加高杆和支撑底座，当高度合适的时候，直接将支撑底座上端设置的限位安装端二安装进支撑杆下端内部设置的限位安装槽一中，当需要对气体侦测装置箱进行加高的时候，通过将加高杆上端设置的限位安装端一安装进支撑杆下端内部设置的限位安装槽一中，将支撑底座上端设置的限位安装端二安装进加高杆下端内部设置的限位安装槽二的内部，然后分别通过紧固螺钉一和紧固螺钉二进行安装固定，通过该种设置能够根据需要的高度通过加设不同根数的加高杆，通过该种设置能够方便的对使气体侦测装置箱处于合适的高度进行侦测。

[0013] 2.该种气体侦测装置安装有太阳能电池板，通过安装的太阳能电池板能够给气体侦测装置箱进行供电，这样使气体侦测装置箱在不方便走线接线的位置处也能够继续进行使用。

附图说明

[0014] 图1为本实用新型的整体立体图；

[0015] 图2为本实用新型的支撑杆、加高杆和支撑底座剖视图；

[0016] 图3为本实用新型的图2的A区局部放大图。

[0017] 图中：1、气体侦测装置箱；2、安装架；3、风向侦测装置；4、风速侦测装置；5、气体收集器；501、防雨帽；502、进气杆；6、太阳能电池板；7、安装支架；8、支撑杆；801、支撑座；802、限位安装槽一；9、固定螺钉；10、加高杆；1001、限位安装端一；1002、限位安装槽二；11、紧固螺钉一；12、支撑底座；1201、限位安装端二；1202、稳定安装座；13、加强支撑块；14、紧固螺钉二；15、报警装置。

具体实施方式

[0018] 下面将结合本实用新型实施例中的附图，对本实用新型实施例中的技术方案进行清楚、完整地描述，显然，所描述的实施例仅仅是本实用新型一部分实施例，而不是全部的实施例。

[0019] 请参阅图1-3，本实用新型提供的一种实施例：一种气体侦测装置，包括气体侦测装置箱1，气体侦测装置箱1的两端均设置有安装架2，一端安装架2的上方安装有风向侦测装置3，另一端安装架2的上方安装有风速侦测装置4，气体侦测装置箱1的上方安装有气体收集器5，气体收集器5的一侧安装有报警装置15，气体侦测装置箱1的两侧均安装有太阳能电池板6，太阳能电池板6的一端安装有安装支架7，气体侦测装置箱1的下方安装有支撑杆8，支撑杆8的上端设置有支撑座801，支撑杆8下端的内部设置有限位安装槽一802，支撑杆8的下方安装有加高杆10，加高杆10的上端设置有限位安装端一1001，加高杆10下端的内部设置有限位安装槽二1002，加高杆10的下方安装有支撑底座12，支撑底座12的上端设置有限位安装端二1201。

[0020] 进一步，气体收集器5包括防雨帽501和进气杆502，防雨帽501的下端设置有进气杆502，进气杆502与防雨帽501为一体结构，可以提高进气杆502与防雨帽501之间结构的牢固性，通过设置的防雨帽501，可以有效的避免雨水进入到气体侦测装置箱1的内部。

[0021] 进一步，太阳能电池板6设置有两个，两个太阳能电池板6关于气体侦测装置箱1的垂直中心线相对称，安装支架7的一端与太阳能电池板6焊接连接，安装支架7的另一端与气

体侦测装置箱1焊接连接，可以方便的通过安装支架7对太阳能电池板6与气体侦测装置箱1之间进行安装固定，通过安装的太阳能电池板6能够使气体侦测装置箱1能够方便安装在不方便接线的地方，对不方便接线的位置的气体进行侦测。

[0022] 进一步，支撑座801与气体侦测装置箱1之间通过固定螺钉9固定连接，固定螺钉9的一端穿过支撑座801并延伸至气体侦测装置箱1的内部，可以方便的对支撑座801与气体侦测装置箱1之间进行安装固定，使支撑座801与气体侦测装置箱1之间安装的更加牢固。

[0023] 进一步，限位安装端一1001位于限位安装槽一802的内部，限位安装端一1001与限位安装槽一802之间通过紧固螺钉一11固定连接，限位安装端二1201位于限位安装槽二1002的内部，限位安装端二1201与限位安装槽二1002之间通过紧固螺钉二14固定连接，可以方便的对加高杆10与支撑杆8之间进行安装固定，可以方便的对加高杆10与支撑底座12之间进行安装固定。

[0024] 进一步，支撑底座12的下端设置有稳定安装座1202，稳定安装座1202与支撑底座12为一体结构，稳定安装座1202的上方安装有加强支撑块13，加强支撑块13与稳定安装座1202焊接连接，加强支撑块13与支撑底座12焊接连接，可以使加强支撑块13与稳定安装座1202和支撑底座12之间的结构更加的牢固，通过安装的加强支撑块13能够有效的提高支撑底座12的稳定性。

[0025] 工作原理：使用时，通过将气体侦测装置箱1运输到需要的位置处，然后通过固定螺钉9对支撑杆8与气体侦测装置箱1之间进行安装，当高度合适的时候，直接将支撑底座12上端设置的限位安装端二1201安装进支撑杆8下端内部设置的限位安装槽一802中，当需要对气体侦测装置箱1进行加高的时候，通过将加高杆10上端设置的限位安装端一1001安装进支撑杆8下端内部设置的限位安装槽一802中，将支撑底座12上端设置的限位安装端二1201安装进加高杆10下端内部设置的限位安装槽二1002的内部，然后分别通过紧固螺钉一11和紧固螺钉二14进行安装固定，通过该种设置能够根据需要的高度通过加设不同根数的加高杆10，通过该种设置能够方便的对使气体侦测装置箱1处于合适的高度进行侦测，然后通过安装的风向侦测装置3和风速侦测装置4对风向和风速进行侦测，通过安装的气体收集器5可以对外界的气体进行收集，然后通过气体侦测装置箱1进行侦测，当侦测到的气体的危害性大于一定程度时，通过报警装置15进行报警，这样避免气体对人的身体健康造成影响，同时能够快速的进行处理，气体侦测装置箱1的两侧安装有太阳能电池板6，通过安装的太阳能电池板6能够给气体侦测装置箱1进行供电，这样使气体侦测装置箱1在不方便走线接线的位置处也能够继续进行使用。

[0026] 对于本领域技术人员而言，显然本实用新型不限于上述示范性实施例的细节，而且在不背离本实用新型的精神或基本特征的情况下，能够以其他的具体形式实现本实用新型。因此，无论从哪一点来看，均应将实施例看作是示范性的，而且是非限制性的，本实用新型的范围由所附权利要求而不是上述说明限定，因此旨在将落在权利要求的等同要件的含义和范围内的所有变化囊括在本实用新型内。不应将权利要求中的任何附图标记视为限制所涉及的权利要求。

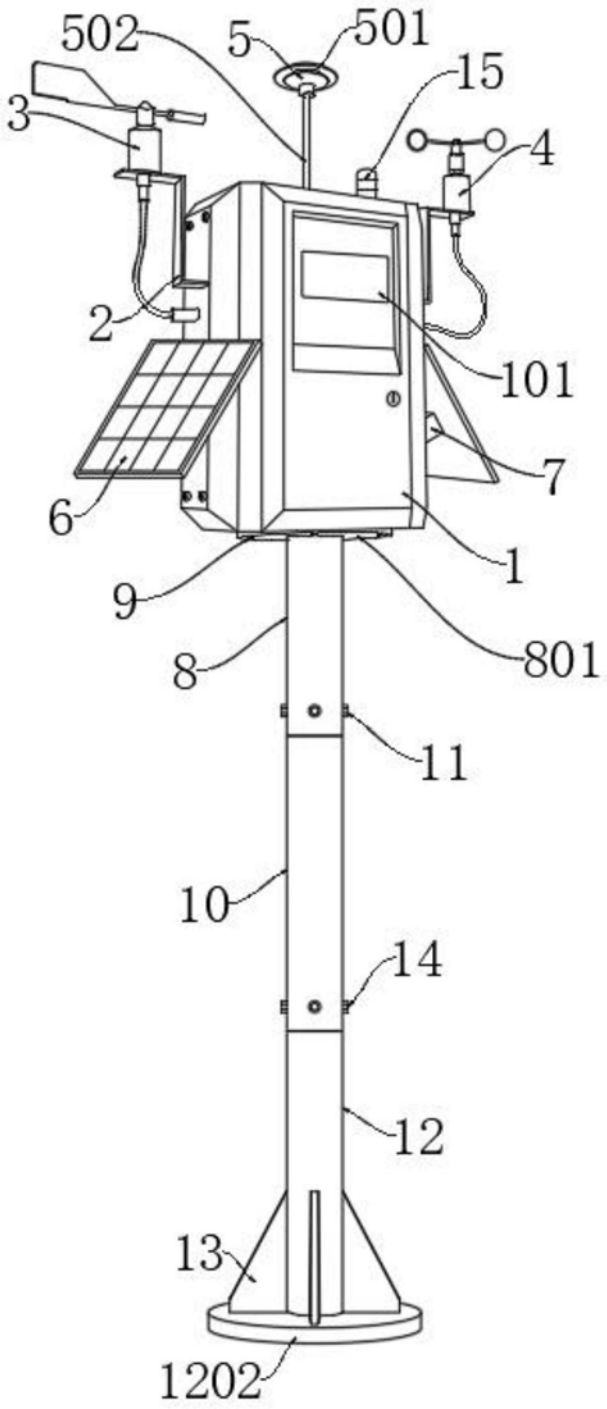

图1

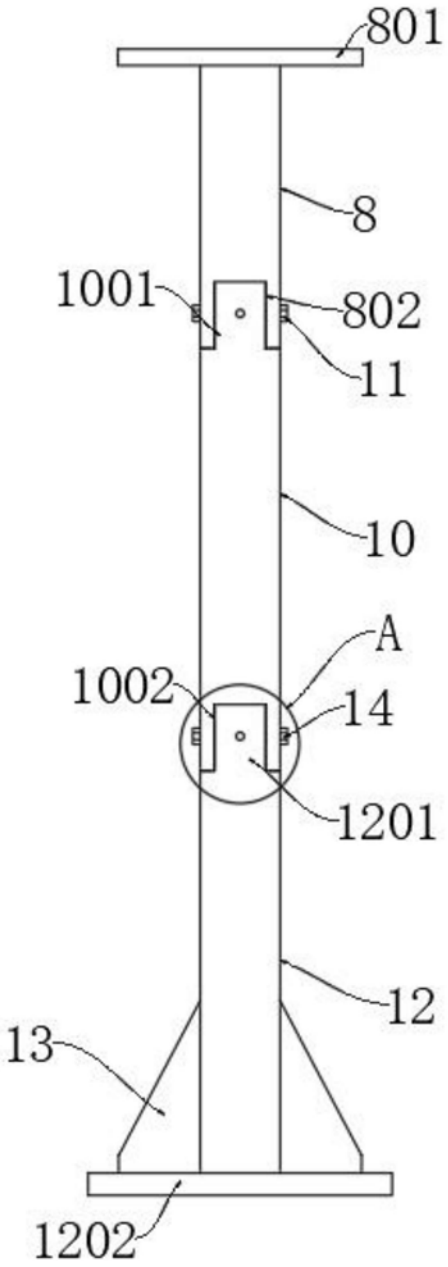

图2

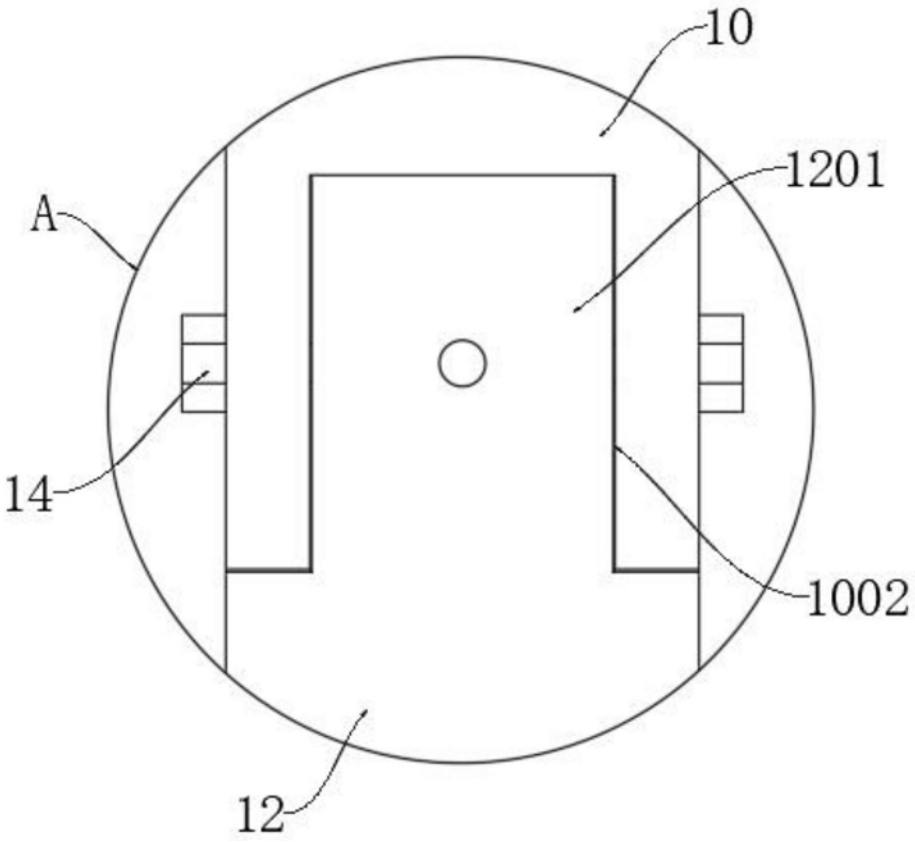

图3