(19)中华人民共和国国家知识产权局

(12)发明专利申请

(10)申请公布号 CN 103854780 A
(43)申请公布日 2014.06.11

(21)申请号 201210502081.6

(22)申请日 2012.11.30

(71)申请人 倪鹏程
地址 212300 江苏省镇江市丹阳市导墅镇里庄黄巷 120 号

(72)发明人 倪鹏程

(74)专利代理机构 南京正联知识产权代理有限公司 32243
代理人 沈志海

(51)Int.Cl.
H01B 7/22(2006.01)

权利要求书1页 说明书1页 附图1页

(54)发明名称

一种高强度电缆

(57)摘要

本发明公开了一种高强度电缆，包括数个导体，在导体外设有绝缘层，在绝缘层外设有成缆绕包层，在绕包层外设有护套层，在绝缘层与绕包层之间设有钢丝绳一，在护套层外设有一组对称护套，在护套层内设有钢丝绳二，本发明结构简单，制作方便，电缆内外分别设有钢丝绳，提高电缆强度，能有效防止电缆处于悬空或垂直状态下发生断裂脱落疲软等现象。

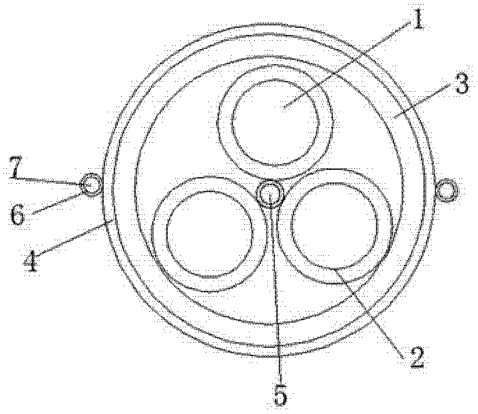

CN 103854780 A

1. 一种高强度电缆，包括数个导体，每个所述导体外均设有绝缘层，所述绝缘层外共同设有用于成缆的绕包层，该绕包层外设有护套层，其特征在于：所述绝缘层与绕包层之间设有钢丝绳一，所述护套层外设有一组对称护套，所述护套内设有钢丝绳二。

2. 根据权利要求 1 所述一种高强度电缆，其特征在于：所述钢丝绳一直径不低于 1 ㎜。

3. 根据权利要求 1 所述一种高强度电缆，其特征在于：所述钢丝绳二直径不低于 0.1 ㎜。

4. 根据权利要求 2 所述一种高强度电缆，其特征在于：所述钢丝绳一外设有绝缘层。

一种高强度电缆

技术领域

[0001] 本发明涉及电缆技术领域，尤其涉及一种高强度电缆。

背景技术

[0002] 现有技术中，电缆根据实际需要处于悬空或者垂直状态，由于电缆自身重量较重，往往发生断裂脱落疲软等现象，不能满足现实生产需求。

发明内容

[0003] 本发明所要解决的技术问题是提供一种强度较高的高强度电缆。

[0004] 为实现上述目的，本发明提供以下的技术方案：一种高强度电缆，包括数个导体，该导体外设有绝缘层，该绝缘层外设有成缆绕包层，该绕包层外设有护套层，所述绝缘层与绕包层之间设有钢丝绳一，所述护套层外设有一组对称护套，所述护套层内设有钢丝绳二。

[0005] 所述钢丝绳一直径不低于 1 ㎜。

[0006] 所述钢丝绳二直径不低于 0.1 ㎜。

[0007] 所述钢丝绳一外设有绝缘层。

[0008] 采用以上技术方案的有益效果是：本发明结构简单，制作方便，电缆内外分别设有钢丝绳，提高电缆强度，能有效防止电缆处于悬空或垂直状态下发生断裂脱落疲软等现象。

附图说明

[0009] 图 1 是本发明的结构示意图。

[0010] 其中，1—导体，2—绝缘层，3—绕包层，4—护套层，5—钢丝绳一，6—护套，7—丝绳二。

具体实施方式

[0011] 为了加深对本发明的理解，下面将结合实施例和附图对本发明作进一步详述，该实施例仅用于解释本发明，并不构成对本发明保护范围的限定。

[0012] 图 1 出示了本发明一种高强度电缆的实施方式：一种高强度电缆，包括数个导体 1，在导体外 1 设有绝缘层 2，在绝缘层 2 外共同设有成缆绕包层 3，在绕包层 3 外设有护套层 4，在绝缘层 2 与绕包层 3 之间设有钢丝绳一 5，在护套层 4 外设有一组对称护套 6，在护套 6 内设有钢丝绳二 7，钢丝绳一 5 直径不低于 1 ㎜，钢丝绳二 7 直径不低于 0.1 ㎜，所述钢丝绳一 5 外设有绝缘层 2。

[0013] 采用以上技术方案的有益效果是：本发明结构简单，制作方便，电缆内外分别设有钢丝绳，提高电缆强度，能有效防止电缆处于悬空或垂直状态下发生断裂脱落疲软等现象。

[0014] 以上所述仅是本发明的优选实施方式，应当指出，对于本领域的普通技术人员来说，在不脱离本发明创造构思的前提下，还可以做出若干变形和改进，这些都属于本发明的保护范围。

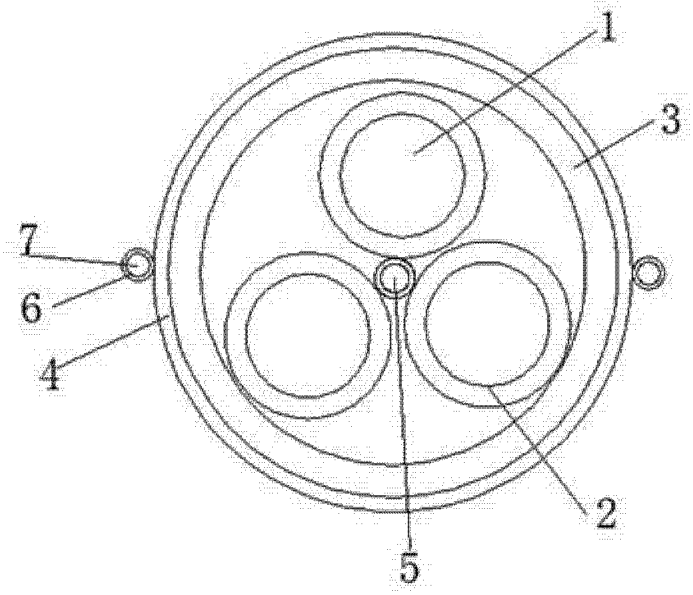

图 1